LOBAS® SOLAR

MONTERINGSBESKRIVELSE

SOLAR SKRÅTAK
STÅLPLATETAK/PAPP/SHINGEL

SOL-4-23-12

KONSOLL: SOK TP-625

Skann denne QR-koden med din mobil for å gå direkte til produktsiden i vår nettbutikk. På produktsiden finner du alle gjeldende dokumenter for dette produktet, som f.eks. FDV, DOP, denne monteringsanvisningen, 3D-illustrasjon og høyoppløselige produktbilder.

Montering av LOBAS® SOLAR-komponenter gjøres i samsvar med arbeidstegninger fra LOBAS® SOLAR Config. Montør bør gjøre seg kjent med gjeldende regler og forskrifter for montering av utstyr på tak for kommunen/ området dette skal monteres i.

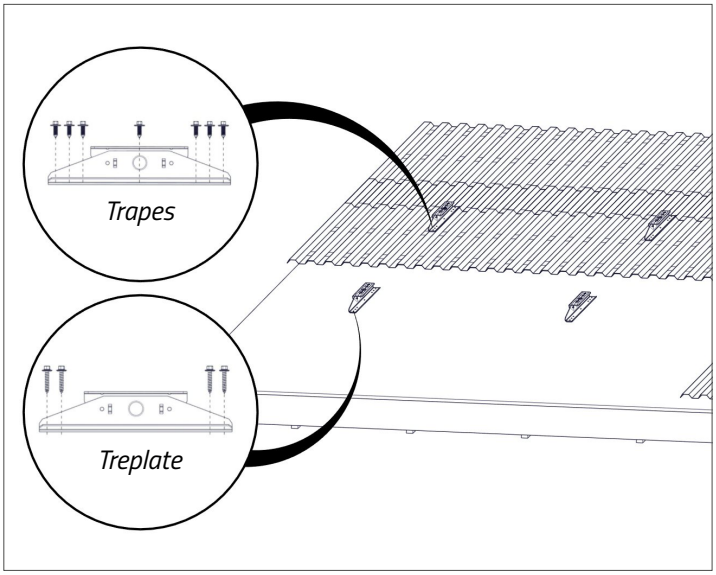

MONTERING

TRAPES:
Plasser konsoll på en trapestopp på ønsket lokasjon. Fest konsoll til tak med **7 stk. 6.3x19mm** byggskruer.
NB! Unngå å overtrekke skruene.

FOLIE/ASFALT:
Konsollen skrus med **4 stk.** 6.5x38 Byggskruer ned i undertak/OSB -plater. Påfør en sammenhengende stripe med tettemasse (f.eks. Vulkem) på undersiden av konsollen. Sørg for at stripen dekker alle skruehull, slik at skruene blir omsluttet av tettemasse ved montering.

TREPLATE:
Plasser konsoll på overliggerbordet.
Fest konsoll til tak med **4 stk.** 6.5x38 Byggskruer.
Hull bør forbores med **Ø4mm** bor. Unngå å plassere konsoller på korte bord-ender med få skruer i.

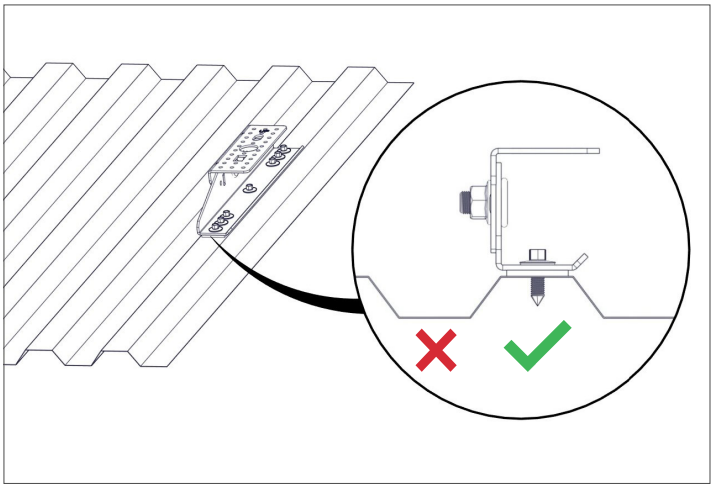

Montering på trapes

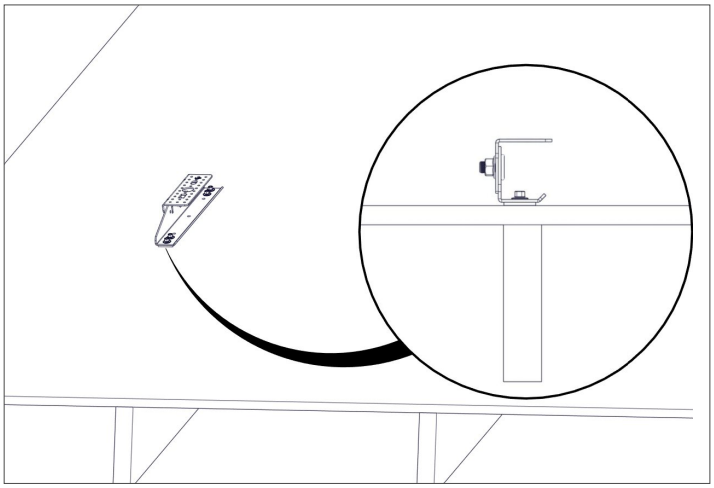

Montering på treplate

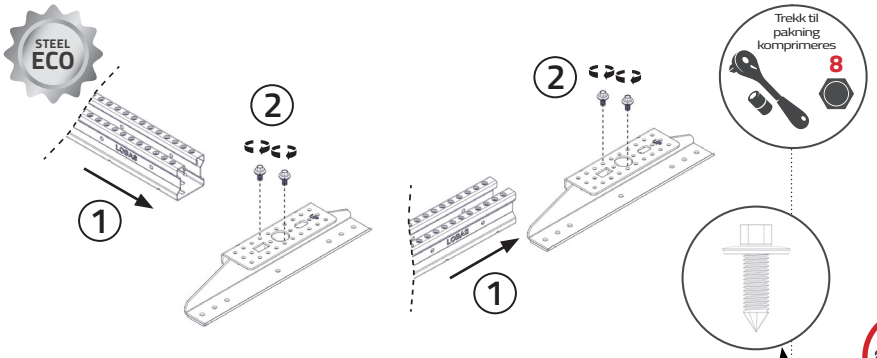

Horisontal montering *Vertikal montering*

MONTERING AV SOLARPROFIL ECO TIL SOLARKONSOLL TP-625

1. Plasser Solarprofil på festeplaten.
2. Skru fast solarprofil til festeplate med **2 stk. 6,3x19** skruer.

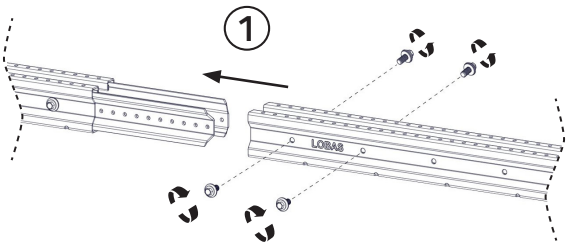



For kapping av Solarprofil ECO må det IKKE benyttes vinkelsliper

SKJØTING AV SOLARPROFIL ECO

1. Tre neste SOLARPROFIL ECO på skjøt og skru denne fast med **4 stk. 6.3x12** skruer (2 i hver side).

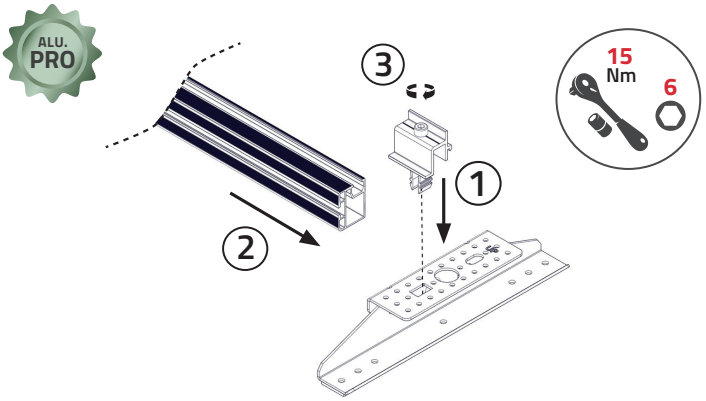

NB!! Solarprofil PRO kan ikke plasseres vertikalt på denne konsollen

MONTERING AV SOLARPROFIL PRO TIL SOLARKONSOLL TP-625

1. Klikk Solaprofilklemme i sporet på konsollen.
2. Plasser profil på konsoll så klemmen treffer i sporet til profilen
3. Trekk til skrue på klemme **15Nm.**

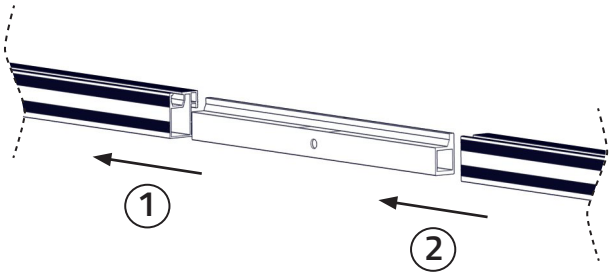

REGLER FOR SKJØT: SOLARPROFIL PRO
Hver profillengde skal være festet mot minst to konsoller

SKJØTING AV SOLARPROFIL PRO

1. Tre halve lengden av skjøteprofil inn skråtakprofil til den treffer den utpregede tappen.
2. Tre på neste SOLARPROFIL PRO.

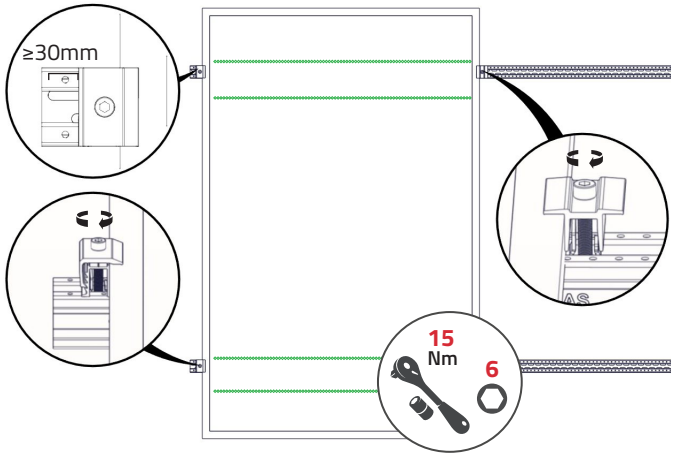

Solcellepanel monteres i henhold til panelets festesone;
sjekk produktdatablad for panel for informasjon.

Solarklemmer monteres med medfølgende klemme til solarprofil. Tlpass slik at det er **minimum 30mm** avstand fra enden a profilen til klemmen.

Solarklemme justeres i høyden for å tilpasses paneltykkelse. Trekkes til med anvist moment.