MONTERINGSBESKRIVELSE

LOBAS®

SNØFANGERUTSTYR MED GITTERGELENDER
FOR TRAPES- OG SANDWICHTAK AV STÅL (MIN.0,5MM)

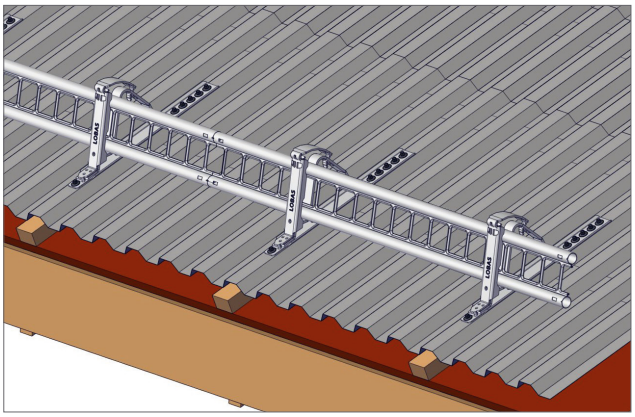

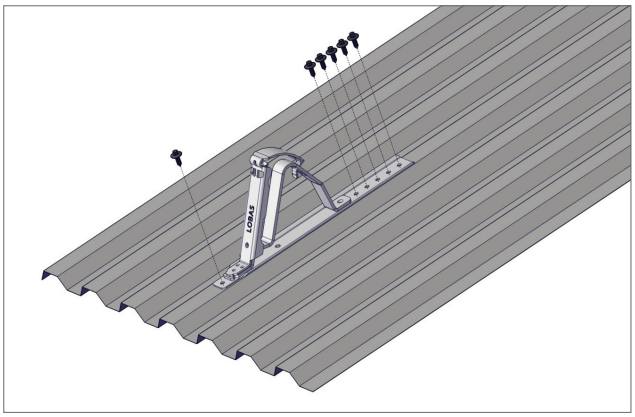

MONTERING

NB! Siden snøfangeren bare festes til platene, er det viktig at takplater og underkonstruksjon er tilstrekkelig innfestet til å kunne oppta den økte belastningen fra snøfangersystemet!

Snøfanger plasseres normalt 20-40 cm opp fra takfot, men ved lange takutstikk bør den gjerne trekkes litt lenger opp.

Tenk at opphopet snø bak snøfangeren bør ha sitt tyngdepunkt over vegg!

Konsollen plasseres på profiltoppen og skrues fast med **6 stk 6,3x19 mm** rustfri skrue.

Unngå å overtrekke skruene.

C-C avstand mellom konsollene avleses i diagrammet på baksiden av monterings-anvisningen. Når alle konsollene er montert, starter monteringen av gelender - se under:

FELLES FOR ALLE KONSOLLER: GITTERGELENDER SN GG-11 (HER VIST MED SN S-906)

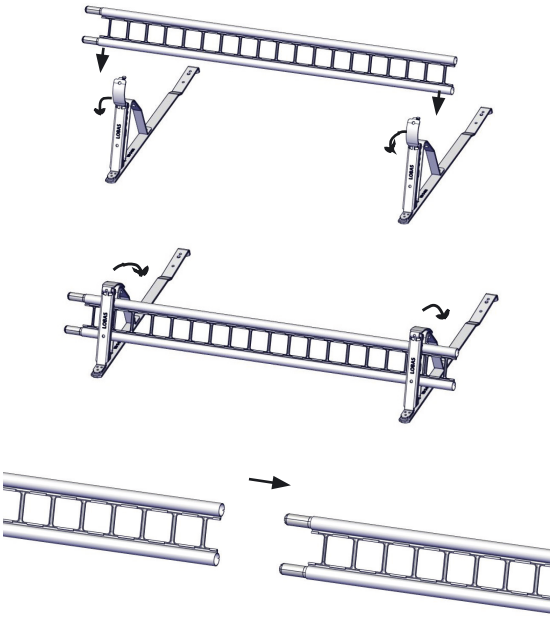

1. Låseklemme vippes opp
2. Gelender føres ned i konsollene
3. Påse at gelender er i riktig høyde
4. Låseklemmen vippes opp og presses ned i firkanthull i konsoll.

   NB! Gi låsen et slag til slutt slik at knasten går i inngrep i hullet
5. Neste gelender føres ned i konsollen på samme måte og skyves deretter inn på det forrige ved hjelp av koblingsenden. Gi gelenderet et lite dunk slik at skjøten i gelenderet går helt inn.
   Hvert gelender bør ikke stikke mer enn 20 cm ut fra endekonsollene

TA-4-24-171

28.01.2025 / R0

PRODUKT

KONSOLL
SN TP-910

Skann QR-kodene for å gå til følgende nettsider:

Produktsider i nettbutikken:

Taktabell:

Legg inn produktsegment **Taksikkerhet**, og kategori **Konsoll SN** og **Snøfangersystem**.

Ekstern brannytelse
Ansees å tilfredsstille
Reaksjon på brann Klasse A1

Lonevåg Beslagfabrikk AS
N-5282 Lonevåg
Norway

TABELL FOR MAKS C-C AVSTAND MELLOM KONSOLLER

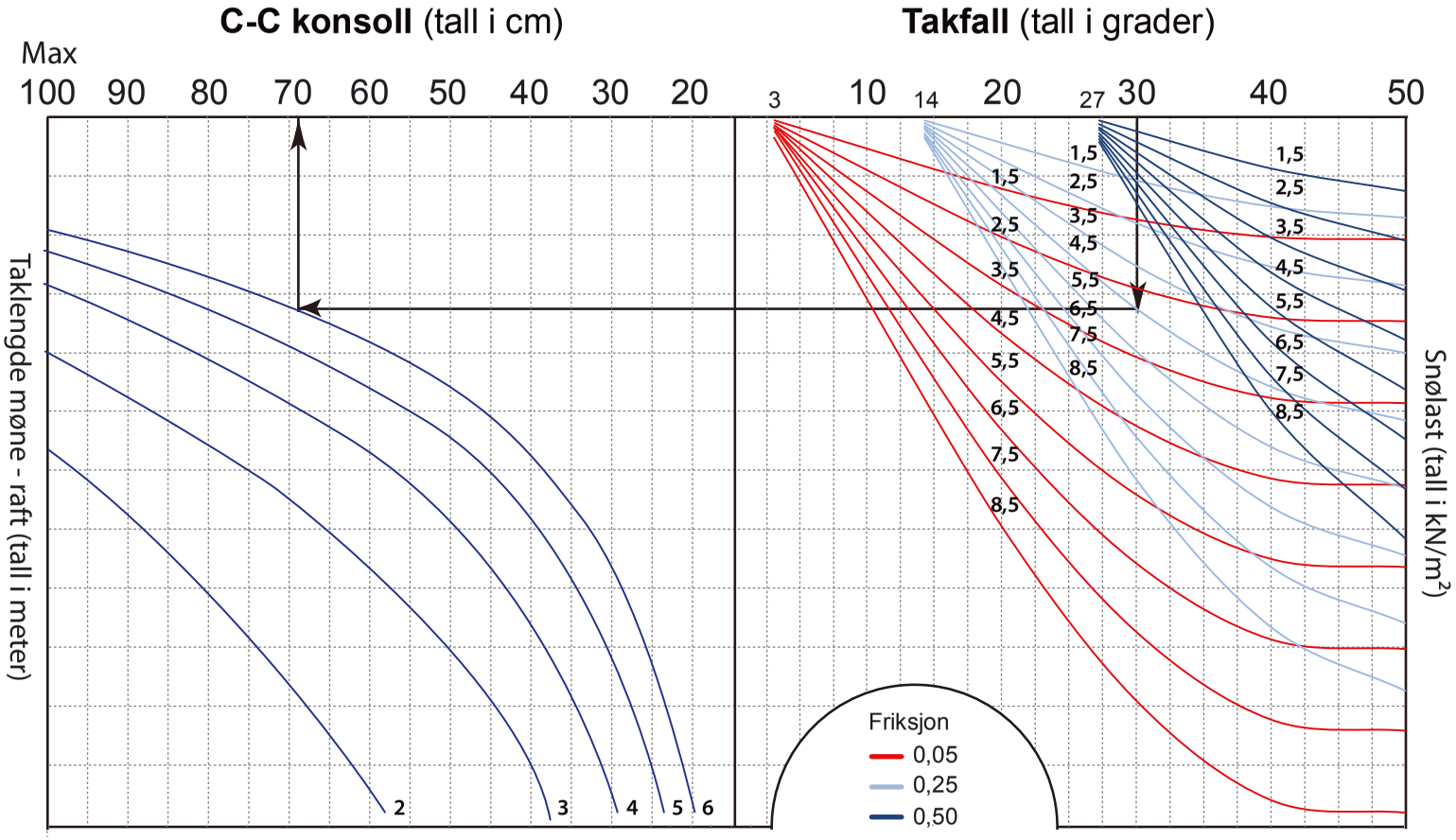

EKSEMPEL:
- Takfall 30 °
- Tegelstein, f = 0,25
- Snølast 4,5 kN/m^2,
- Taklengde = 6 meter

C-C avstand konsoller blir 67 cm

OBS!
Denne tabellen gjelder IKKE for båndtekket tak. (Se egne tabeller)

Tabellen gjelder KUN for skråtak med formfaktor 0,8 (ikke buet tak etc)

- Ved sperrelengde over 6 m skal det brukes flere rader med maks 6 m avstand pr. rad. Avstander mellom radene skal deles opp i like stor felt.
- I sløyser og saksinger hvor det lett kan bli opphoping av snø, må konsollene settes tettere sammen enn tabellen viser. Likeledes skal snøfangerne være uavbrutt langs hele taklengden og ikke stykkes opp over altaner eller inngangs-partier. Dette pga at det kan oppstå skivevirkning av snømassene.
- NB! Diagrammet er kun veiledende. Vær oppmerksom der hvor man er kjent med at ekstraordinære snøforhold kan oppstå.

Tabellen dekker 3 forskjellige friksjonskoeffisienter:
- F=0,05 dekker metallplater, glassert takstein og folie uten preging
- F=0,25 dekker betongtakstein med eller uten overflatebehandling, teglstein, skifer, takfolie med preget overflate og asfalt takbelegg uten skiferbestrøing
- F=0,5 dekker asfaltbelegg med skiferbestrøing, shingel, ru betongtakstein, taksteinsprofilert metallplatetekning med ru overflatebehandling

LOBAS®