MONTERINGSBESKRIVELSE

LOBAS®

Unv leddportbeslag for stålport WG

Torsjonsfjær bak, lav overhøyde

GA-4-06-1

01.12.2012 / R6



WG **LO** **TB**

- Denne manualen må overleveres sluttbruker når installasjonene er fullført, og bruker må ta vare på denne for senere vedlikehold, reparasjoner, oppgraderinger etc.
- Installasjonen må utføres i henhold til denne manual.
- Det anbefales å bruke profesjonell installatør dersom man ikke selv har den nødvendige kompetanse eller utstyr.
- Korrekt installert tilfredsstiller produktet alle krav i EN 12604 og EN12453.
- Installatør må fylle ut loggbok bakerst etter fullført installasjon.
- Dersom portåpner skal benyttes må denne installeres i henhold til åpnerens installasjonsmanual.

CE

Telefon: +47 56 19 31 00
E-post: lobas@lobas.no
www.lobas.no

LOBAS®

Innholdsfortegnelse

Klargjøring av portåpning 2
Oversikt utstyr 3
1 Montering av portavstiver 4
2 Oversikt plassering og antall portavstivere 4
3 Kombinasjon av seksjonshøyder 5
4 Klargjøring av portseksjon 5
5.1 Montering av karmskinner 6
5.2 Montering av sideskinner 6
6 Montering av bunnbrakett 7
7 Montering av midt- og sidehengsel og trinseholdere 8
8 Justering av sideskinnene 8
9.1 Montering av tetningslist, topp 9
9.2 Montering av topptetningslist, seksjon 9
10.1 Montering av koblingsplate m.m 10
10.2 Montering av ombyggingssett ekstra kj.h 10
10.3 Montering av takskinne 11
11.1 Montering opphengsstag og endeplate 12
11.2 Montering av avstandsskinne 12
12 Montering av løs bue 13
13 Montering av toppbrakett 13
14.1 Montering av torsjonsfjær og vaier bak (1 fjær) 14
14.2 Montering av torsjonsfjær og vaier bak (2 bak) 15
14.3 Montering av vaier 16
14.4 Monteringa av fjærstrammingssnekke 17
15 Portåpnerfeste 17
16 Montering av portåpner 18
17 Problemer? 18
18 Bruk og vedlikehold 18
19 Demontering av port 18
Logg 19
Sjekkliste 19

Klargjøring av portåpning

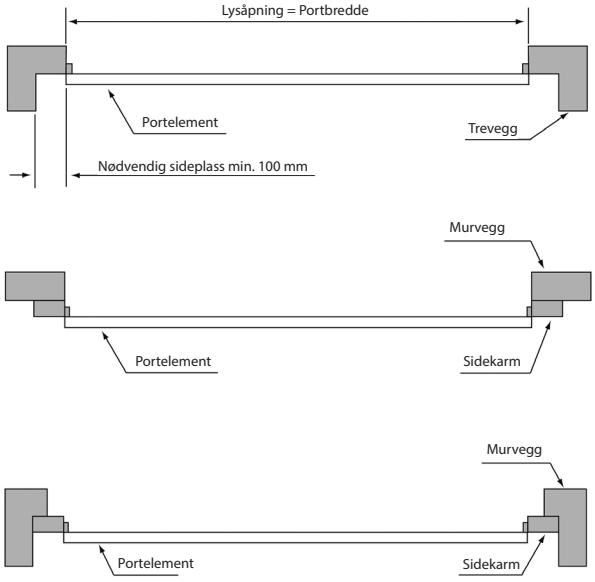

Det er forutsatt at portkarmen er av tre. Derfor medfølger treskruer til festing av sideskinnene. For festing av skinnene i andre materialer, kontakt den du har kjøpt porten av.

Vær sikker på at størrelsen av åpning passer størrelse til porten. F.eks. en port som er 2,59 m bred og 2,07 m høg trenger en åpning på 2,59 m bredde og 2,07 m høyde.
Se fig. 1-3 hvordan en kan plassere port i forskjellige typer åpninger.

NB!

- minimums avstand mellom port og vegg: **100 mm.**
- minimums avstand mellom to porter montert ved siden av hverandre: **200 mm.**

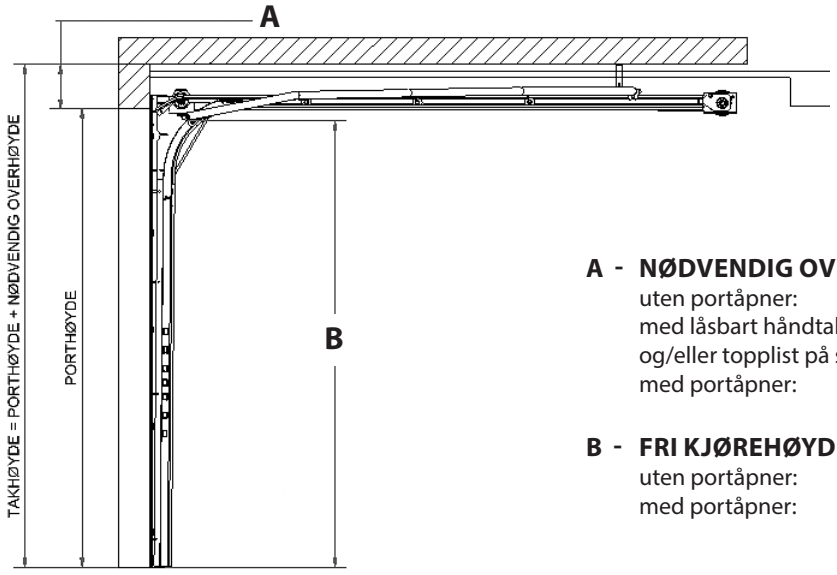

			V/OMB.SETT
A -	**NØDVENDIG OVERHØYDE**		
	uten portåpner:	8 cm	15 cm
	med låsbart håndtak og/eller topplist på seksjon	12 cm	15 cm
	med portåpner:	12 cm	15 cm
B -	**FRI KJØREHØYDE**		
	uten portåpner:	porthøyde - 14 cm	14 cm
	med portåpner:	porthøyde - 11 cm	0 cm *

**) NB! Andre deler kan henge ned i kjørerommet*

Kontroller at innholdet i beslagpakken stemmer overens med innholdsliste i mont. beskrivelsen

Skinner

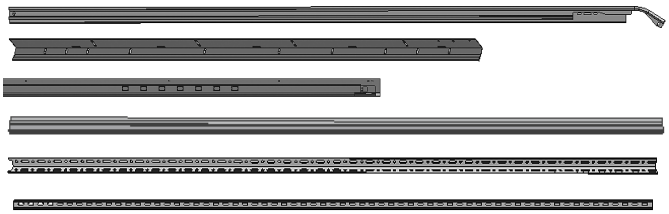

Takskinner
Karmskinner
Sideskinne
Tetningslister
Oppheng 2 m
Avstandsskinne *)

Utstyrsdeler



Koblingsplate



Koblingssleide



Forsterkningsplate



Løs skinne buer



Sidehengsel



Trinseholder Nr. 1-4



Trinse med bolt
ant. avhengig av beslagtype



Boggitrinse m/bolt



Klips, tetningslist topp



Innvendig håndtak



Bunnbrakett ****)



Vaiertrinse****)

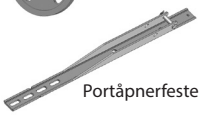

Portåpnerfeste



Midthengsel



Toppbrakett



Midtplate **)



Opphengsstag **)



Fjærbruddsikring ***)

Utstyr torsjonsfjær (TB)



Fjær

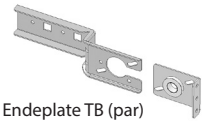

Endeplate TB (par)



Trommel (par)

Aksling



Ståltau m/feste

Tillegsutstyr torsjonsfjær (TB)



Snekkebrakett

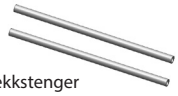

Opptrekkstenger
til torsjonsfjær



Fjærstram-
mings-snekke

TILLEGSUTSTYR:
Ombyggingssett ekstra innkjøringshøyde



Bunnbrakett
Minor



Trinsefeste UNV
m/vaiertrinse

Skrueposer
L-67 og L-68

**) Enkelte leverandører bruker ikke dette utstyret på portbredder < 3,05 m*

***) Standard fra portbredde 3,05 m*

****) Kun ved porter med to torsjonsfjærer*

*****) Leveres ikke ved ombyggingssett for ekstra kjørehøyde*

Skrueposer

Pose	Brukes til	Inneholder
L-38	Sideskinne UNV, løs bue	12 stk M6x16 skrue 12 stk M6 flensmutter, el.forz
L-39	Koblingssleide UNV Avstandsskinne, bak, TB	2 stk. M8x25 seksk.skrue, el.forz. 2 stk. M8 seksk.mutter, el.forz.
L-42	Hengsel, bunn/toppbrakett	60 stk. 6,3x25mm borskruer
L-81	Ekstra hengsel	4 stk. 6,3x25mm borskruer
L-58	Støttebøyle	2 stk. støttebøyle UNV beslag 2 stk. M6x45 låseskrue 2 stk. M6 låsemutter, el. forz
L-04	Tetningslist, topp	4 stk 6x30mm treskruer
L-44	Torsjonsfjær	2 stk. M8x25 låseskrue m/spor 2 stk. M8 tensifl. mutter
L-46**	Vaiertrinse UNV	2 stk. M10x35 trinsebolt 2 stk. M10 låsemutter, el. forz
L-47	Karmskinne UNV	20 stk. 8x45mm treskruer m/flens

Pose	Brukes til	Inneholder
L-57	Vinkeloppheng UNV	4 stk. M8x45 treskruer m/flens 2 stk. M8x25 seksk. skrue, el forz. 2 stk. M8x16 skruer 4 stk. M8 mutter, el.forz
L-69	Portåpnerfeste	1 stk. clevis pin 8x35 el.zink 1 stk. cotter pin 2,0 mm el.zink
L-49*	Portavstiver	14 stk 6,3x25 mm borskruer 3 stk klips for portavstiver
L-70	Midtoppheng bak TB	1 stk. 8 x 45 treskruer m/flens 3 stk. M8x25 låseskrue m/spor 3 stk. M8 tensifl.mutter

*) Kun ved portavstiver
**) Leveres ikke ved ombyggingssett for ekstra innkjøringshøyde

Tilleggsutstyr





Topplist på seksjon Kan øke porthøyde med max 3 cm

Telefon: +47 56 19 31 00
E-post: lobas@lobas.no
www.lobas.no

LOBAS®

1 Oversikt over utstyr og montering av portavstiver

Fig. 1: Portavstiver montert på toppseksjon. Lav overhøyde. (Se tabell pkt 2 for plassering og antall)
Se pkt 15 for montering av potråpnerfeste. Det anbefales montert samtidig med portavstiver.

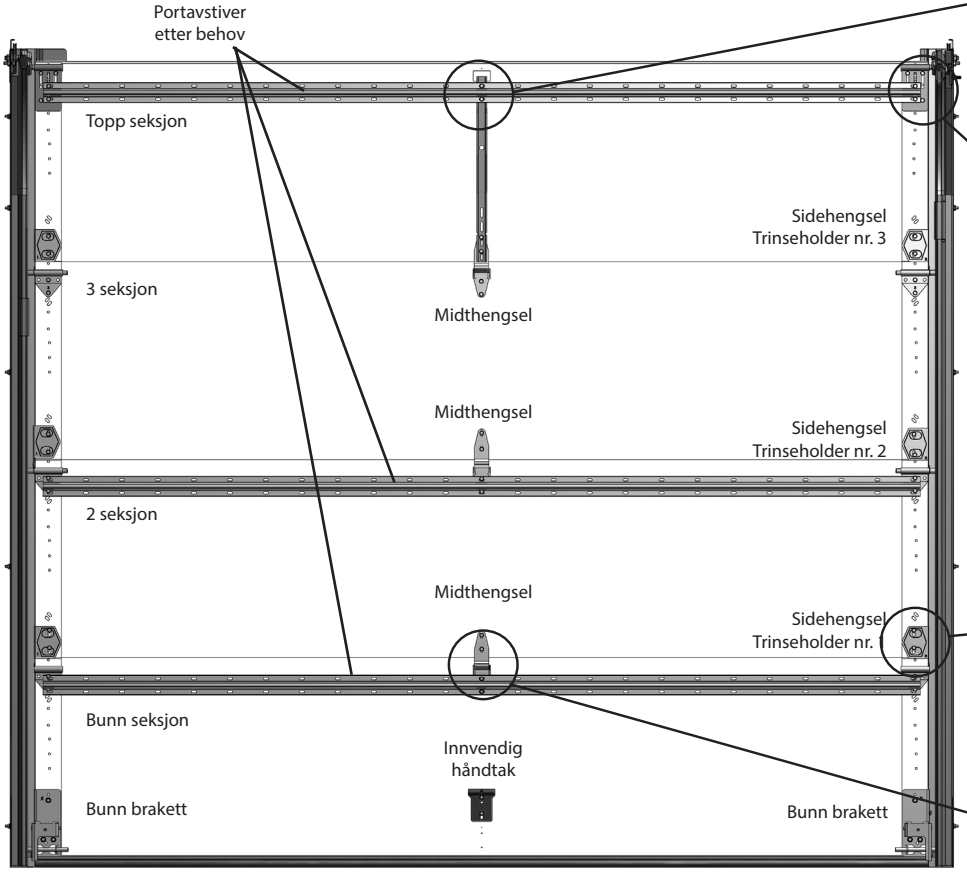

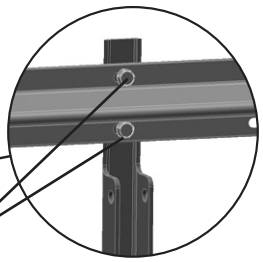

6,3x25 mm borskrue *(Pose L-49)*

(Portavstiver legges over "hull" for midthengsel)

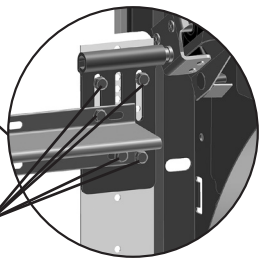

6,3x25 mm borskrue *(Pose L-49 og L-42)*

(Portavstiver må evt. kappes innen for toppbrakett)

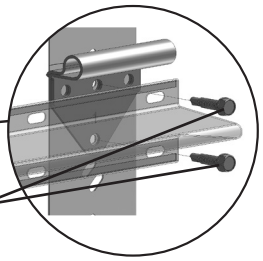

6,3x25 mm borskrue *(Pose L-42)*

(Portavstiver skrues med de samme skruene som i trinseholder)

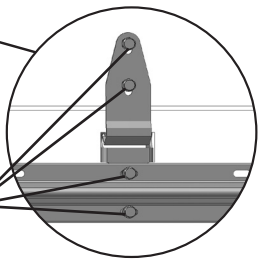

6,3x25 mm borskrue *(Pose L-42)*

(Portavstiver skrue med de samme skruene som i midthengsel)

Pose nr.	Brukes til	Inneholder
L-49	portavstiver Amarr topp	14 stk 6 x 25 mm borskruer, 3 stk klips

Trinseholder nr.	
4 seksjoner	1 - 2 - 3
5 seksjoner	1 - 2 - 3 - 4
6 seksjoner	1 - 2 - 2 -3 - 4
7 seksjoner	1 - 2 - 2 - 2 - 3 - 4

2 Oversikt plassering og antall portavstiver

Dimensjonert for vindklasse 1.

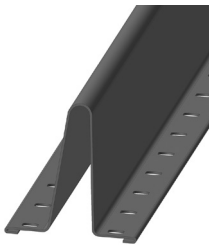

Portbredde	H = 1,85-2,15 m 4 seksjoner	Antall skrueposer	H=2,30-2,68 m 5 seksjoner	Antall skrueposer	H = 2,76-3,22 m 6 seksjoner	Antall skrueposer
3,05 - 4,27 m	Topp seksjon	1 pose L-49	Topp seksjon 3. seksjon	1 pose L-49	Topp seksjon 3. seksjon Bunn seksjon	1 pose L-49
4,57 - 5,03 m	Topp seksjon 2. seksjon	1 pose L-49	Topp seksjon 3. seksjon Bunn seksjon	1 pose L-49	Topp seksjon 4. seksjon 3. seksjon Bunn seksjon	1 pose L-49
5,04 - 5,49 m	Topp seksjon 2. seksjon Bunn seksjon	1 pose L-49	Topp seksjon 3 seksjon 2. seksjon Bunn seksjon	1 pose L-49	Topp seksjon 4. seksjon 3. seksjon 2. seksjon Bunn seksjon	1 pose L-49

3 Kombinasjon av seksjonshøyder

Port høyde inkl bunnlist	Antall seksjoner	HØYDE AV HVER SEKSJON Bunn mm	2. mellom mm	3. mellom mm	4. mellom mm	5. mellom mm	Topp mm
1,85 m	4	457	457	457			457
1,92 m	4	457	457	457			533
2,00 m	4	533	457	457			533
2,07 m	4	457	533	533			533
2,15 m	4	533	533	533			533
2,30 m	5	457	457	457	457		457
2,38 m	5	457	457	457	457		533
2,46 m	5	533	457	457	457		533
2,53 m	5	533	533	457	457		533
2,61 m	5	457	533	533	533		533
2,68 m	5	533	533	533	533		533
2,76 m	6	457	457	457	457	457	457
2,84 m	6	457	457	457	457	457	533
2,91 m	6	533	457	457	457	457	533
2,99 m	6	533	533	457	457	457	533
3,06 m	6	533	533	533	457	457	533

Nødvendig verktøy



4 Klargjøring av portseksjonene

Pakk opp portbladene og plasser bunnseksjon på sagbukker med utsiden ned. Vær sikker på at de ligger på polyethylene skum (evt. papp) fra emballasjen på trebordene, slik at en unngår striper på portbladene

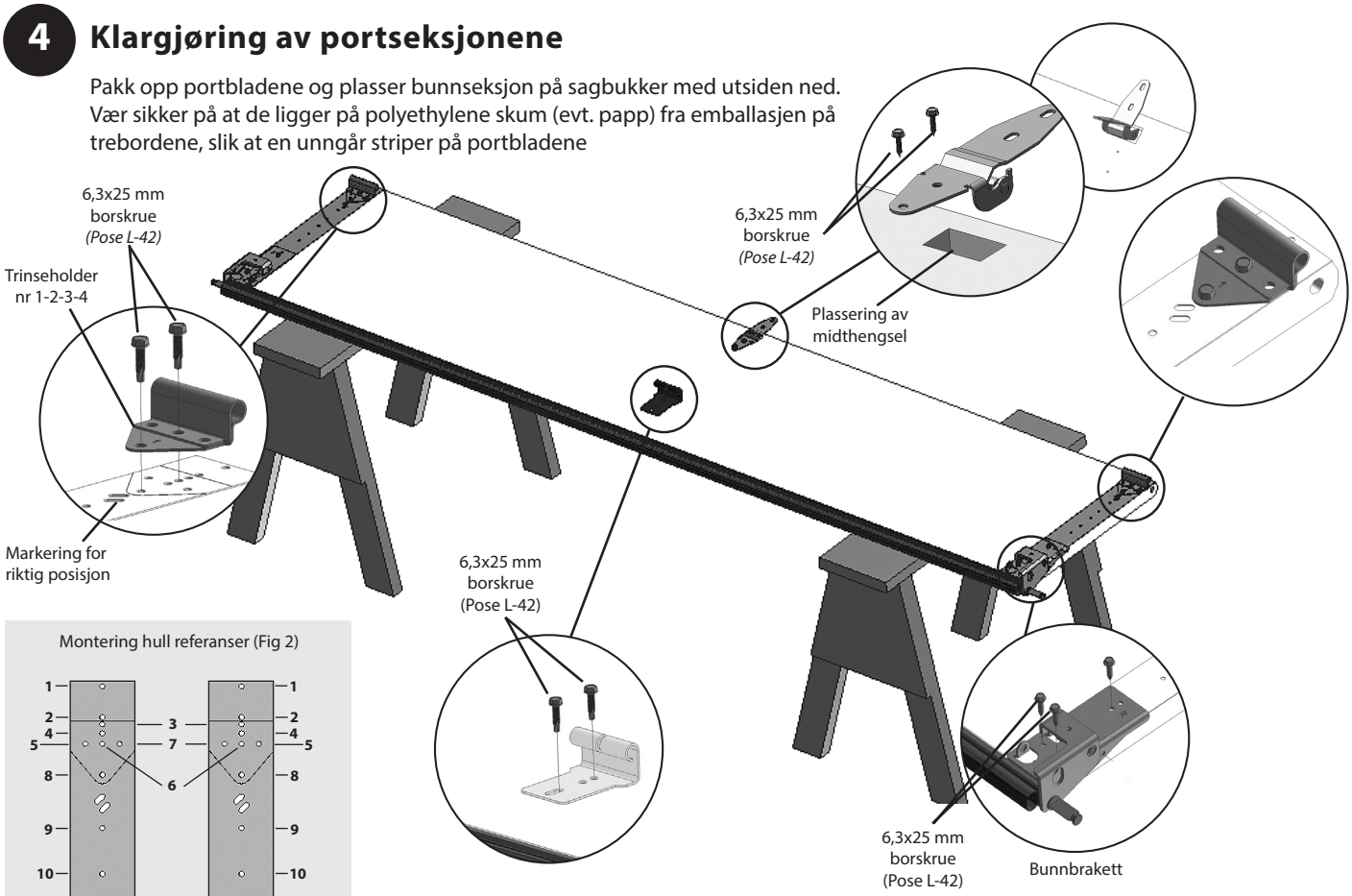

Montering hull referanser (Fig 2)

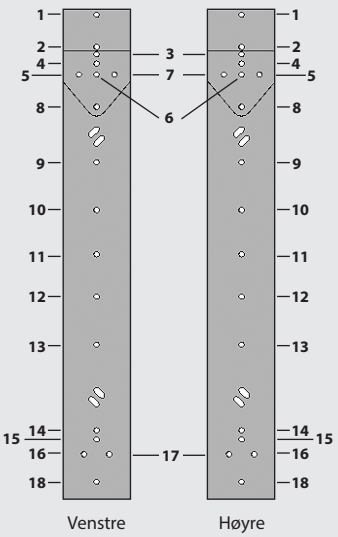

Bunnbrakett installasjon: Plasser bunnbrakett plate (venstre og høyre) på bunn av seksjonen og platen over hullene (16 og 17). Fest bunnbrakett plate til porten med skruer. Sett i trinse med bolt.

Trinseholder installasjon: Trinseholder har nummerering for lettere identifisering, og plassering på porten (se fig.1 side 3). Alle trinseholdere er festet til porten med to skruer, bruk hullene (4 og 8). På porten er det merket et avtrykk for riktig plassering av trinseholder.

Midthengsel installasjon: Plasser midthengsel i fordypningen på porten som vist på fig.

Telefon: +47 56 19 31 00
E-post: lobas@lobas.no
www.lobas.no

LOBAS®

5.1 Montering av karmskinner



OBS! Sjekk levert utstyrseske. ***UNV trinsefeste FKH*** *(bildet) inngår i vårt* ***"Ombyggingssett for ekstra innkjøringshøyde".***



Knepp sidetetningslist på karmskinne før denne skrues til vegg

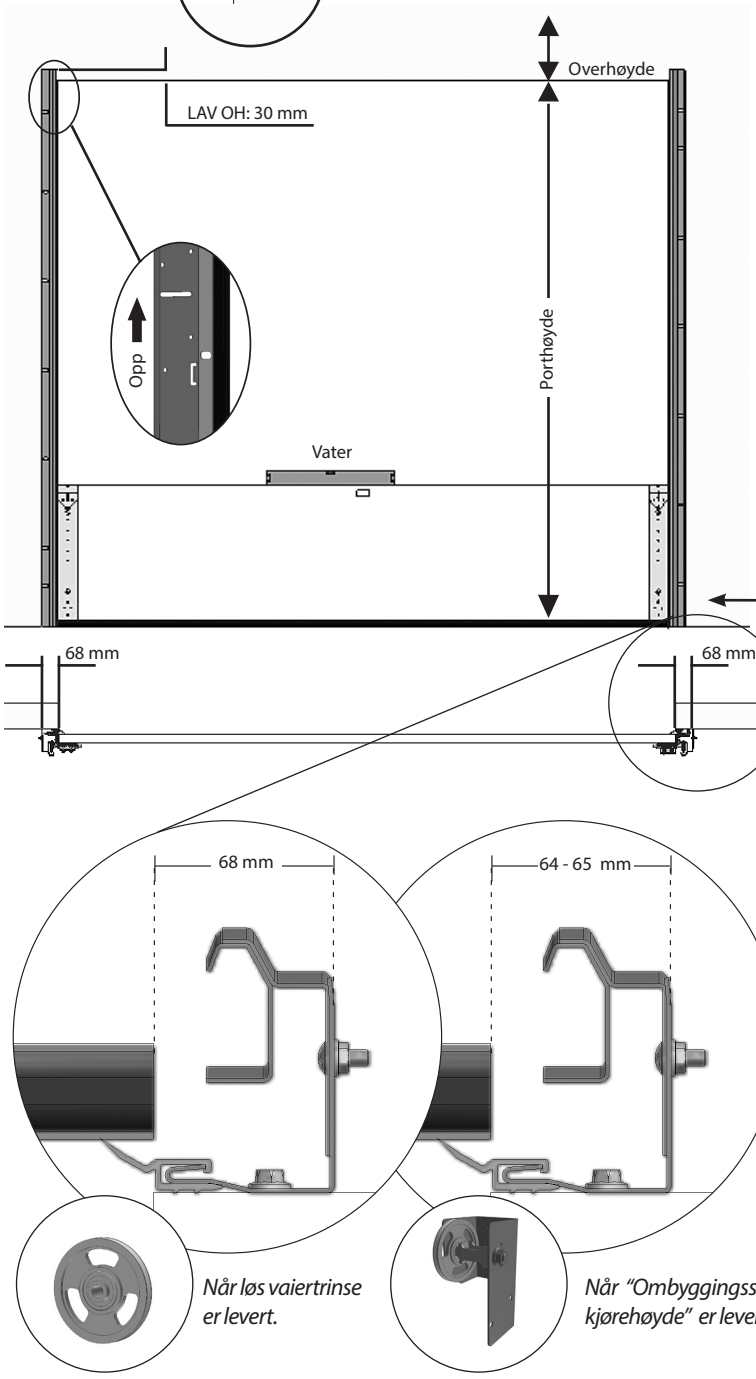

Når løs vaiertrinse er levert.

Når "Ombyggingssett for ekstra kjørehøyde" er levert.

Nå monteres

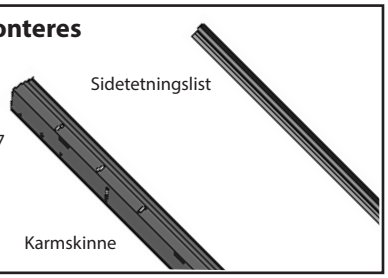

Nederste portblad settes midt i portåpningen. Kontroller at det står vannrett. Dersom dette ikke er tilfelle, juster med klosser (eller justeringsskruer dersom slike er montert).

Sett merke i sidekarmen 68 mm ut fra sidekantene på portseksjonen på begge sider.

OBS! Ved "Ombyggingsset for ekstra innkjøringshøyde" skal merke settes 64 - 65 mm fra sidekantene på prostseksjonen

Ta vekk portbladet. Strek opp loddlinjer fra hvert av merkene i sidekarmen. (Loddlinjen markerer yttersiden på karmskinnen). Sett merker for høyde (vatres). Denne skal være lik: **porthøyde + 3 cm**.

OBS! Eventuelt for lange karm/sideskinner må kappes av i underkant.

Skru fast karmskinne. Fordel inntil 8 skruer jevnt på hver side (Pose L-47) .

NB! Toppen av karmskinene må være i vater.

5.2 Montering av sideskinner

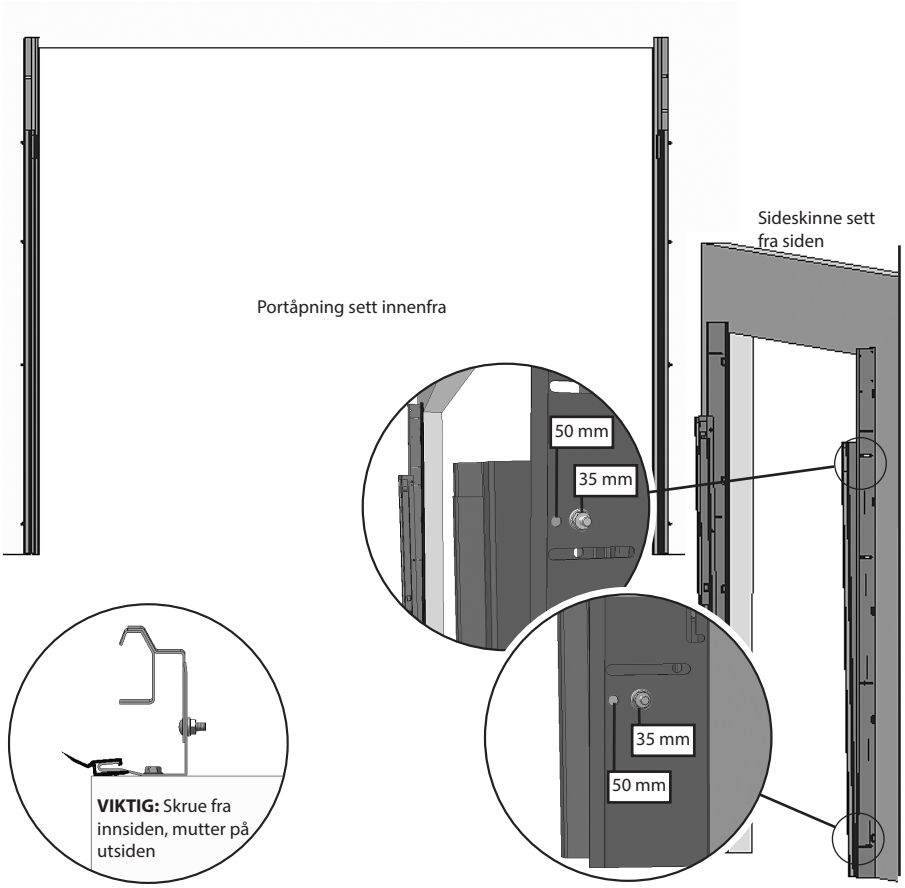

Nå monteres

Skruer:
Pose L-38

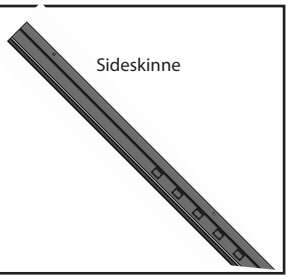

Sideskinne må justeres etter porttykkelse. Sideskinnen monteres på innsiden av karmskinnen (se snitt fig).

Ved porttykkelser på 35 eller 50 mm kan de tilhørende faste hull benyttes for letter justering.

Monter løst med M6x16 skruer m/mutter (Pose L-38) i justerbare hullene på karmskinnene.

Fordel inntil 7 skruer jevnt på hver side.

NB! Hvis karmskinnene ble kappet må sideskinnene kappes tilsvarende.

Eksempel:
Kappes det 10 cm av karmskinne skal det kappes 10 cm av sideskinne. Kapping skal skje i skinnens underkant.

6 Montering av bunnbrakett

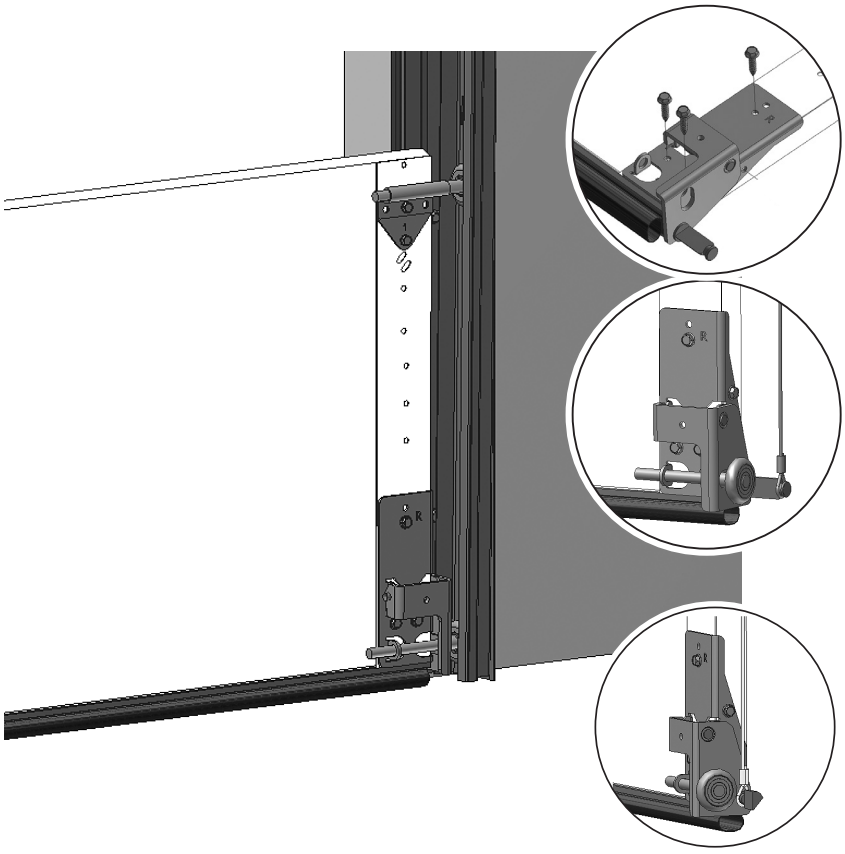

Nå monteres

Skruer:
Pose L-42
Pose L-81

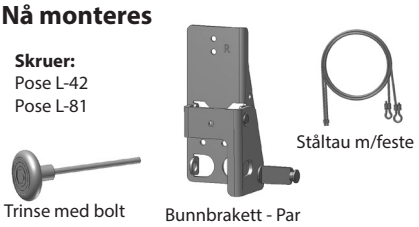

Nederste portblad settes opp i portåpningen. Kontroller at portseksjonen er i vater. Kontroller at porten står midt i portåpning. (Kontrollmål portende og ytterkant på karmskinne (68 mm / 64-65 mm v/omb. sett).

Vaier må henges på bunnbrakett før seksjonen trees inn i sideskinne. Legg andre enden av vaieren over topp karmskinne.

*Ved **"Ombyggingssett for ekstra innkjøringshøyde"** medfølger Minor bunnbrakett.*

*Bunnbraketten skrues til port med skruer som vist. Vaier henges inn på bolten, i**nnenfor knivdelen**.*

Telefon: +47 56 19 31 00
E-post: lobas@lobas.no
www.lobas.no

7 Montering av midthengsel, sidehengsel og trinseholdere

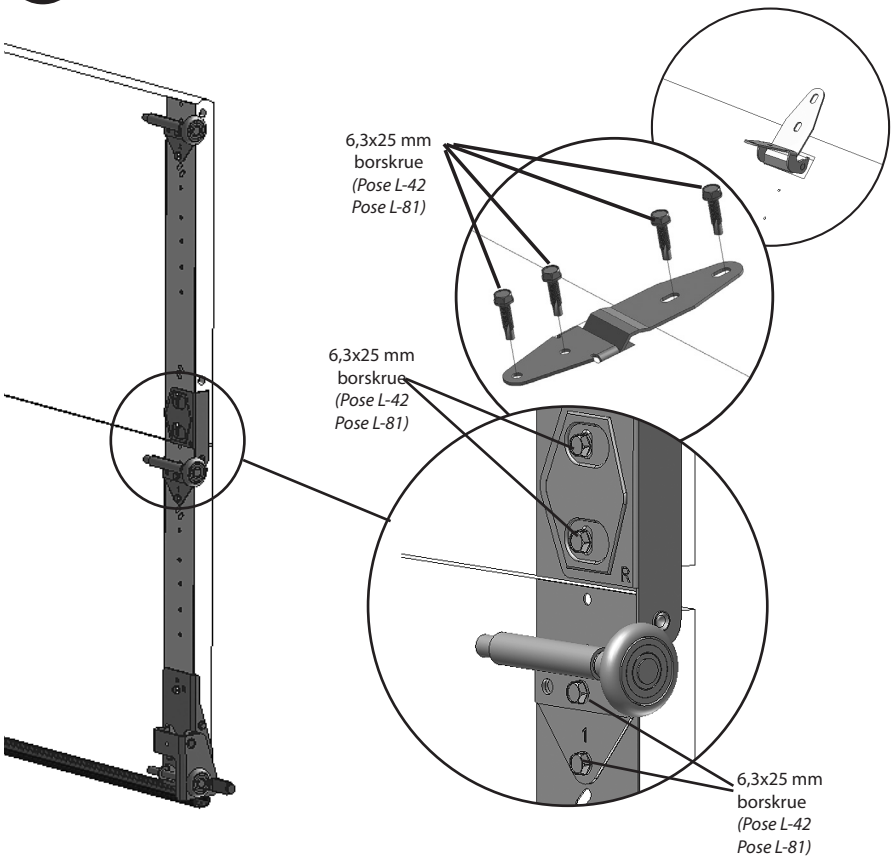

Nå monteres

Skruer:
Pose L-42
Pose L-81

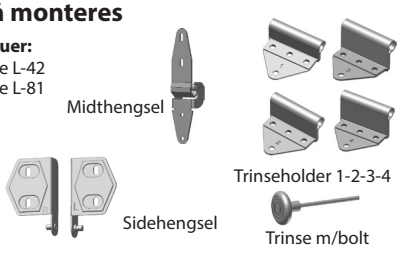

Sidehengsel trees inn fra siden etter at seksjonen står i sideskinne. Bolten skal trees inn i hull i siden på nederste seksjon. Skru fast til den øverste seksjonen (Pose L-42 / L-81 - Hull nr. 15 og 18 - se fig)

Skru fast midthengsel med 4 stk. skruer (Pose L-42). Se også side 5)

Monter øvrige portblad og hengsler, utenom siste portblad.

NB! Trinseholder er nummerert, monter i stigende rekkefølge. Se tabell-

Trinseholder nr.	
4 seksjoner	1 - 2 - 3
5 seksjoner	1 - 2 - 3 - 4
6 seksjoner	1 - 2 - 2 -3 - 4
7 seksjoner	1 - 2 - 2 - 2 - 3 - 4

8 Justering av sideskinnene

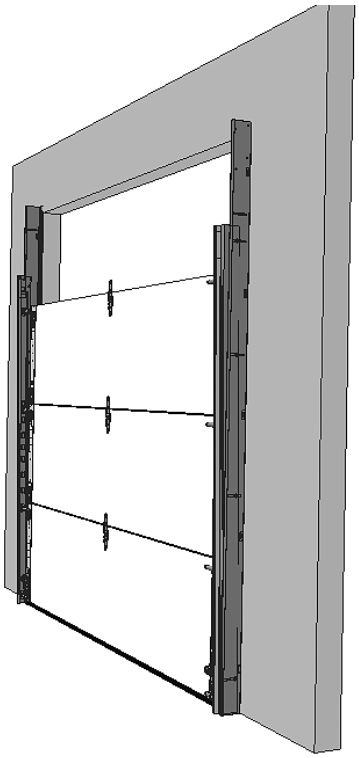

Dersom ikke hull for fast porttykkelse er brukt, justeres sideskinne som følger:

Press forsiktig port elementene mot tetning-slist (utside), og stram skruene i sideskinnen.

Stram først den nederste og øverste skruen før en strammer de siste.

9.1 Montering tetningslist, topp

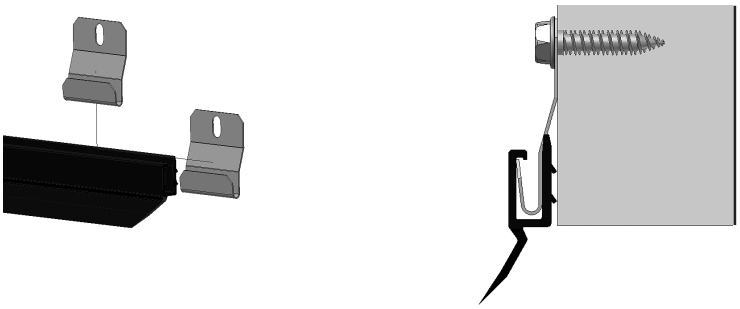

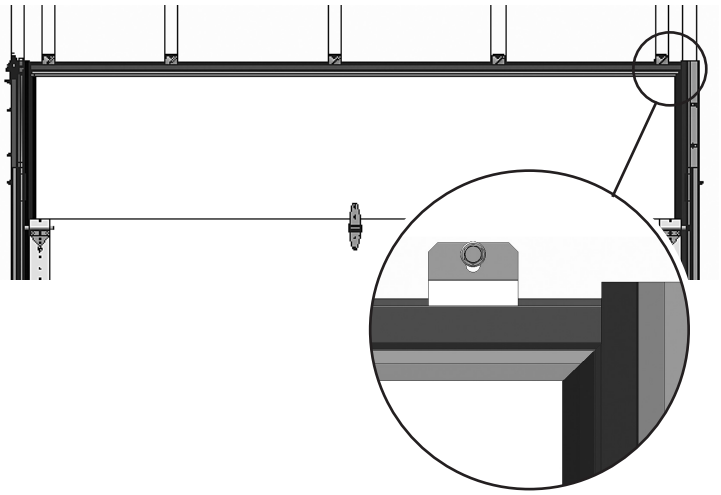

Nå monteres

Skruer:
Pose L-04

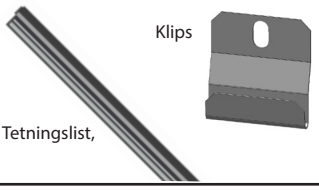

Tetningslist kappes til riktig lengde.
Knepp inn klips på tetningslist-
profil før denne festes til overkarm med treskruer 6x30 mm m/flens. (pose L-04)

TIPS:
For finere overgang kan endene skråkappes.

9.2 Montering av ekstrautstyr - Topptetningslist, mont. på seksjon (Alt. til pkt 9.1)

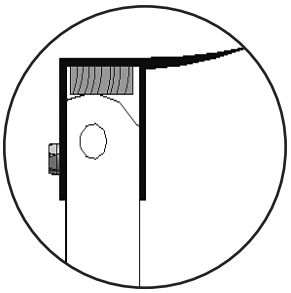

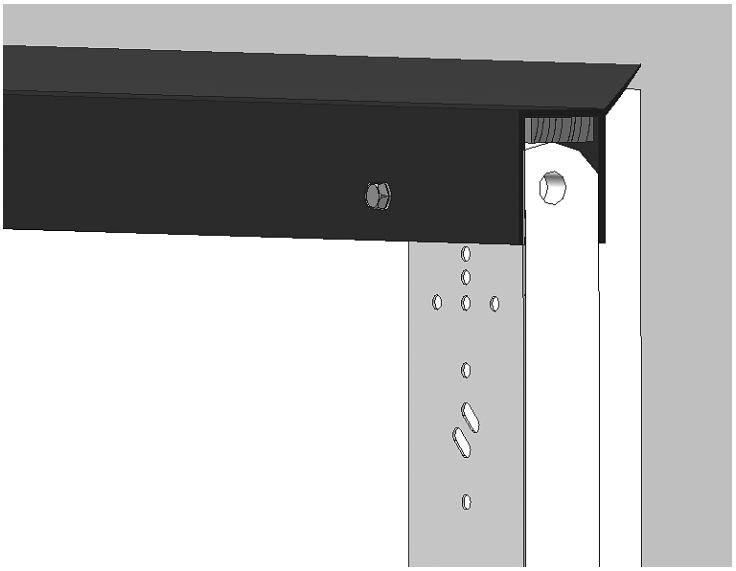

Nå monteres

Skruer:
Pose L-81

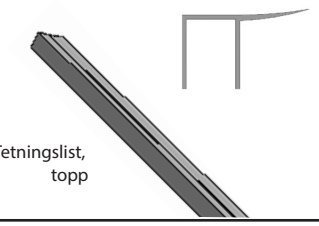

Dersom tetn.list på topp-element benyttes for å øke porthøyden intil 3 cm, anbefales det å legge inn en tilpasset list i profilen.

Profilen skrues til porten på innsiden, ca. 1 skrue pr. m. (Pose L-81)

Profilen kan i tillegg limes til porten med silikonlim eller lignende.

Telefon: +47 56 19 31 00
E-post: lobas@lobas.no
www.lobas.no

10.1 Montering av koblingsplate, forsterkningsplate, vaiertrinse og koblingssleide

Se pkt 10.2 dersom **ombyggingssett for ekstra kjørehøyde** er levert.

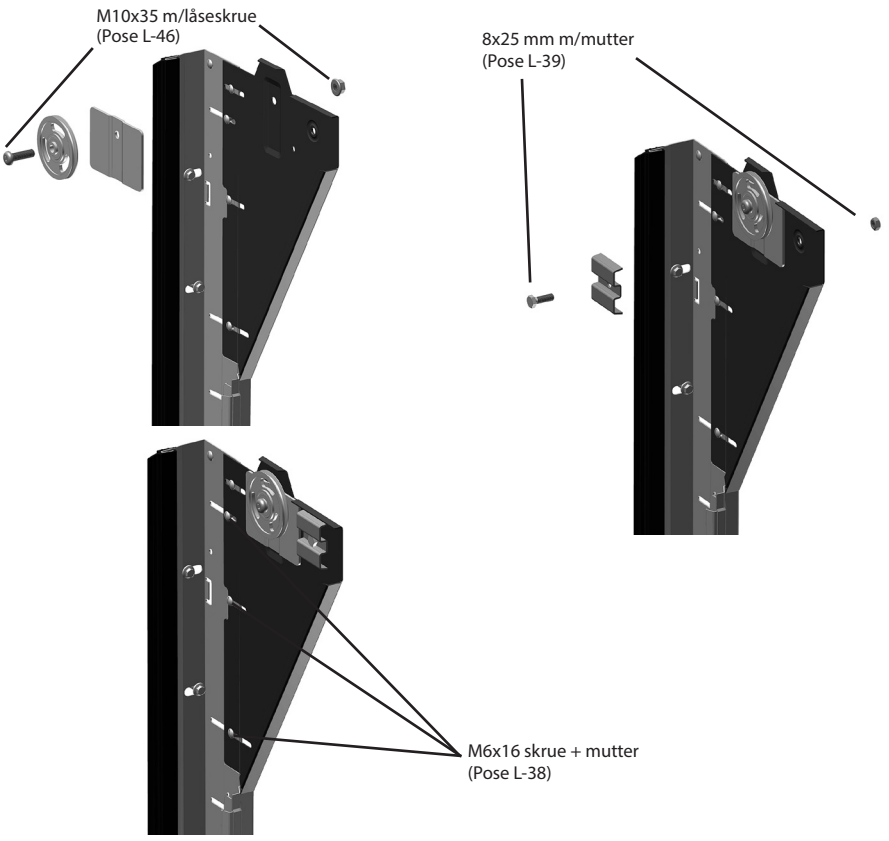

Nå monteres

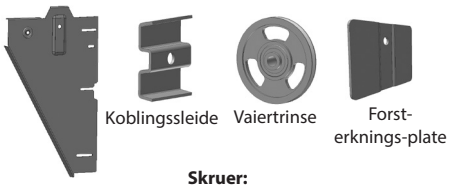

Skruer:
Pose L-38 Pose L-39 Pose L-46

Monter forsterkningsplate og vaiertrinse med M10x35 trinsebolt og låsemutter som vist på fig (Pose L-46)

Monter koblingssleide med M8x25 m/mutter. (Pose L-39). Skru skruen løst først. Strammes etter at takskinnene er riktig posisjonert.

Koblingsplate monteres på innsiden av karmskinne.

Monter koblingsplate i de viste hullene på karmskinnene med 3 stk. M6x16 skrue og mutter (Pose L-38) (på innsiden).

10.2 TILLEGGSUTSTYR OMBYGGINGSSETT: Montering av koblingsplate, forsterkningsplate, UNV trinsefeste og koblingssleide

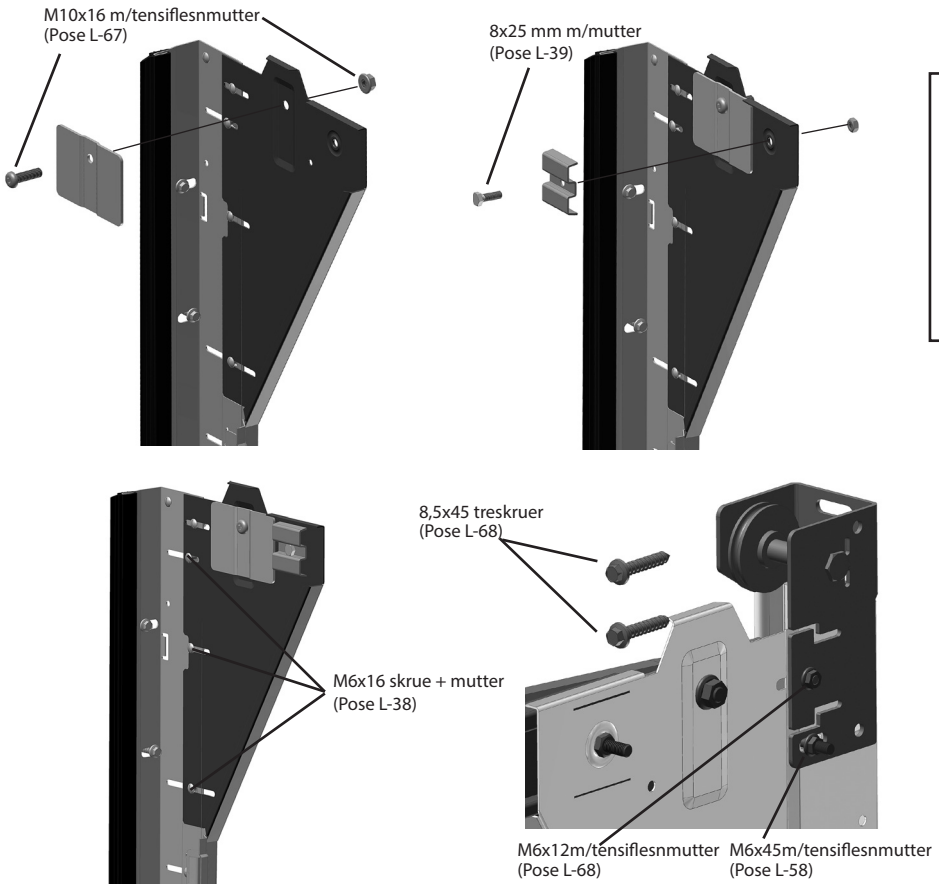

Nå monteres

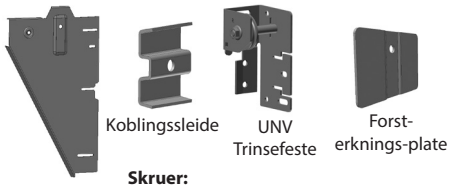

Skruer:
Pose L-38, L-39, L-58, L-67 og L-68

Monter forsterkningsplate M10x16sekskant-skrue med tensiflensmutter som vist på fig (Pose L-67)

Monter koblingssleide med M8x25 m/mutter. (Pose L-39). Skru skruen løst først. Strammes etter at takskinnene er riktig posisjonert.

Koblingsplate monteres på innsiden av karmskinne. Monter koblingsplate i de viste hullene på karmskinnene med 3 stk. M6x16 skrue og mutter (Pose L-38) (på innsiden).

Trinseholder monteres på karmskinnen med 1 stk M6x12 mm skrue m/flensmutter, 1 stk M6x45 mm skrue m/flensmutter og skrues i karm med 2 stk 8x45 mm treskruer.

10.3 Montering av takskinnene

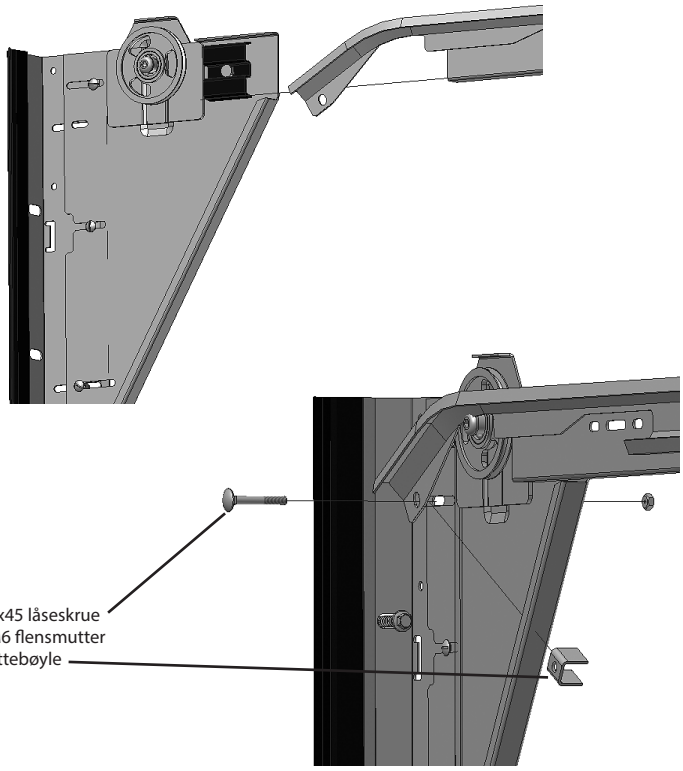

Nå monteres

Skruer:
Pose L-58

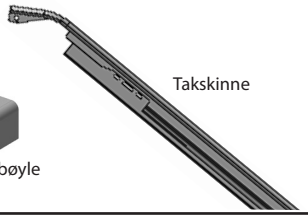



Støttebøyle

Se også pkt. 11.1
Sett på oppheng og endebeslag bak før skinnene monteres.

Takskinnene trees inn på koblingsbeslaget fremme. Legg støttebøyle mellom skinne og koblingsplate. Skrue fast med M6x45 og flensmutter som vist på fig. (Pose L-58)

Skru skruen løst først. Strammes etter at takskinnene er riktig posisjonert.

Monter takskinnene på begge sidene, pass på at takskinnene er i vater.

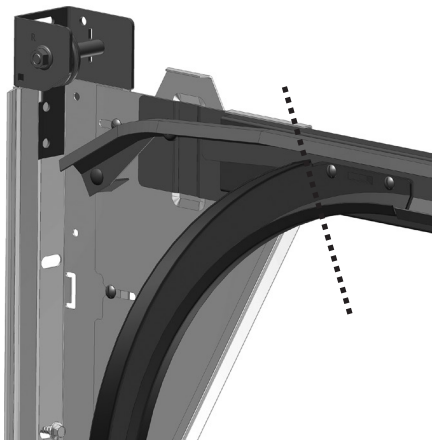

NB! Ved ombyggingssett for ekstra kjørehøyde må man ikke justere opp-grensen for portåpneren så langt at vaierbolten på bunnbraketten går forbi øvre ende av skinnebuen

Telefon: +47 56 19 31 00
E-post: lobas@lobas.no
www.lobas.no

11.1 Montering opphengstag og endeplate

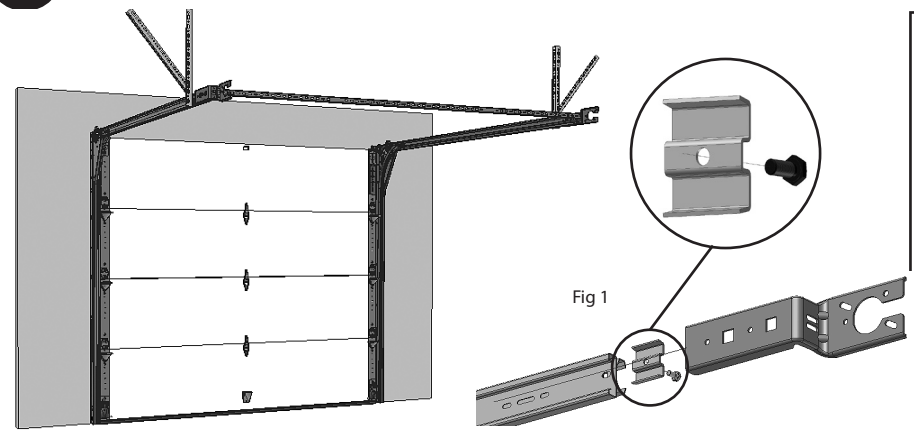

Fig 1

Nå monteres

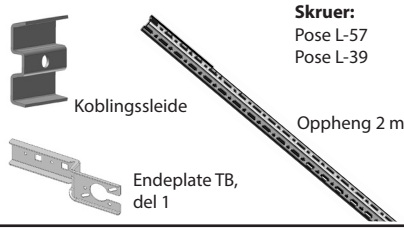

En sleide med skrue vendt utover føres inn i takskinnens ytterside for oppheng (Pose L-39).

To nye sleider med skrue føres inn og endeplate skrues fast bak på skinnen (Pose L-39).

Opphengsvinkel monteres på sleide og festes til taket der det er mest gunstig (bjelke el. lign.) Opphengsvinkel bør monteres så nærme endeplaten som mulig,. Avstand fra kanten på endeplaten til opphengsvinkel **bør ikke overskride 20 cm. (se fig 2)**

Opphengsvinkel kan eventuelt monteres i bakkant av endeplatens del 2 (se fig 3)

Takskinner vatres og diagonalmål kontrolleres/ justeres, før alle skruer dras godt til.

Monter på skrå-stag som vist på fig. 2

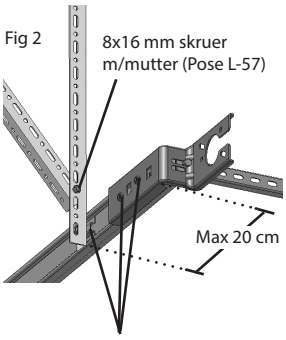

Fig 2

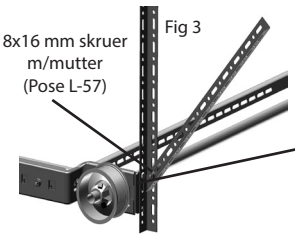

Fig 3

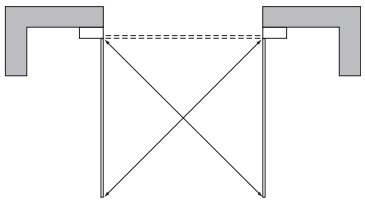

Fig 4

Diagonalmåling: Figuren viser skinnene sett ovenfra. Diagonalmålene som er vist i figuren, må være like lange. Bruk måleband eller snor

11.2 Montering av avstandsskinne

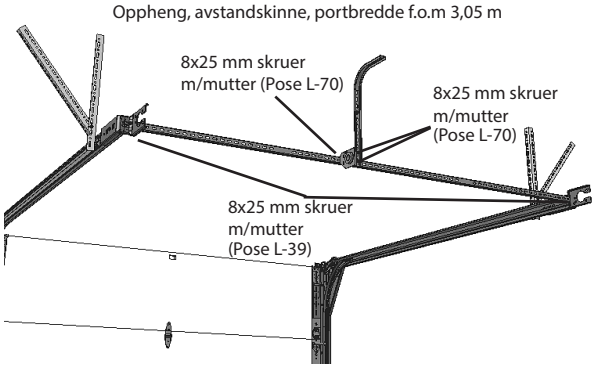

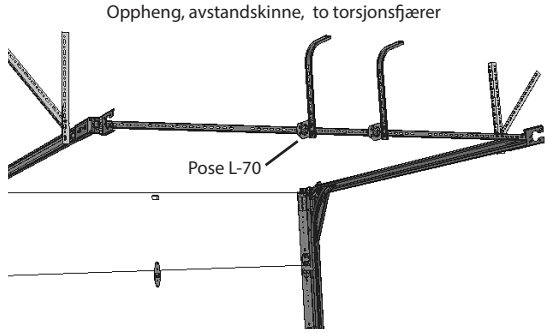

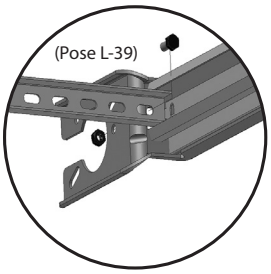

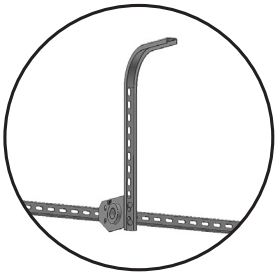

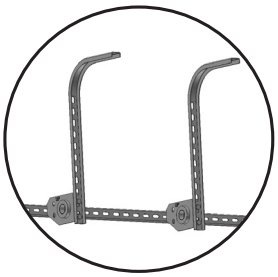

Nå monteres

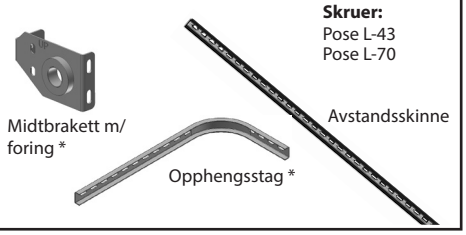

Avstandsskinne kappes til lengde lik avstand mellom takskinner i fremkant (målt i bunnen av skinnene) - eksakt portbredde + 84 mm) og monteres i bakkant av skinnene.

Skrues fast til endeplate med 8x25 mm sekskantskrue m/mutter. (Pose L-39)

Når avstandsskinne brukes ved TB og portbredde over 3 m, må ekstra oppheng benyttes som vist på fig. (Pose L-70)

** Blir levert fra portbredde 3,05 m. Ved delt torsjonsaksling leveres det 2 stk midtbraketter og 2 stk opphengsstag.*

12 Montering av løs bue

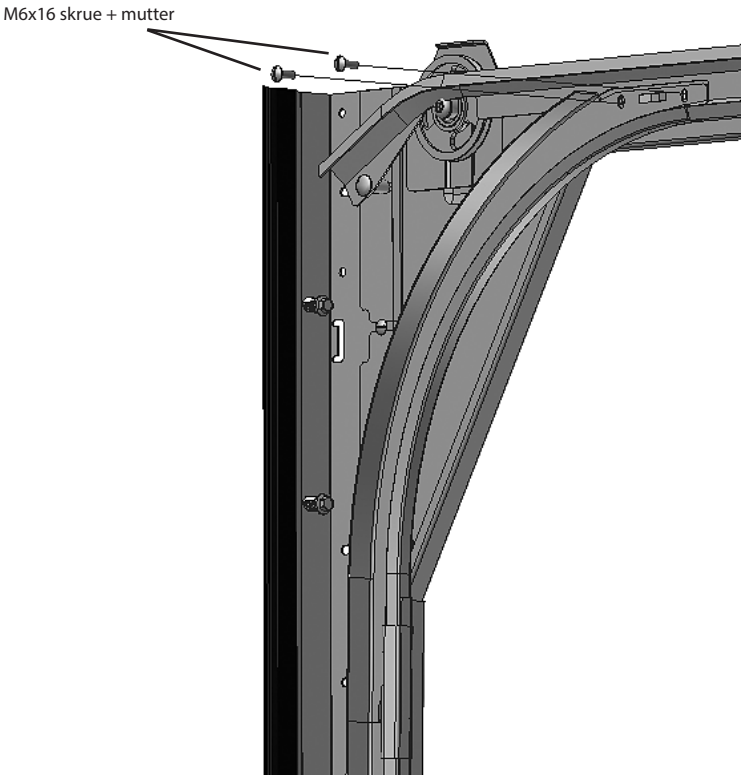

Nå monteres

Skruer:
Pose L-38

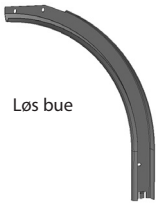
Løs bue

Buen føres ned i kobling på sideskinne.
Koblingsplate/takskinne justeres slik at buen passer i koblingssporene på takskinne.
Skru fast buen. (Pose L-38)

13 Montering av toppbrakett

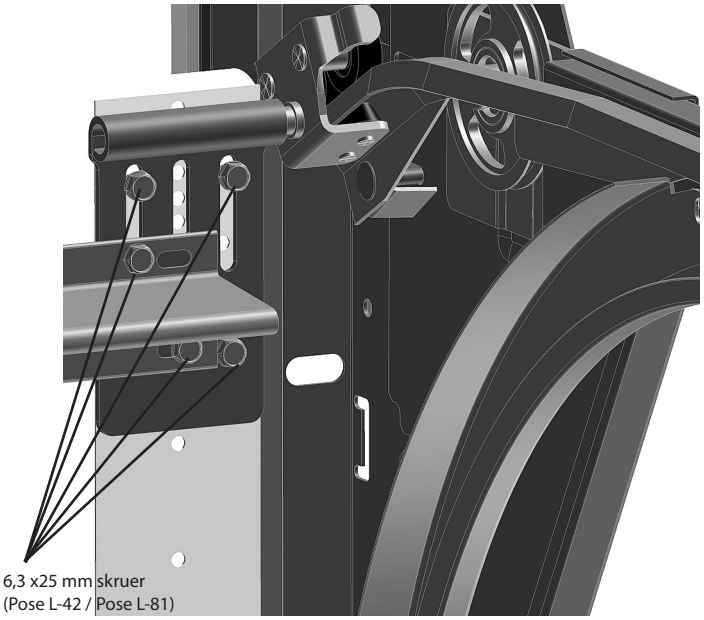

Nå monteres

Skruer:
Pose L-42
Pose L-81


Boggitrinse m/ bolt


Toppbrakett

Sett inn toppseksjon, og monter på side-hengsel og midthengsel.

Før boggitrinse inn på takskinne, og tre toppbrakett inn mot port slik at den ligger ca jevnt med toppen av elementet.

Kontroller at porten ligger jevnt med tet-ningslistene på utsiden, og skru toppbraket-ten fast med skruer.
(pose L-41 / L-81)

Skru fortrinnsvis i markerte hull, med dette er ikke noe krav.

NB! Toppbrakett må ikke monteres høyerere enn toppen av portseksjonen.

Telefon: +47 56 19 31 00
E-post: lobas@lobas.no
www.lobas.no

14.1 Montering 1 stk torsjonsfjær og vaier TB

Dersom snekkebrakett er levert med, må disse delene monteres samtidig. Se pkt 14.4

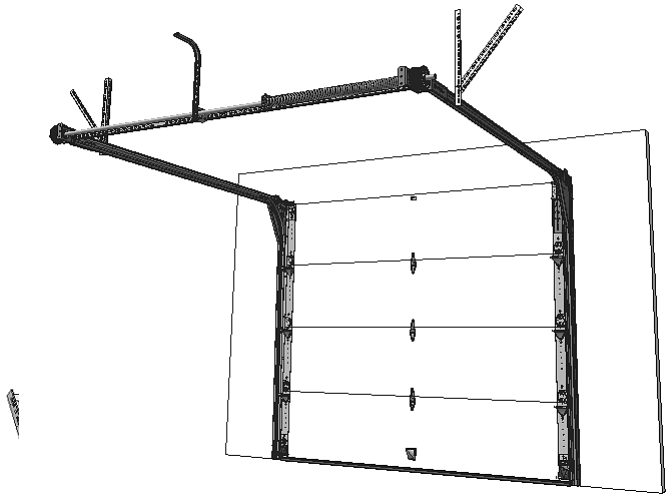

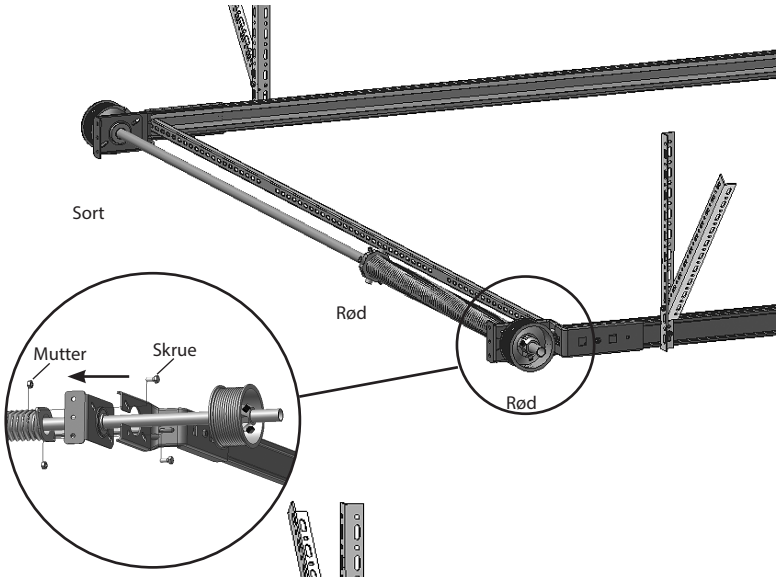

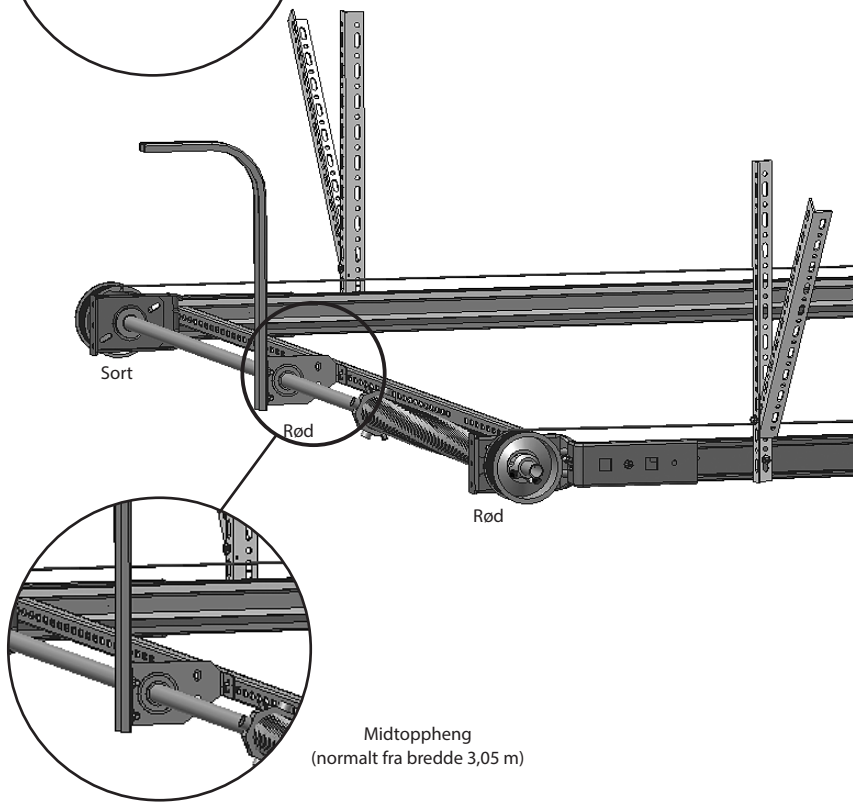

Midtoppheng
(normalt fra bredde 3,05 m)

Nå monteres

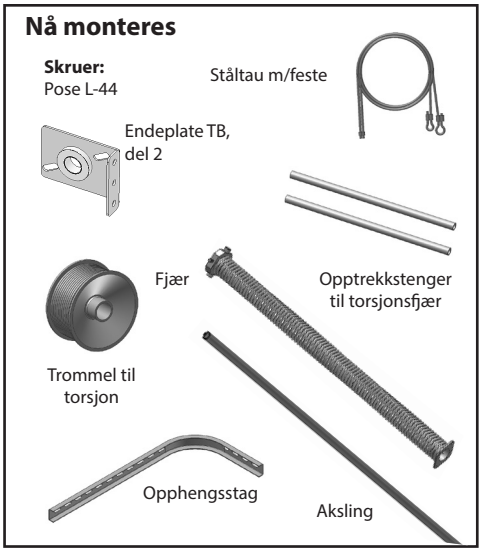

Ha porten lukket. Sett sammen trommel, endeplater, fjær, midtplate og aksling som vist på tegn.

Trommel og torsjonsfjær er merket med enten rød (L) eller sort (R). Sort (R) trommel på venstre side og rød (L) trommel på høyre side. Rød ende av fjær skal peke mot venstre og eventuelt sort ende av fjær skal peke mot høyre. Alle referanser sett fra innsiden av garasjen. Aksling må være rett og i vater.

Sett på trommel uten å skru dem fast. For å hindre akslingen i å bevege seg sidelengs; plasser tromlene helt inntil endeplatene.

For treing av vaier; se side 15

14.2 Montering av 2 stk torsjonsfjær m/fjærbruddsikring TB2

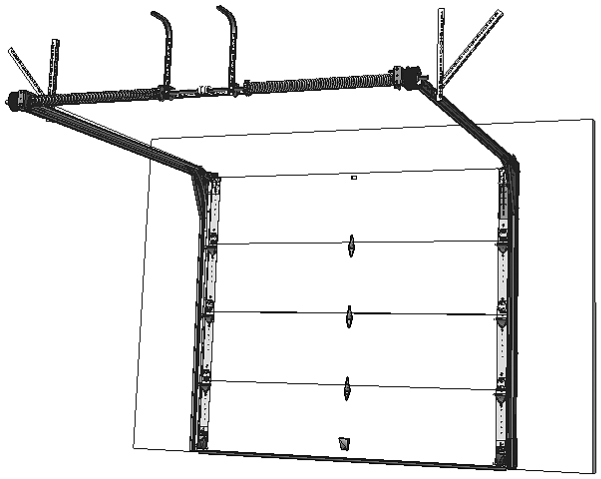

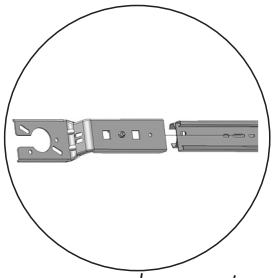

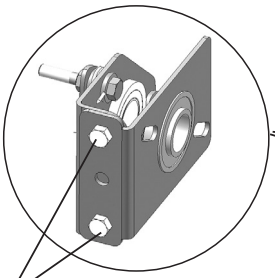

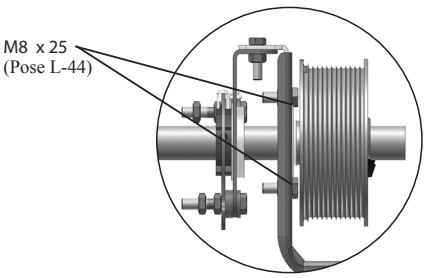

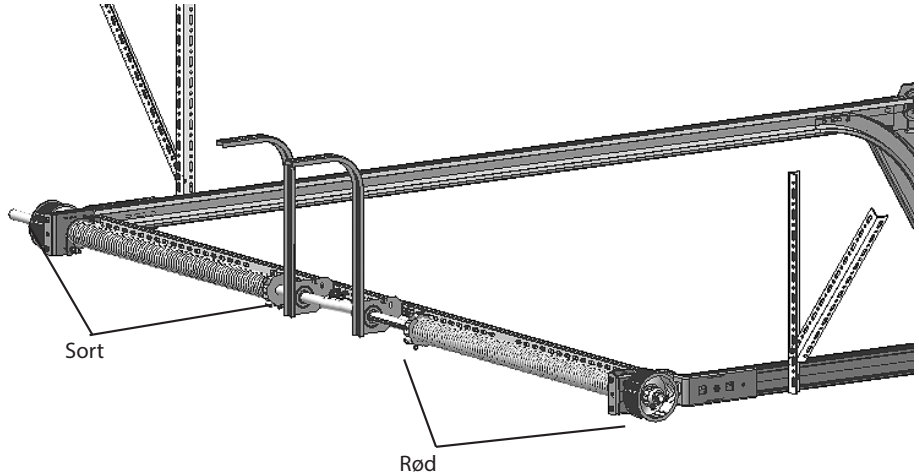

Nå monteres

Skruer:
Pose L-44
Pose L-39
Pose L-70


2x Trommel til torsjon


Ståltau m/feste

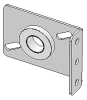
2x Endeplate TB, del 2


Opptrekkstenger til torsjonsfjær


2x Midtbrakett

2x Fjær




2xFjørbruddsikring

Aksling m/spor

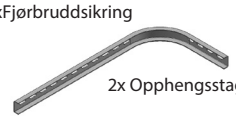
2x Opphengsstag

Start med å feste endeplatene til takskinnene, som punkt 11.1

Torsjonsakslingene kappes til. Samlet lengde må være portbredde + 20-25 cm.

Fest trommelen (rød på høgre side) ytterst på torsjonsakselen, bare stram skruene for hånd. Træ på lagerholderen og fjærbruddsikringen - "Right" på høgre side - og skru disse sammen.

Træ på torsjonsfjær (rød på høgre side) og midtbrakett, men ikke fest fjæren. Løft akselen på plass, og la den henge i hullet i endeplata mens midtbrakett festes i avstandsskinna. Midtbrakett må festes minst 20 cm fra fjæren. Sjekk at avstandsskinna er rett, og fest opphengsvinkelen i taket. Fest lagerholderen på innsiden av endeplaten. Fest trommelen til akselen, og før denne inntil lageret. Fest låseringen på fjørbruddsikringen til akselen, og pass på at denne er tett inntil lageret. Til slutt festes fjæren til fjærbruddsikringen, mellom de to muttrene.

Venstre side monteres på samme måte som høyre.

Telefon: +47 56 19 31 00
E-post: lobas@lobas.no
www.lobas.no

LOBAS®

14.3 Montering av vaier

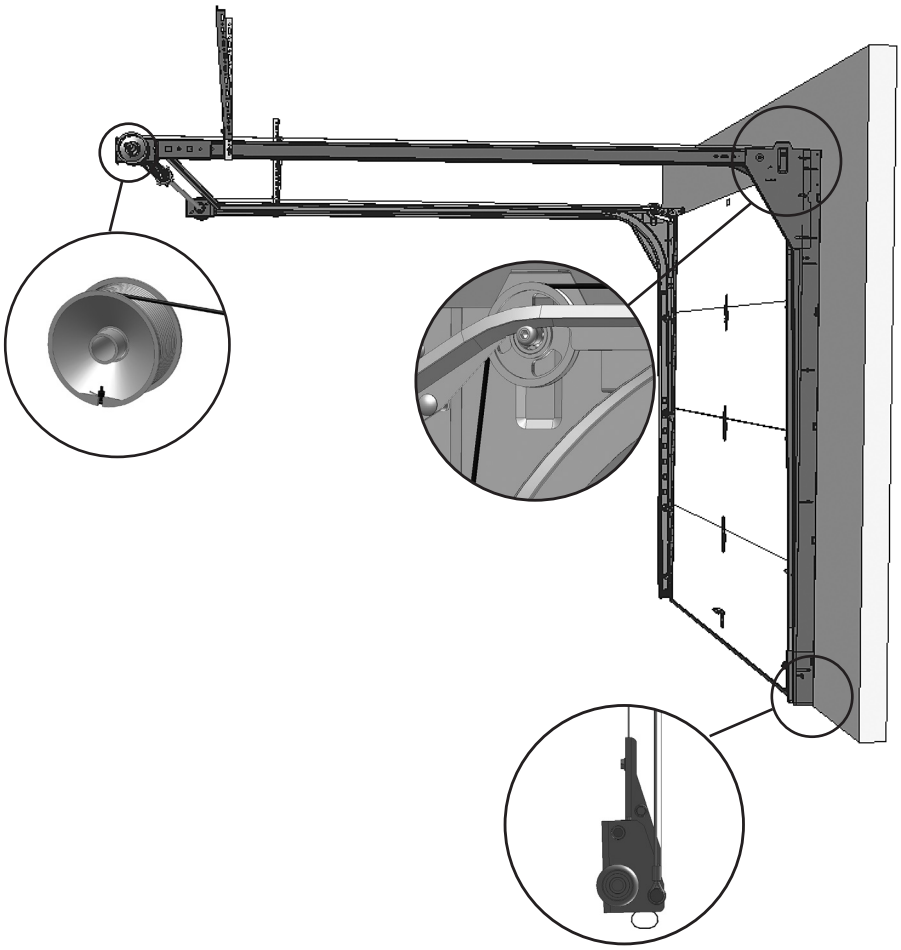

Nå monteres



Ståltau m/feste

La vaier gå fra bunnbrakett over vaiertrinse og bak til trommel. Fest enden av vaier med stopphylse til det spesielle hakket i trommel. For å få samme strekk i kablene, lås aksling med klemme som vist på fig. A, deretter rotere trommel (til en får strekk i vaier). Dra trommelem litt til slik at torsjonsfjæren i bunnbraketten dras inn. Lås trommel med skruene som er på trommelen.

ADVARSEL:

HA PORTEN LUKKET VED STRAMMING AV TORSJONSFJÆREN(E)

Opptrekking av torsjonsfjær må utføres med største forsiktighet. Mens en har klemmen fastspent til aksling, låser en opp skruene på opptrekkingskone montert på fjær. Bruk der etter to stenger til å trekke opp fjæren ved å vri opptrekkskone mot tak. Se fig A. Antall omdreinger som skal til er avhengig av høyden på porten. Se tabell over!
(Ikke bruk skrujern).

Etter at en har festet fjær med skruene på konen, fjerner en opptrekkstengene og låseklemme. En kan nå kontrollere om porten er balansert. Dersom porten åpner seg selv så snart en slipper den eller at porten stenger så fort at den slår i bakken, må en justere fjæren. Før en justerer må en stenge porten og bruke samme fremgangsmåte som beskrevet tidligere. Legg til eller trekk fra en 1/2 omdreining og kontroller porten. Husk alltid å feste skruene på opptrekkskone før en tar ut opptrekksstengene.

Ved to torsjonsfjærer skal fjærene strammes i samme retning.

Porthøyde	Ant. omdr manuell	Ant. omdr portåpner
2,00 m	6,9	6,4
2,20 m	7,5	7,1
2,40 m	8,1	7,6
2,60 m	8,7	8,2
2,80 m	9,3	8,8
3,00 m	9,9	9,4

Fig A

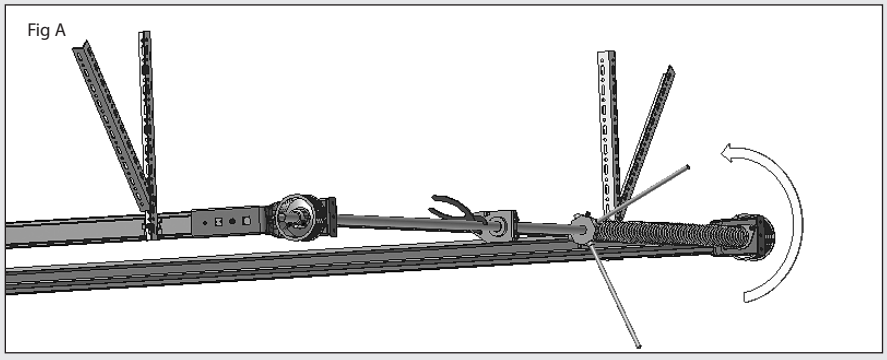

14.4 Montering av fjærstrammingsnekke - Tilleggsutstyr

FIG 1

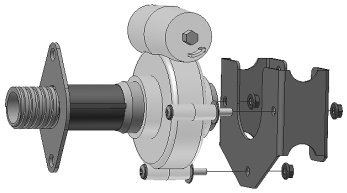

FIG 2

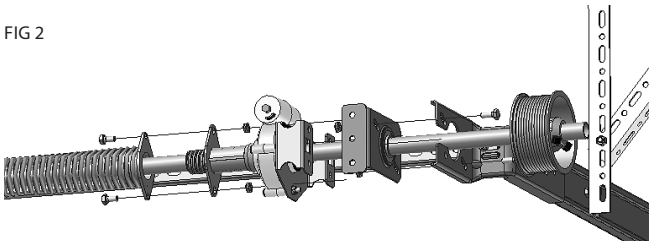

FIG 3

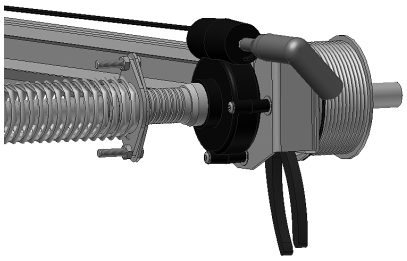

Nå monteres

Skruer:
Pose L-39



Snekkebrakett

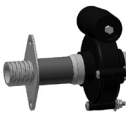

Fjærstrammingsnekke

Fest braketten på snekka som vist på fig.1.

Snekka plasseres mellom torsjonsfjæren og torsjonsbraketten, og festes med 2 stk. 8x25 mm skruer.

Fest fjæren på akselen, og skru godt til. Sett på tromlene uten å skru dem fast. La vaier gå fra bunnbrakett, over trinse og bak til trommel. Fest enden av vaier med stopphylse i det spesielle hakket i trommelen. Lås akselen med spenntang el.l. og stram opp tromlene for hånd. Fest tromlene, og pass på å få lik strekk i vaierene på begge sider. Se fig. 2

Fjern avstandsstykket av plast på snekkas gjengede del. Bruk skrumaskin med 10 mm pipe på snekkas strammeskrue, og stram opp fjæren. Snekken vil først strekke fjæren i lengderetning, for så å stramme den. Tell antall omdreininger på fjæren.
Se fig. 3 Ref. tabell pkt. 14.3

15 Montering portåpnerfeste

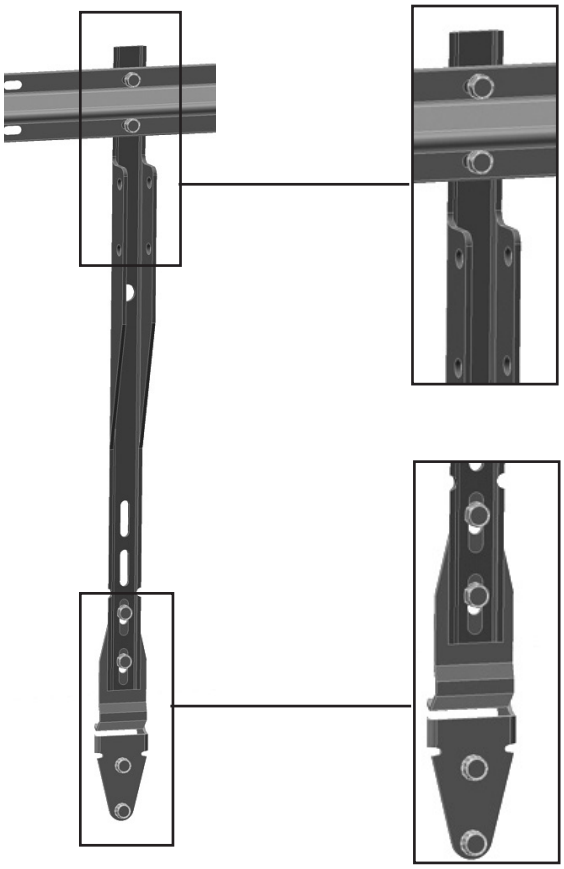

Nå monteres

Skruer:
Pose L-81
Pose L-69



Portåpnerfeste

Portåpnerfeste monteres over hengsel nærmest mulig midten av porten.

Ved 457 mm ledd øverst må nederste del av feste kappes av i markering.

Festes med samme skruer som hengsel og portavstiver.

Telefon: +47 56 19 31 00
E-post: lobas@lobas.no
www.lobas.no

LOBAS®

16 Montering av portåpner

Følg egen installasjonsmanual!
Lever manualene til sluttbruker etter installasjon.

NB! Når elektrisk portåpner monteres på porten, må eventuelle sneppertlåser og låsestag fjernes fra porten for å redusere skaderisiko.

Eventuelle lokale frekvensforstyrrelser kan resultere i at motor ikke virker som tiltenkt. Dette er ingen reklamasjonsårsak, da det er utenfor leverandørens kontroll.

Når porten er over 2,5 m høy, eller når porten er tyngre enn portåpners maksimale portvekt, må fotocelle benyttes.

Følgende motorer kan brukes:

Modell	Maks portstr.	Maks portvekt
LM 60K	10,7 m²	90 kg
LM600A	10,7 m²	90 kg.
5580	13,5 m²	110 kg
LM 1000A	13,5 m²	130 kg

17 Problemer?

PORTEN GÅR VELDIG TREGT:
- Sjekk at lister ikke ligger for hardt an mot porten.
- Sjekk at skinner ikke er montert for trangt inn til port.
- Sjekk at vaier ikke kommer i klem.

PORTEN ER TUNG Å LØFTE OPP:
- Sjekk at fjærer, trommel og vaier er montert ifølge anvisning.
- Stram opp fjæren.

18 Bruk og vedlikehold

1. Muttere og skruer bør sjekkes minst 1 gang pr. år.
2. Ved motordrift bør portens balanse sjekkes 1 gang pr. år og etterjusteres.
3. Vaier bør kontrolleres og byttes ut ved tegn til oppflising eller slitasje.
4. Lager, trinser, fjærer, bunnbrakett og andre bevegelige deler bør oljes av og til.
5. Ved tegn til defekte deler eller annet som gjør at porten ikke går som den burde; kontakt forhandler.
6. Ved aktivisering av fallsikring i forbindelse med fjær- eller vaierbrudd, må også fallsikring og sideskinner kontrolleres/ev. utskiftes samtidig. Det anbefales å la profesjonell installatør kontrollere porten i slike tilfeller. NB! Husk å alltid spenne ned fjærene før utskifting av deler.
7. Ta vare på monteringsanvisningen.
8. Vedlikehold portåpner: Se manual for denne.

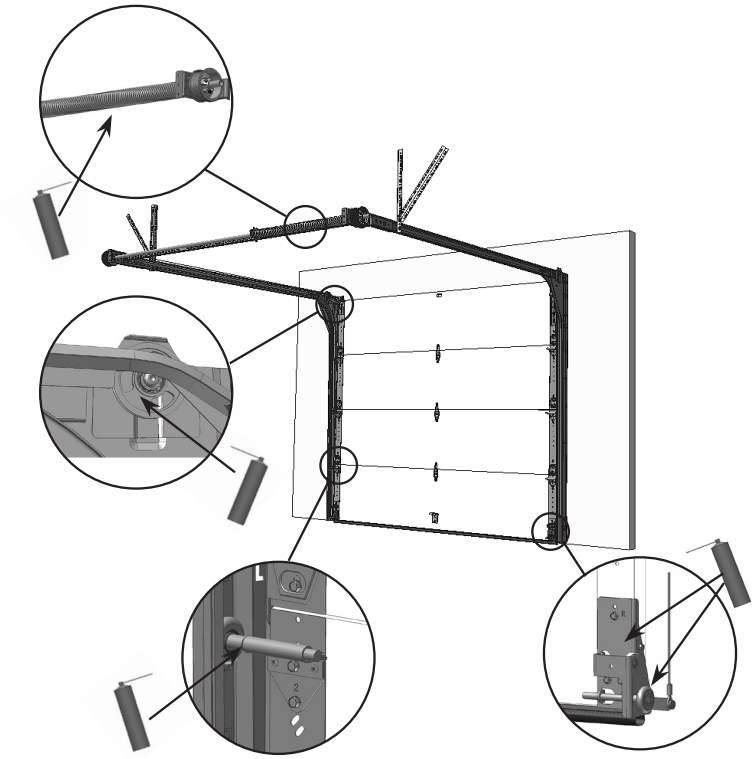

19 Demontering av port

1. Porten må lukkes før demontering starter.
2. Eventuell motor demonteres først. Husk å koble fra strømmen før demontering starter.
3. Torsjonsfjærer spennes ned ved hjelp av stålstenger på samme måte som oppspenning. NB! En stålstang settes i konen og holdes i fast grep før skruene løsnes. Deretter brukes begge stengene til gradvis å spenne ned fjæren.
4. Nå kan resterende deler demonteres i motsatt rekkefølge som de ble montert.

LOGG

Fyll ut feltene etter ferdig installasjon

Leverandør	Lonevåg Beslagfabrikk AS, N-5282 Lonevåg, Tlf. (+47) 56 19 31 00
Identifikasjonsnummer (Skriv av fra etikett)	
Installatør (Navn, adresse, telefonnr.)	
Dato for installasjon	
Evt portåpnertype	
Evt. sikkerhetsutstyr (Fotoceller, varsellys, etc)	

Vedlikehold / Reparasjoner / Oppgraderinger	Navn (utført av)	Dato	Sign.

Telefon: +47 56 19 31 00
E-post: lobas@lobas.no
www.lobas.no

LOBAS®

LOBAS®





Lonevåg Beslagfabrikk AS
N-5282 Lonevåg

Tel.: +47 56 19 31 00
Fax: +47 56 19 31 19

E-mail: lobas@lobas.no

www.lobas.no