MONTERINGSBESKRIVELSE

LOBAS®

MINOR leddportbeslag for treport

Torsjonsfjær bak, lav overhøyde

GA-4-06-12

15.08.2014 / R4



MINOR **TRE** **LO** **TB**

- Denne manualen må overleveres sluttbruker når installasjonene er fullført, og bruker må ta vare på denne for senere vedlikehold, reparasjoner, oppgraderinger etc.
- Installasjonen må utføres i henhold til denne manual.
- Det anbefales å bruke profesjonell installatør dersom man ikke selv har den nødvendige kompetanse eller utstyr.
- Korrekt installert tilfredsstiller produktet alle krav i EN 12604 og EN12453.
- Installatør må fylle ut loggbok bakerst etter fullført installasjon.
- Dersom portåpner skal benyttes må denne installeres i henhold til åpnerens installasjonsmanual.

MAX PORTVEKT: 105 kg (brutto)

CE

Telefon: +47 56 19 31 00
E-post: lobas@lobas.no
www.lobas.no

LOBAS®

Innholdsfortegnelse

Klargjøring av portåpning 2
Oversikt utstyr 3
1 Montering av portavstiver 4
2 Oversikt plassering og antall portavstivere 4
3 Nødvendig verktøy 5
4 Klargjøring av portseksjon 5
5 Montering av sideskinner 6
6 Montering av bunnelement 7
7 Montering av trinseholder på bunnelement 7
8 Montering av side-, midthengsel og trinseholdere 8
9 Montering av tetningslist, topp 8
10 Montering av takskinne 9
11 Montering opphengsstag og avstandsskinne 10
12 Montering av løs bue 11
13 Montering av hjørnedeksel 11
14 Montering av toppbrakett 12
15.1 Montering av torsjonsfjær og vaier bak 12
15.2 Montering av vaier 13
15.3 Monteringa av fjærstrammingssnekke 14
16 Montering av beskyttelses- / plastdeksler 14
17 Vedlikehold 15
18 Montering av portåpner 16
19 Problemer? 16
20 Bruk og vedlikehold 16
21 Demontering av port 17

Logg 18
Sjekkliste 19

Klargjøring av portåpning

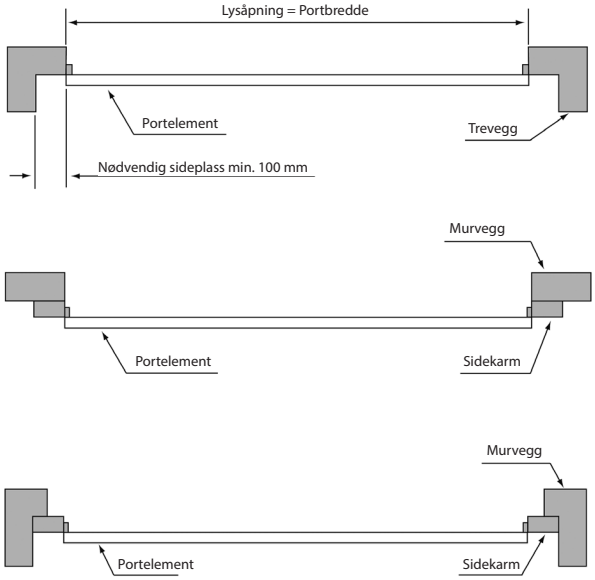

Det er forutsatt at portkarmen er av tre. Derfor medfølger treskruer til festing av sideskinnene. For festing av skinnene i andre materialer, kontakt den du har kjøpt porten av.

Vær sikker på at størrelsen av åpning passer størrelse til porten. F.eks. en port som er 2,59 m bred og 2,07 m høg trenger en åpning på 2,59 m bredde og 2,07 m høyde.
Se fig. 1-3 hvordan en kan plassere port i forskjellige typer åpninger.

NB!
- minimums avstand mellom port og vegg: **100 mm.**
- minimums avstand mellom to porter montert ved siden av hverandre: **200 mm.**

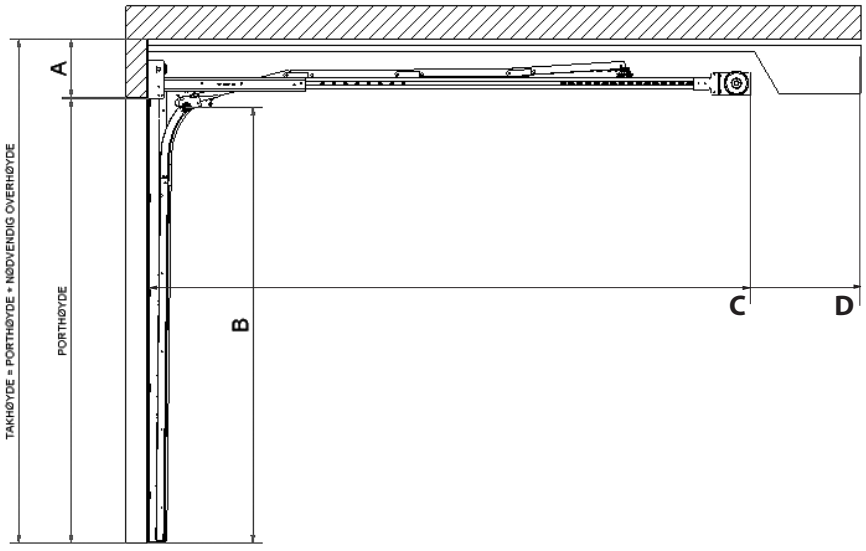

A - NØDVENDIG OVERHØYDE
uten portåpner: 15 cm
med låsbart håndtak
eller portåpner: 15 cm

B - FRI KJØREHØYDE
uten portåpner m/Snaplås porthøyde - 3 cm
med portåpner: porthøyde - 0 cm

C - DYBDE I GARASJEN
uten portåpner: 2,89 m

D - DYBDE I GARASJEN
m/ portåpner: se tabell side 17

KONTROLLER AT INNHOLDET I BESLAGPAKKEN STEMMER OVERENS MED INNHOLDSLISTE I MONT. BESKRIVELSEN

Skinner

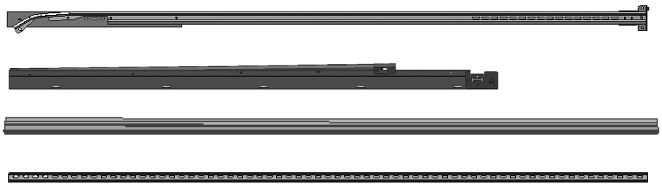

Takskinner
Karmskinner
Tetningslister
Avstandsskinne

Utstyr torsjonsfjær (TB)



Trommel (par)



Fjær



Ståltau m/feste



Endeplate TB (par)

Aksling

Tillegsutstyr torsjonsfjær (TB)



Snekkebrakett



Opptrekkstenger til torsjonsfjær



Fjærstrammings-snekke

Mutterpose oppsp. snekke

Utstyrsdeler



Hjørnedeksel



Løs skinne buer



Sidehengsel



Trinseholder Nr. 1-4



Trinse med bolt
ant. avhengig av beslagtype



Boggitrinse m/bolt



Klips, tetningslist topp



Innvendig håndtak



Midthengsel



Toppbrakett



Bunnbrakett



Vinkelbrakett oppheng



Oppheng 50 cm



Forsterkning
innv. karm V + H



Midtplate *)



Opphengsstag *)

*) Leveres ved portbredder > 3,0 meter

Skrueposer

Pose	Brukes til	Inneholder
L-04	Hengsel, bunn- /topp-brakett, topplist, klips	4 stk 6x30 mm treskruer
L-71	Hengsel, bunn- /topp-brakett, topplist, klips	70 stk 6x30 mm treskruer
L-28	Bunnseksjon	2 stk Gummiknotter nr. 325 2 stk 4,5x25mm treskurer
L-44	Torsjonsfjær	2 stk. M8x25 låseskrue m/spor 2 stk. M8 tensiflensmutter
L-47	Karmskinne og gulvfeste	20 stk. 8x45mm treskruer m/flens
L-75	Trinsebrakett, løs bue og hj.deksel	2 stk. 8,6 x 16 mm gjengeformende 6 stk 6 x16 mm skinnebolt m/mutter 4 stk 8x45 mm treskrue

Pose	Brukes til	Inneholder
L-65	Oppheng, avst. skinne og endebeslag TB	10 stk. 8x25 låsebolt spes. m/mutter 4 stk. 8x45 treskrue
L-31	Portåpnerfeste	4 stk. M6x16 skinnebolt m/mutter
L-66	Plastdeksler	2 stk. profilendedeksler 10 stk. hulldeksler
L-70	Midtoppheng IB	2 stk. 8x25 låsebolt m/mutter 1 stk 8x45 treskrue 1 stk M8x16 sekskantskrue 3 stk M8 tensiflensmutter
L-86	Plastdeksler	6stk deksler 17 x 20 hull
V-22	Portavstiver*	22 stk 6x30 treskruer m/flens

**) Kun ved bruk av portsavstiver*

Telefon: +47 56 19 31 00
E-post: lobas@lobas.no
www.lobas.no

LOBAS®

1 Oversikt over ustyr og montering av portavstiver

Fig. 1: Portavstiver montert på toppseksjon.

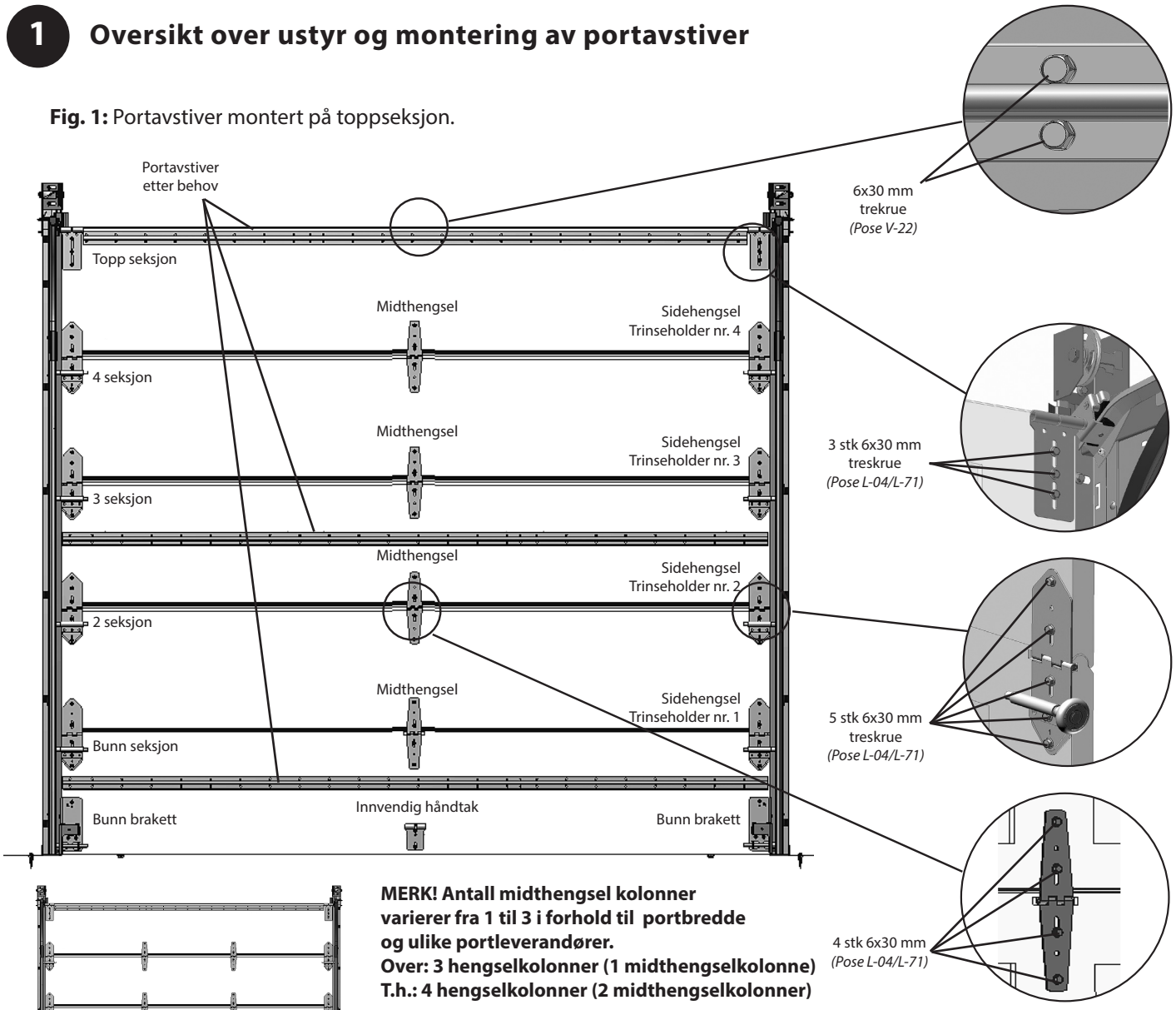

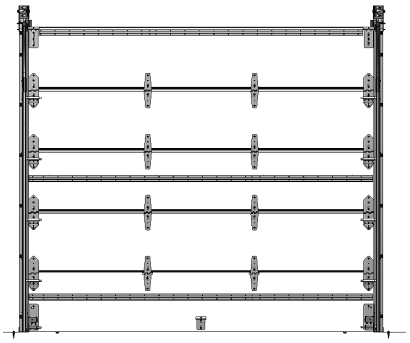

MERK! Antall midthengsel kolonner varierer fra 1 til 3 i forhold til portbredde og ulike portleverandører.
Over: 3 hengselkolonner (1 midthengselkolonne)
T.h.: 4 hengselkolonner (2 midthengselkolonner)

Pose nr.	Brukes til	Inneholder
V-22	portavstiver treport	22 stk 6 x 30 mm treskruer m/flens

Trinseholder nr.	
4 seksjoner	1 - 2 - 3
5 seksjoner	1 - 2 - 3 - 4

2 Oversikt plassering og antall portavstiver

Treport-elementer kan forspennes før montering av portavstiver. Elementene legges med utsiden ned på bukk e.l. i hver ende, slik at elementet bøyes utover. Bøyen bør tilsvare ca. 1 cm pr. meter portbredde.

Avstivere skrues så først i begge ytterendene og deretter innover mot midten.



Portbredde	Opp til 2,30 m 5 seksjoner	Antall skrueposer
--> 4,00 m	Topp seksjon 3. seksjon Bunn seksjon	3 pose V-22

3 Nødvendig verktøy



VIKTIG!

PORTEN MÅ BEHANDLES FØR MONTERING.
Spør deres lokale fargehandler om anbefalinger.

ALLE HULL FOR HENGSLER OG BRAKETTER I PORTEN MÅ FORBORES MED 3 MM BOR

Sjekk porten vår og høst for sprekker, skader eller slitasje. Hvis noe oppdages må nødvendig vedlikehold utføres uavhengig av når porten sist ble behandlet.

Alle bevegelige deler (hengsler, trinser) og fjærer skal smøres 2 til 4 ganger i året

4 Klargjøring av portseksjonene

Pakk opp portbladene og plasser bunnseksjon på sagbukker med utsiden ned. Vær sikker på at de ligger på polyethylene skum (evt. papp) fra emballasjen på trebordene, slik at en unngår striper på portbladene

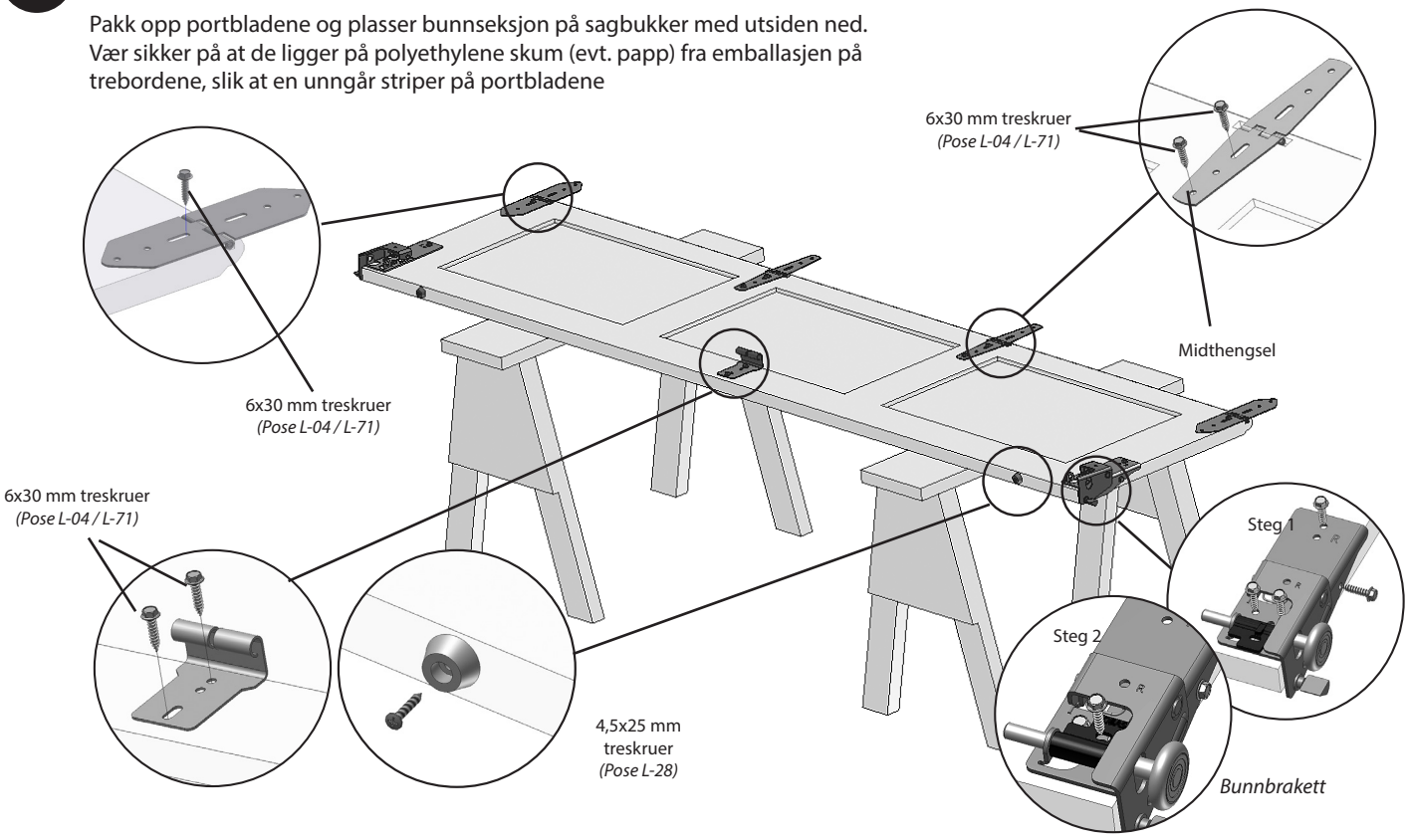

Bunnbrakett installasjon: Plasser bunnbrakett plate (venstre og høyre) på bunn av seksjonen 1 cm over underkanten av porten. Fest bunnbrakett plate til porten med 4 stk 6 x 30 mm treskruer m/flens. Sett i trinse med bolt . Plasser plastdeksel som vist på figuren (Steg 1) og sett i trinse med bolt. Skru dekselet fast over de første skruene.

Midthengsel installasjon: Plasser midthengsel i fordypningen på porten som vist på fig., og skru fast med 2 stk 6 x 30 mm treskruer m/ flens

Sidehengsel installasjon: Plasser sidehengsler i fordypning på porten. Skru fast hver hengsel med 1 stk 6 x 30 treskruer i øverste hull i hengselets nederste del (se fig). Resten av skruene settes i forbindelse med montering av trinseholder (pkt 7 og 8)

Gummiknotter: 2 stk. gummiknotter skrues fast under nederste element med treskruer 4,5 x 25 mm.

NB! ALLE HULL FOR HENGSLER OG BRAKETTER I PORTEN MÅ FORBORES MED 3 - 4 MM BOR!

VED MONTERING KAN ALLE BEVEGELIGE DELER (F.EKS. HENGSLER OG TRINSER) MED FORDEL SMØRES.

Telefon: +47 56 19 31 00
E-post: lobas@lobas.no
www.lobas.no

5 Montering av sideskinner

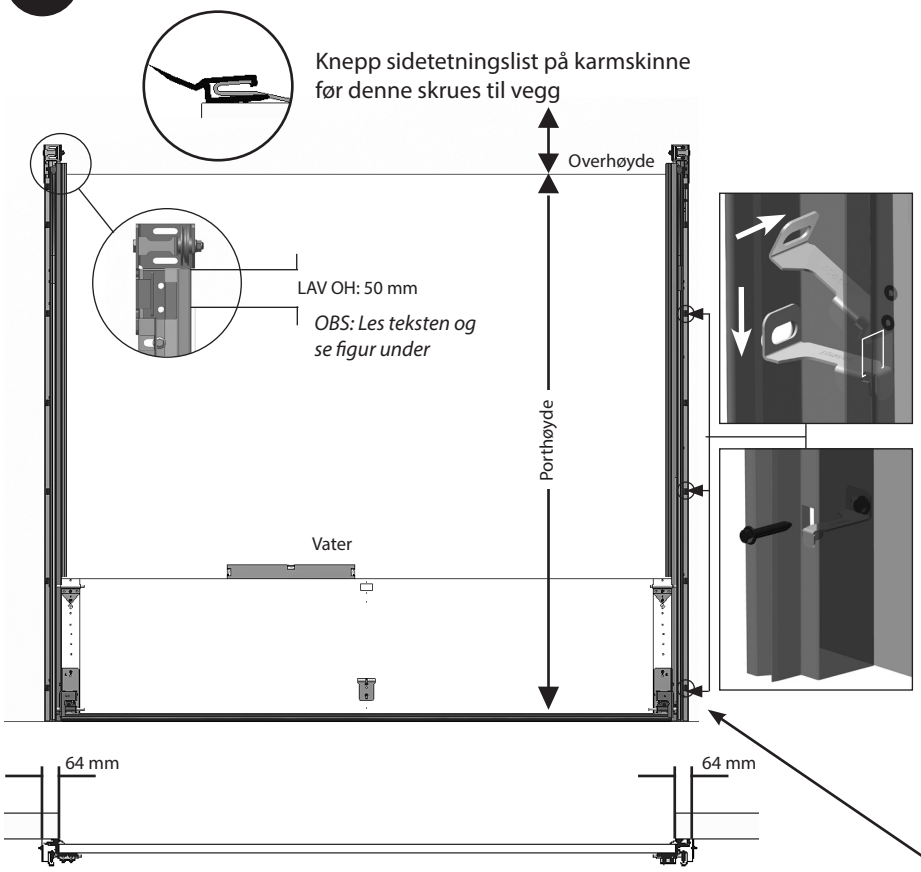

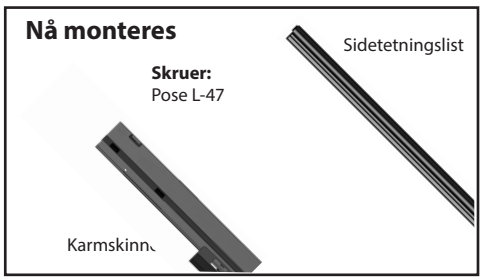

Nederste portblad settes midt i portåpningen. Kontroller at det står vannrett. Dersom dette ikke er tilfelle, juster med klosser (eller justeringsskruer dersom slike er montert).

Sett merke i sidekarmen 64 mm ut fra sidekantene på portbladet på begge sider. Ta vekk portbladet. Strek opp loddlinjer fra hvert av merkene i sidekarmen. (Loddlinjen markerer yttersiden på karmskinnen).

Sett merker for høyde (vatres). Denne skal være lik: **porthøyde + 5 cm.**

OBS! Dette målet gjelder til til karmskinnens ende - under trinsefestet.

OBS! Eventuelt for lange karm/sideskinner må kappes av i underkant.

Tre forsterkning inn i vertikalskinne som vist i detaljfigur over. Pass på at "leppen" på forsterkning treffer i firkanthullet (merket med hvit kant). Forsterkning skrues deretter fast i karm med 1 stk 8x45 mm treskrue (Pose L-47)

Fordel deretter skruene i pose L-47 jevnt på hver side, og skru skinnen fast i karm.

Trinsefeste m/vaiertrinse skrues fast til karm med 2 stk 8 x 45 mm treskruer *(Pose L-75)*

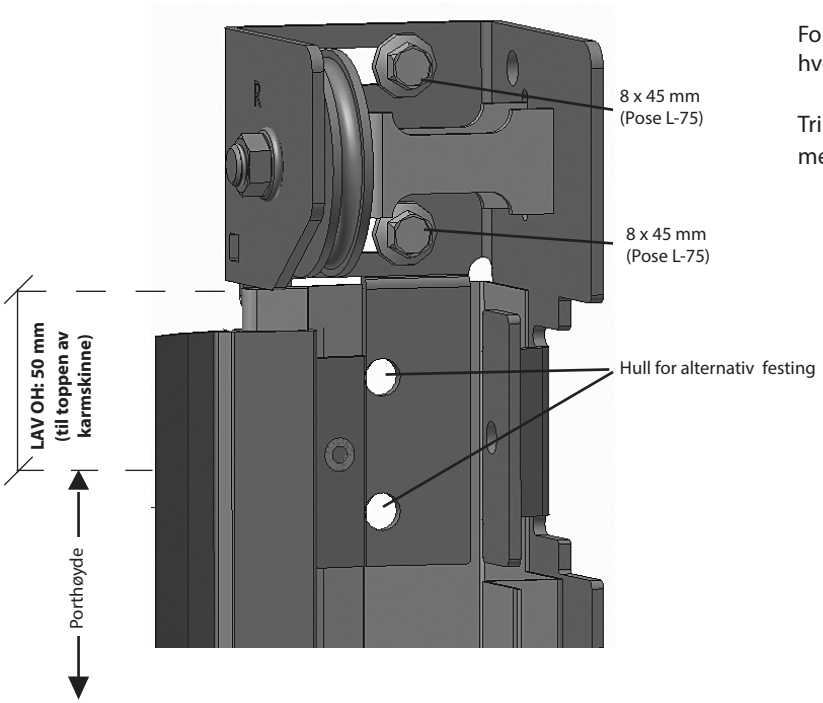

6 Montering av bunnelement

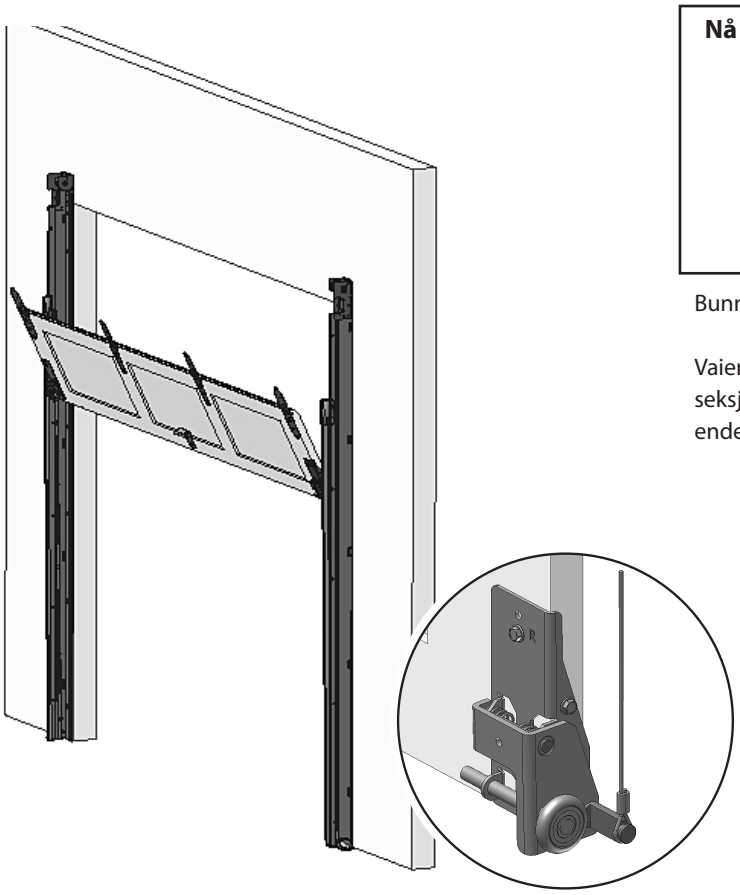

Nå monteres



Ståltau m/feste

Bunnelementet trees ned i sideskinnene

Vaier må henges på bunnbrakett før seksjonen trees inn i sideskinne. Legg andre enden av vaieren over topp karmskinne.

7 Montering av trinseholder på bunnelement

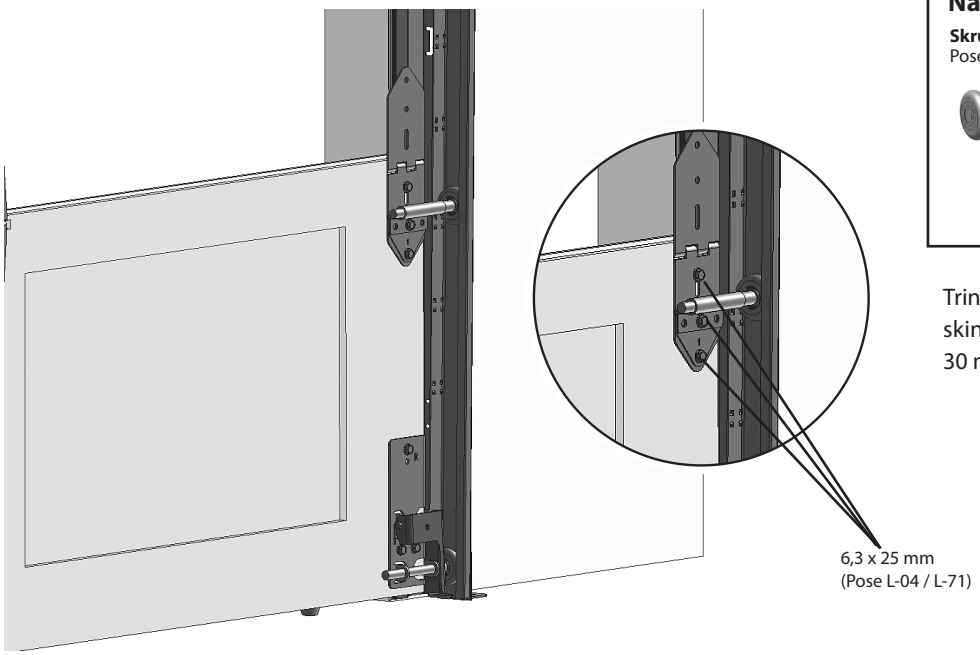

Nå monteres

Skruer:
Pose L-04/L-71



Trinse med bolt

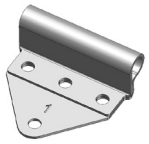

Trinseholder

Trinseholder nr. 1 med trinsehjul tres innn i skinnen og skrues fast på port med 2 stk 6 x 30 mm treskruer (Pose L-04 / L-71)

Telefon: +47 56 19 31 00
E-post: lobas@lobas.no
www.lobas.no

8 Montering av side-, midthengsel og trinseholdere

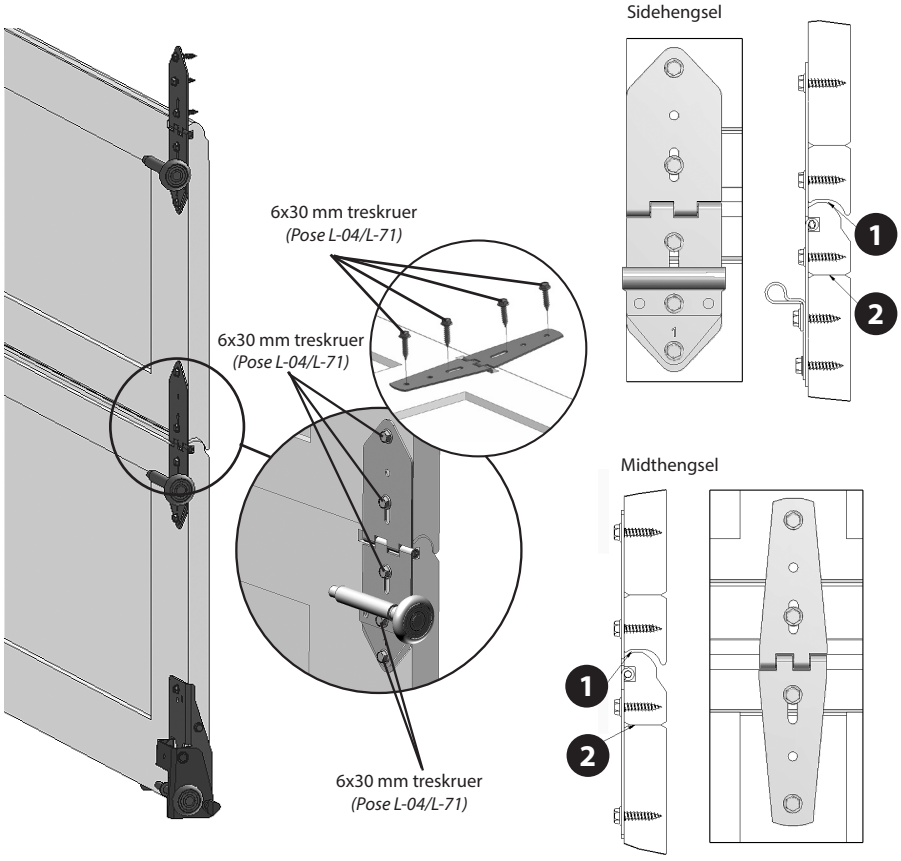

Nå monteres

Skruer:
Pose L-04/L-71

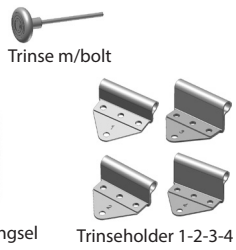

Sidehengsler og midthengsler skrues fast til begge portseksjonene med treskruer (pose L-04 / L-71) (ref. pkt. 4 side 5)

Monter øvrige portblad og hengsler, utenom siste portblad. Trinseholder er nummerert, monter i stigende rekkefølge.

TIPS! Leddene kan med fordel monteres med ca 2 mm klaring (1) for å tillate bevegelse i treverket. Unngå å sette skruen for tett inntil kanten av ramtreet (2).

For å unngå sprekkdannelser **MÅ ALLE HULL FORBORE**S med 3-4 mm bor!

MERK! Antall midthengsel kolonner varierer fra 1 til 3 i forhold til portbredde og ulike portleverandører

9 Montering tetningslist, topp

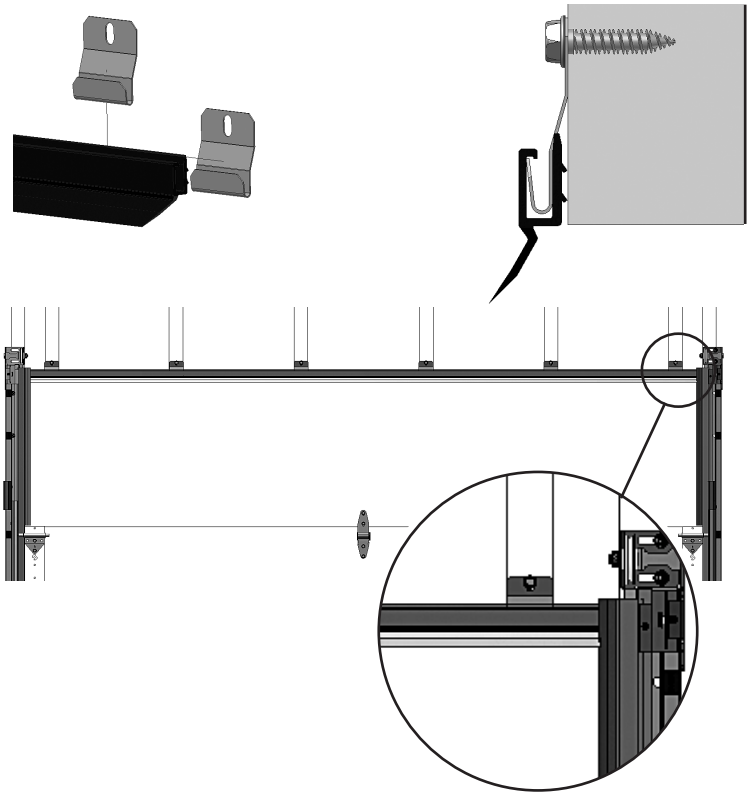

Nå monteres

Skruer:
Pose L-04

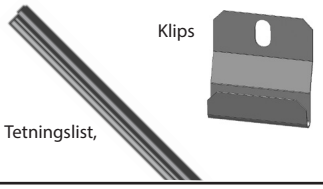

Tetningslist kappes til riktig lengde.
Knepp inn klips på tetningslist-profil før denne festes til overkarm med treskruer 6x30 mm m/flens. (pose L-04)

TIPS:
For finere overgang kan endene skråkappes.

10 Montering av takskinnene

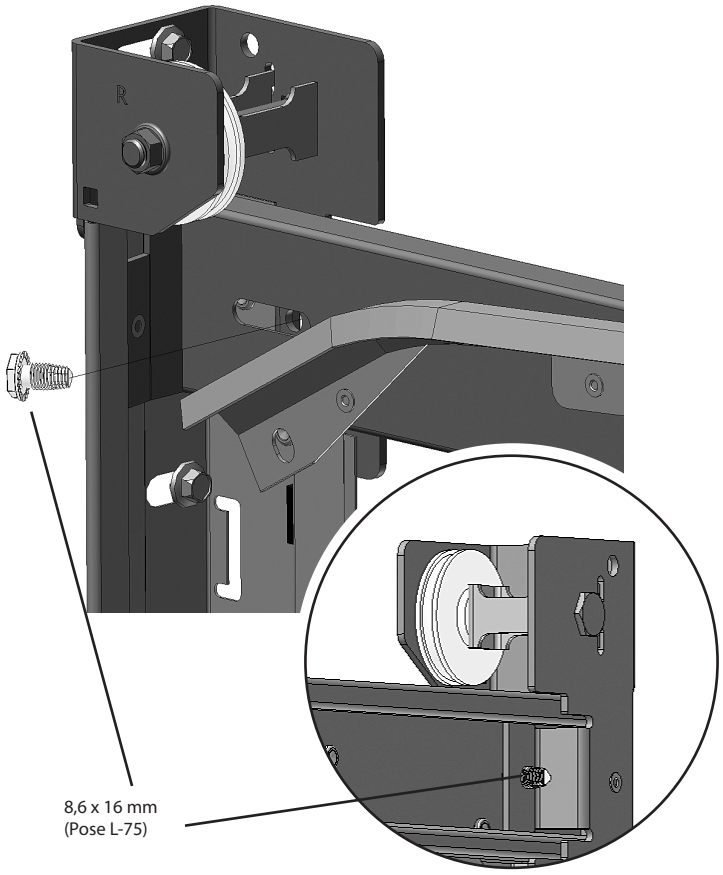

Nå monteres

Skruer:
Pose L-75



Se også neste punkt før du starter.

Takskinne skrues med 8,6 x 16 mm gjengeformende skruer som vist i figuren. Mutter ikke nødvendig. Ikke dra skruen hardt til før løs skinne bue er montert (Se pkt 12).

Dersom en ikke har en medhjelper som kan holde takskinnene bak, kan en legge taksinnene i et tauløkke fra taket eller bruke et teleskopstativ.

Telefon: +47 56 19 31 00
E-post: lobas@lobas.no
www.lobas.no

11 Montering opphengstag og avstandsskinne

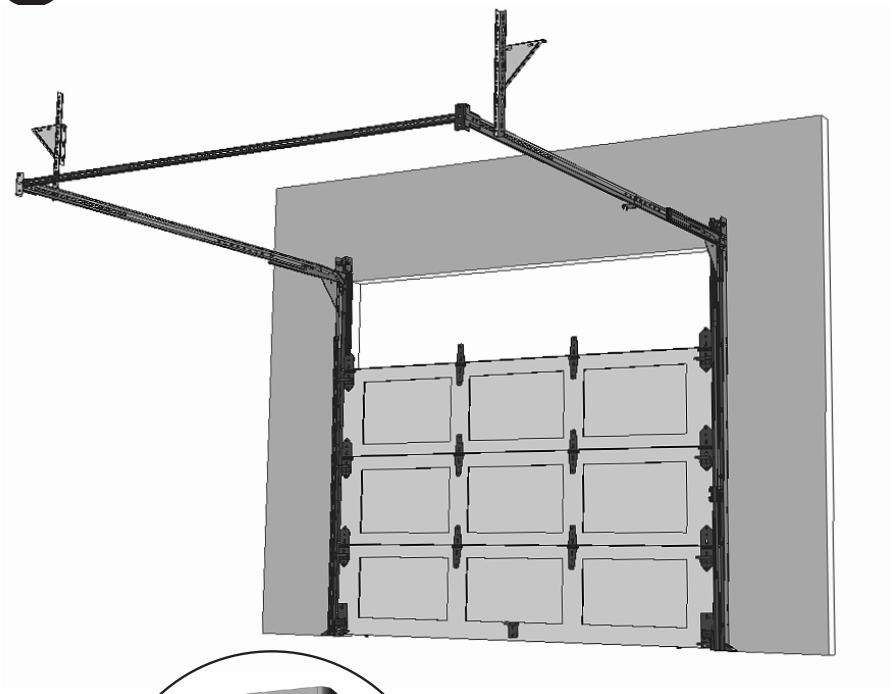

Nå monteres

Skruer:
Pose L-65

Oppheng
50 cm

Vinkelbrakett
oppheng

Avstandsskinne

Avstandsskinne monteres mellom takskinnene i bakkant. Avstandsskinnens lengde skal være lik avstanden mellom sideskinnene.

Kontroller/juster diagonalmål før oppheng skrues helt fast. Opphengbør monteres så nærmt endeplaten som mulig,. Avstand fra kanten på endeplaten til oppheng bør ikke overskride 20 cm.

Takskinne festes bak ved hjelp av oppheng 50cm og vinkelbrakett oppheng. M8 x 25 låseskrue må gå fra innsiden av C-skinne og gjennom oppheng.

Takskinne vatres. For lange oppheng kappes.

Oppheng kan kombineres på forskjellige måter - f. eks som vist på figurene 1 - 3 under.

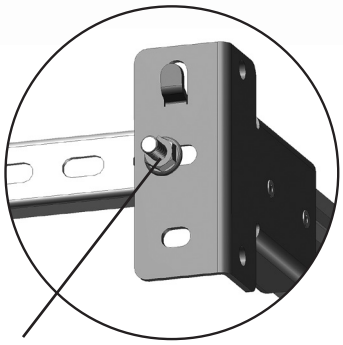

M8 x 25 mm
låseskrue
(Pose L-65)

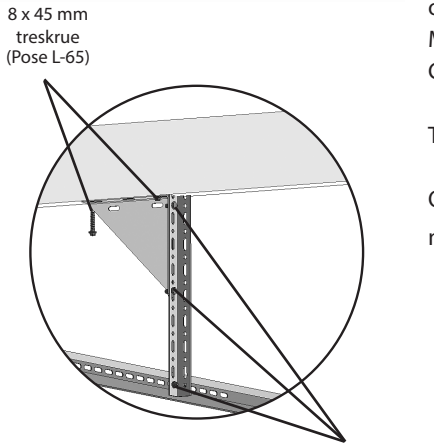

8 x 45 mm
treskrue
(Pose L-65)

M8 x 25 mm
låseskrue
(Pose L-65)

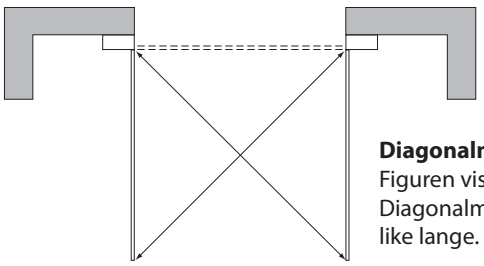

Diagonalmåling:
Figuren viser skinnene sett ovenfra.
Diagonalmålene som er vist i figuren, må være like lange. Bruk måleband eller snor

Opphengsvarianter

Figur 1

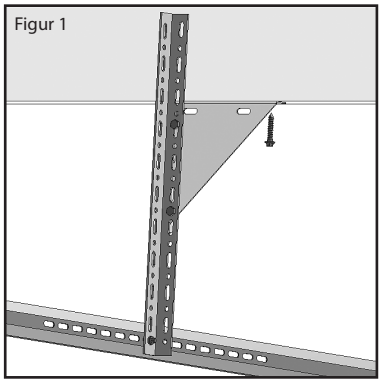

Figur 2

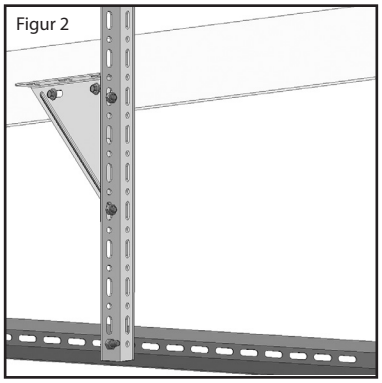

Figur 3

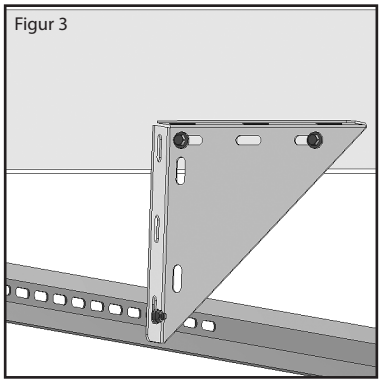

12 Montering av løs bue

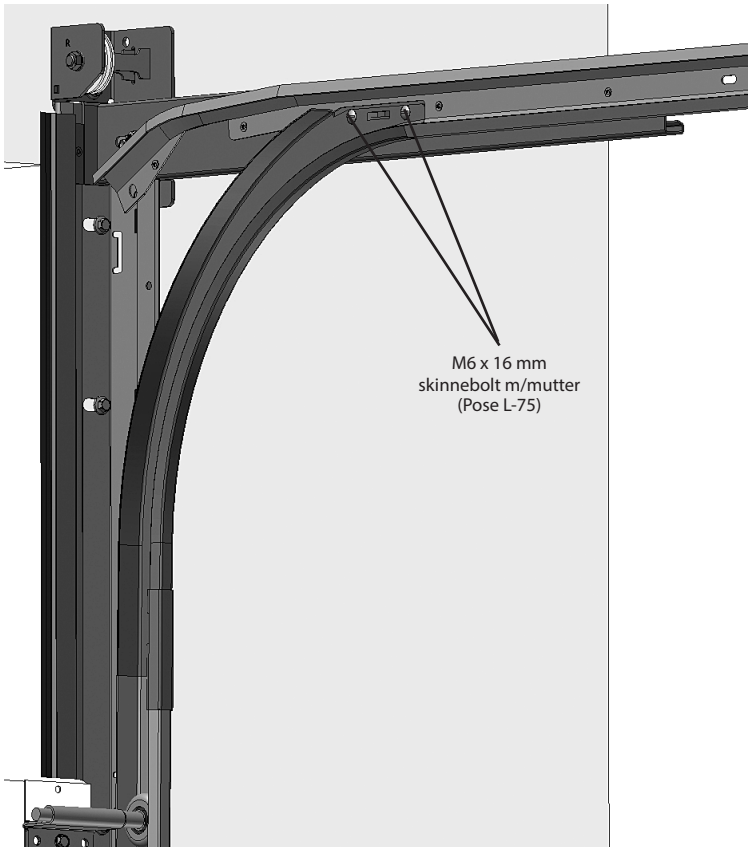

Nå monteres

Skruer:
Pose L-75

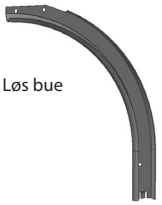
Løs bue

Buen føres ned i kobling på sideskinne. Koblingsplate/takskinne justeres slik at buen passer i koblingssporene på takskinne. Skru fast buen. (Pose L-75). Stram også til skruene fremme i takskinnen.

13 Montering av hjørnedeksel

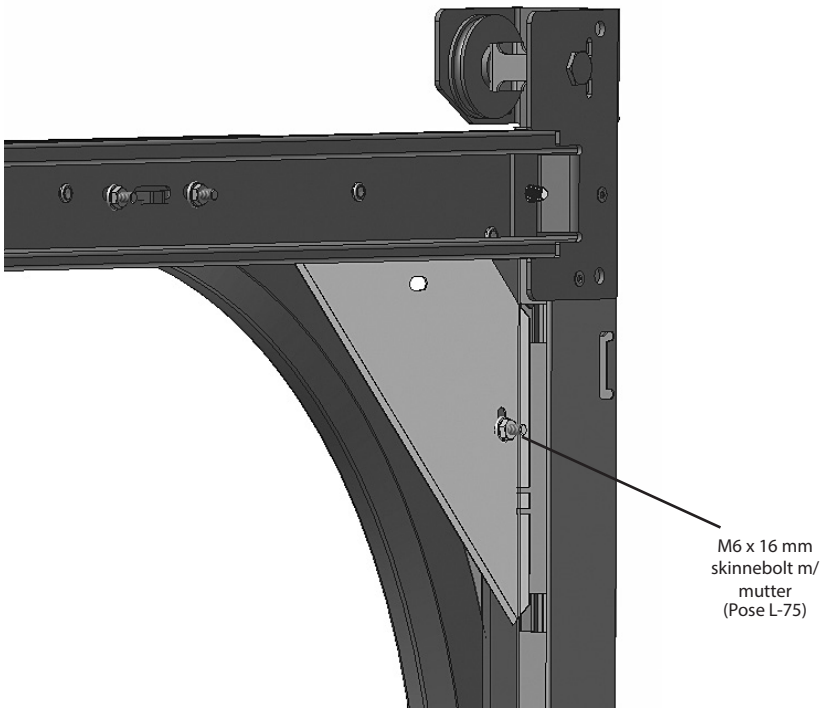

Nå monteres

Skruer:
Pose L-75

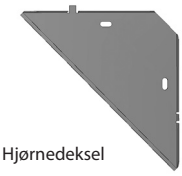
Hjørnedeksel

Utstanset flipp på øvre horisontale kant på hjørnedeksel brettes opp og føres bak forsterkningsprofil. Den vertikale kanten skrues til karmskinnen med M6 x 16 skinnebolt og flensmutter.

Telefon: +47 56 19 31 00
E-post: lobas@lobas.no
www.lobas.no

14 Montering av toppbrakett

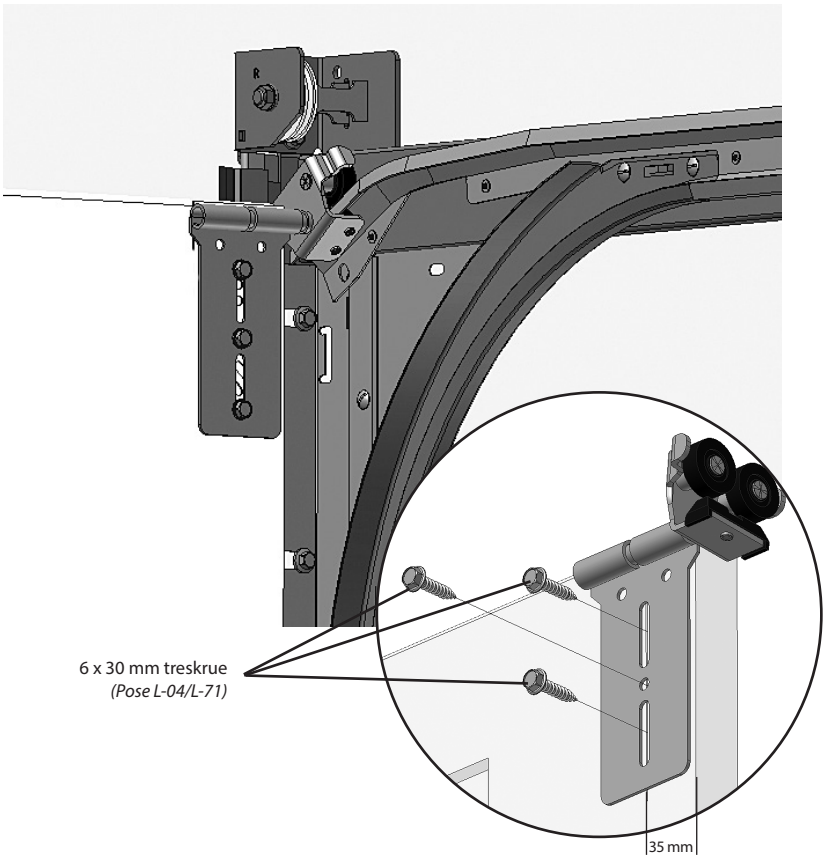

Nå monteres

Skruer:
Pose L-04 / L-71


Boggitrinse


Toppbrakett

Sett inn toppseksjon, og monter på sidehengsel og midthengsel.

Marker en senterlinje for toppbraketten 35 mm inn fra portkanten.

Boggitrinsen føres inn på skinnen og toppbraketten skyves inn på bolten.

Toppbraketten skal ligge ca. jevnt med med toppen av porten, men må gjerne justeres litt opp/ned slik at elementet ligger an mot tetningslistene før den skrues helt fast (Pose L-04/L-71).

15.1 Montering torsjonsfjær og vaier bak TB

Dersom snekkebrakett er levert med, må disse delene monteres samtidig. Se pkt 15.3

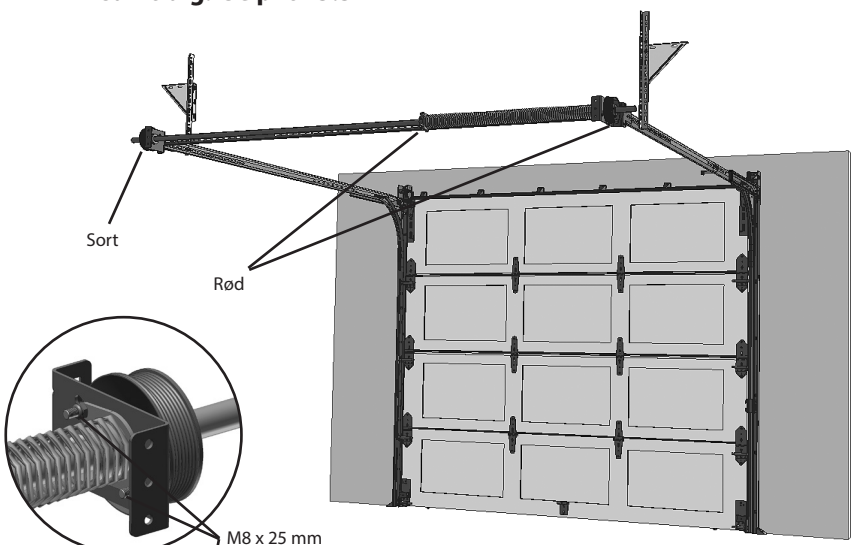

M8 x 25 mm låseskrue m/ mutter

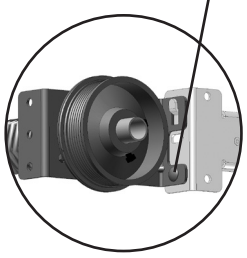

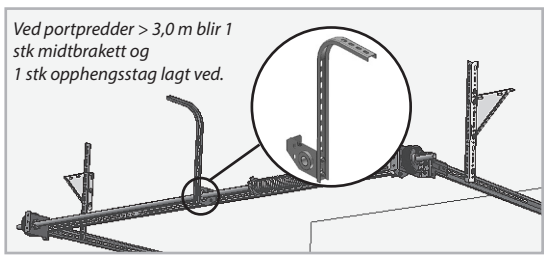

Nå monteres

Skruer:
Pose L-44 - Pose L-64 - *Pose L-70 *)*




Trommel til torsjon


Opptrekkstenger til torsjonsfjær

Fjær

Aksling


Endeplate TB (par)


*Midtplate *)*


*Opphengsstag *)*

Ha porten lukket. Sett sammen trommel, endeplater, fjær og aksling som vist på tegn.

Trommel og torsjonsfjær er merket med enten rød (L) eller sort (R). Sort (R) trommel på venstre side og rød (L) trommel på høyre side. ***Rød ende av fjær skal peke mot venstre og eventuelt sort ende av fjær skal peke mot høyre.*** Alle referanser sett fra innsiden av garasjen. Aksling må være rett og i vater.

Sett på trommel uten å skru dem fast.

For treing av vaier; se side 13

*) Leveres ved portbredder > 3,0 meter

15.2 Montering av vaier

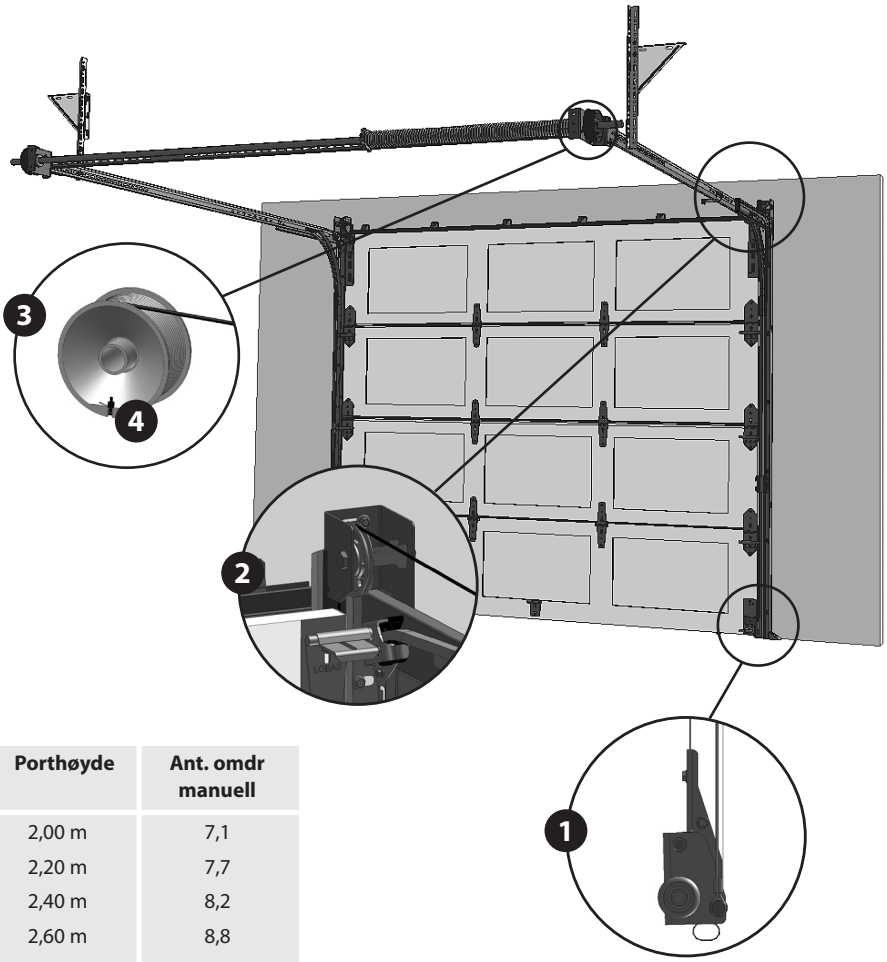

Nå monteres



Ståltau m/feste

La vaier gå fra bunnbrakett (1) over vaier-trinse (2) og bak til trommel (3). Fest enden av vaier med stopphylse til det spesielle hakket (4) i trommel. For å få samme strekk i kablene, lås aksling med klemme som vist på fig. A, deretter rotere trommel (til en får strekk i vaier). Lås trommel med skruene som er på trommelen.

Porthøyde	Ant. omdr manuell
2,00 m	7,1
2,20 m	7,7
2,40 m	8,2
2,60 m	8,8
2,80 m	9,4
3,00 m	10,0

ADVARSEL! PORTEN MÅ VÆRE LUKKET!
OBS! SMØR FJÆR FØR OPPSTRAMMING

Opptrekking av torsjonsfjær må utføres med største forsiktighet. Mens en har klemmen fastspent til aksling, låser en opp skruene på opptrekkingskone montert på fjær. Bruk der etter to stenger (ikke inkludert) til å trekke opp fjæren ved å vri opptrekkskone mot tak. Se fig A. Antall omdreinger som skal til er avhengig av høyden på porten. Se tabell over! (Ikke bruk skrujern).

Etter at en har festet fjær med skruene på konen, fjerner en opptrekkstengene og låseklemme. En kan nå kontrollere om porten er balansert. Dersom porten åpner seg selv så snart en slipper den eller at porten stenger så fort at den slår i bakken, må en justere fjæren. Før en justerer må en stenge porten og bruke samme fremgangsmåte som beskrevet tidligere. Legg til eller trekk fra en 1/2 omdreining og kontroller porten. Husk alltid å feste skruene på opptrekkskone før en tar ut opptrekksstengene.

Fig A

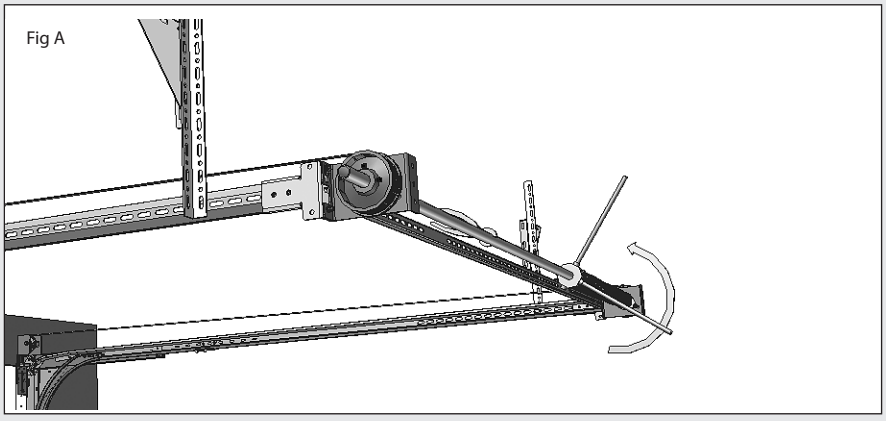

Telefon: +47 56 19 31 00
E-post: lobas@lobas.no
www.lobas.no

LOBAS®

15.3 Montering av fjærstrammingsnekke - Tilleggsutstyr

FIG 1

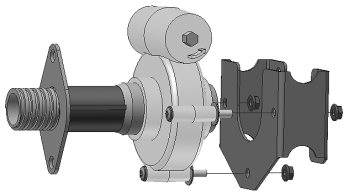

FIG 2

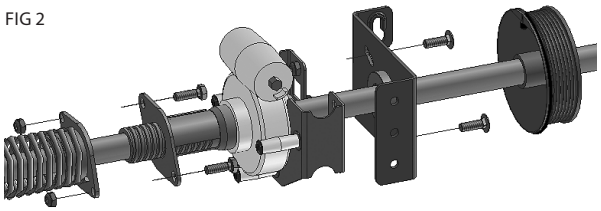

FIG 3

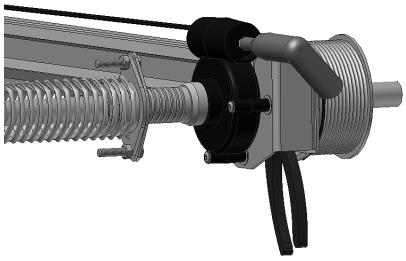

Nå monteres

Skruer:
Pose L-44
Mutterpose
oppsp.snekke



Snekkebrakett

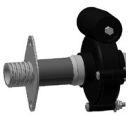

Fjærstrammingsnekke

Fest braketten på snekka som vist på fig.1.

Snekka plasseres mellom torsjonsfjæren og torsjonsbraketten, og festes med 2 stk. 8x25 mm skruer.

Fest fjæren på akselen, og skru godt til. Sett på tromlene uten å skru dem fast. La vaier gå fra bunnbrakett, over trinse og bak til trommel. Fest enden av vaier med stopphylse i det spesielle hakket i trommelen. Lås akselen med spenntang el.l. og stram opp tromlene for hånd. Fest tromlene, og pass på å få lik strekk i vaierene på begge sider. Se fig. 2

Fjern avstandsstykket av plast på snekkas gjengede del. Bruk skrumaskin med 10 mm pipe på snekkas strammeskrue, og stram opp fjæren. Snekken vil først strekke fjæren i lengderetning, for så å stramme den. Tell antall omdreininger på fjæren.
Se fig. 3 Ref. tabell pkt. 13.2

15 Montering av beskyttelse- / plastdeksler

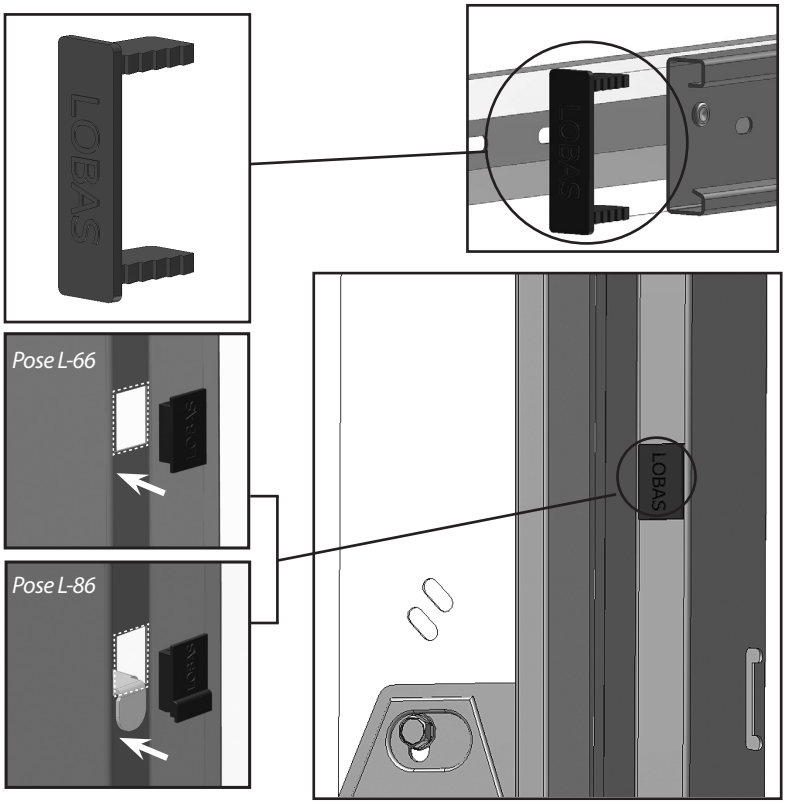

Nå monteres

Skruer:
Pose L-66





Beskyttelsesdeksel

Når monteringen er ferdig, alle justeringer er gjort og porten går fint, er det avsluttningsvis bare å sette på plass noen plastdeksler.

17 Vedlikehold

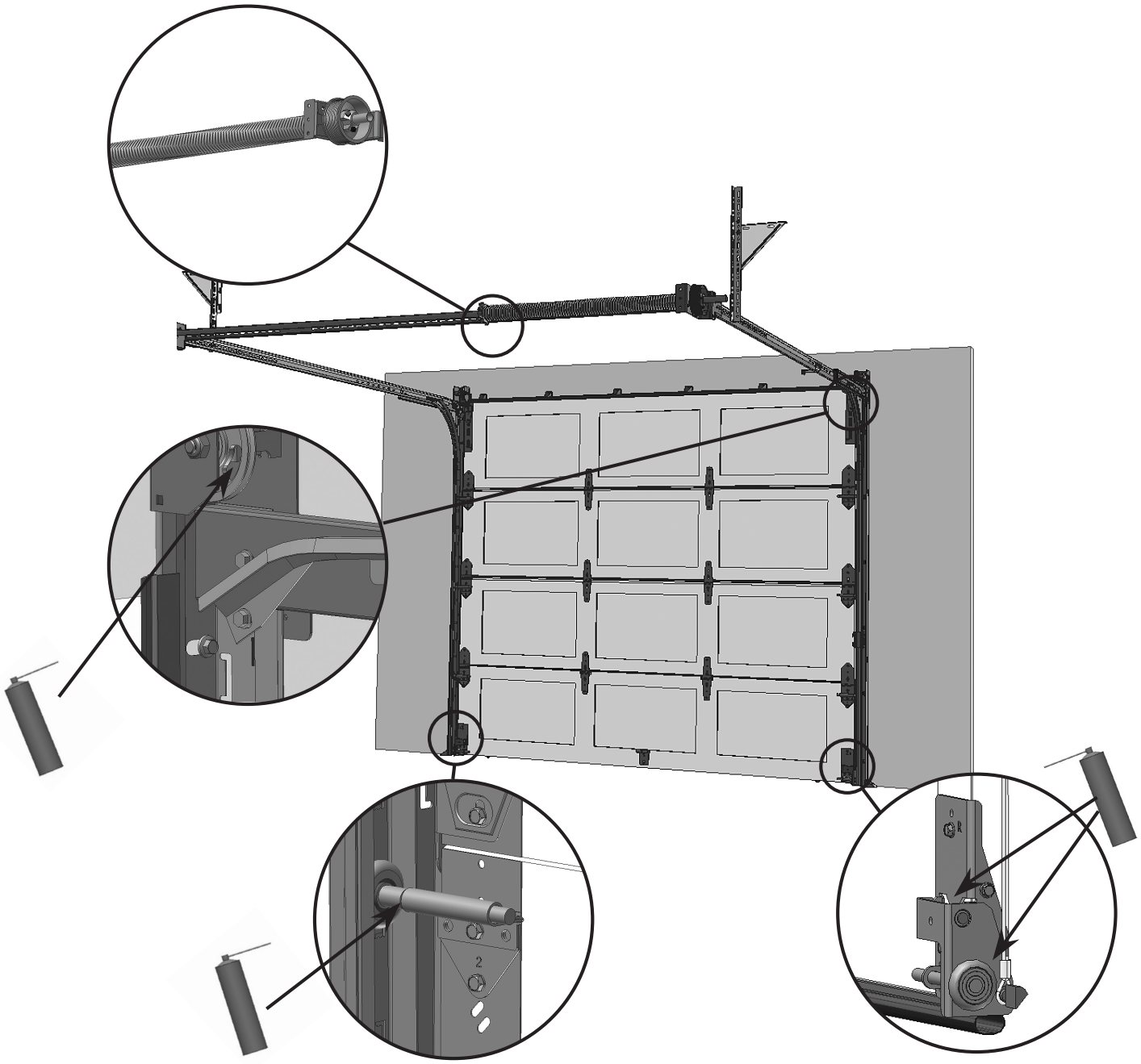

Telefon: +47 56 19 31 00
E-post: lobas@lobas.no
www.lobas.no

18 Montering av portåpner

Følg egen installasjonsmanual! Lever manualene til sluttbruker etter installasjon.

NB! Når elektrisk portåpner monteres på porten, må eventuelle sneppertlåser og låsestag fjernes fra porten for å redusere skaderisiko.

Eventuelle lokale frekvensforstyrrelser kan resultere i at motor ikke virker som tiltenkt. Dette er ingen reklamasjonsårsak, da det er utenfor leverandørens kontroll.

Når porten er over 3,0 m høy eller når porten er tyngre enn maks portvekt må fotocelle benyttes.

FØLGENDE MOTORER KAN BRUKES:

Modell	Max portstr	Max portvekt
LM 80AR	13,5 m²	110 kg

Modell	Max portstr	Max portvekt
LM 50EV	7,5 m²	60 kg
LM80EV	13,5 m²	130 kg
LM100EV	13,5 m²	130 kg
Modell	**Max portstr**	**Max portvekt**
B1200D	16,8 m²	180 kg
B1200DHW	16,8 m²	180 kg

DYBDE M/PORTÅPNER (PÅ) - SE FIGUR SIDE 2

C-skinne og portåpner (LM)	PÅ
8423CR3 - 4-delt - 2,3 m	3,21m
8023CR3 - 1-delt - 2,3 m	3,21 m
8025CR3 - 1-delt - 2,5 m	3,41 m
8030 CR3 - 1 delt - 3,0 m	4,05 m
C-skinne og portåpner (EV)	**PÅ**
8023CR5 - 1-delt - 2,3 m	3,19 m
8025CR5 - 1-delt - 2,5 m	3,38 m
8030 CR5 - 1 delt - 3,0 m	3,88 m
C-skinne og portåpner (B1200)	**PÅ**
SZ1250-2150T - 2-delt - 2,20 m	3,31 m
SZ 1250-2015T - 2-delt - 2,70 m	3,81 m
SZ 1250-2200T - 2-delt - 3,20 m	4,31 m

19 Problemer?

PORTEN GÅR VELDIG TREGT:

- Sjekk at skinner ikke er montert for trangt inn til port.
- Sjekk at vaier ikke kommer i klem.
- Vaier er slakk på den ene siden - sjekk diagonalmål

PORTEN ER TUNG Å LØFTE OPP:

- Sjekk at fjærer, trinser og vaier er montert ifølge anvisning.
- Stram opp fjærene.

PORTEN FYKER OPP:

- Slakk fjæren

20 Bruk og vedlikehold

1. Muttere og skruer bør sjekkes minst 1 gang pr. år.
2. Ved motordrift bør portens balanse sjekkes 1 gang pr. år og etterjusteres.
3. Vaier bør kontrolleres og byttes ut ved tegn til oppflising eller slitasje.
4. Lager, trinser, fjærer, bunnbrakett og andre bevegelige deler bør oljes 2 til 4 ganger i året.
5. Ved tegn til defekte deler eller annet som gjør at porten ikke går som den burde; kontakt forhandler.
6. Ved aktivisering av fallsikring i forbindelse med fjær- eller vaierbrudd, må også fallsikring og sideskinner kontrolleres/ev. utskiftes samtidig. Det anbefales å la profesjonell installatør kontrollere porten i slike tilfeller.
   NB! Husk å alltid spenne ned fjærene før utskifting av deler.
7. Ta vare på monteringsanvisningen.
8. Vedlikehold portåpner: Se manual for denne.

21 Demontering av port

1. Porten må lukkes før demontering starter.

2. Eventuell motor demonteres først. Husk å koble fra strømmen før demontering starter.

3. Torsjonsfjærer spennes ned ved hjelp av stålstenger på samme måte som oppspenning.
   NB! En stålstang settes i konen og holdes i fast grep før skruene løsnes. Deretter brukes begge stengene til gradvis å spenne ned fjæren.

4. Nå kan resterende deler demonteres i motsatt rekkefølge som de ble montert.

Telefon: +47 56 19 31 00
E-post: lobas@lobas.no
www.lobas.no

LOGG

Fyll ut feltene etter ferdig installasjon

Leverandør	Lonevåg Beslagfabrikk AS, N-5282 Lonevåg, Tlf. (+47) 56 19 31 00
Identifikasjonsnummer (Skriv av fra etikett)	
Installatør (Navn, adresse, telefonnr.)	
Dato for installasjon	
Evt portåpnertype	
Evt. sikkerhetsutstyr (Fotoceller, varsellys, etc)	

Vedlikehold / Reparasjoner / Oppgraderinger	Navn (utført av)	Dato	Sign.

SJEKKLISTE

Fyll ut feltene etter ferdig installasjon, signer og send listen til leverandøren for å opprettholde garanti!

Leverandør	Lonevåg Beslagfabrikk AS, N-5282 Lonevåg, Tlf. (+47) 56 19 31 00
Identifikasjonsnummer (Skriv av fra etikett)	
Installatør (Navn, adresse, telefonnr.)	
Dato for installasjon	
Evt portåpnertype	
Evt. sikkerhetsutstyr (Fotoceller, varsellys, etc)	

Sjekkpunkter	OK
Installasjon utført i henhold til manual	
Skinner forsvarlig festet i karm	
Skinner forsvarlig festet i takkonstruksjon	
Vaiere og fjærer korrekt installert og forsvarlig festet	
Fjærer korrekt oppstrammet slik at porten er godt avbalansert og lett å betjene manuelt	
Tetningslister sitter godt fast og gir god tetning rundt porten	
Ev. portåpner korrekt installert i henhold til egen manual	
Utført og testet kraftinstilling for portåpner	
Identifikasjonsetikett festet på portens innside	
Logg utfylt og alle manualer overlevert sluttbruker	
Dato Sign	

Telefon: +47 56 19 31 00
E-post: lobas@lobas.no
www.lobas.no

LOBAS®

Plass til frim-
erke

LONEVÅG BESLAGFABRIKK AS
Att: Portsalg

5282 Lonevåg