# Montering 113625 REV. 0

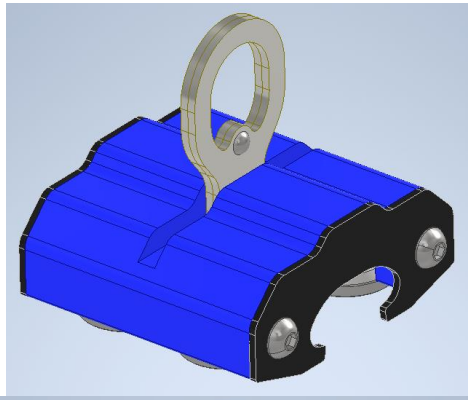

**Montering:**

1. Bruk spesialverktøy for å slå to lager inn i hjul
2. Skru fast hjul med spesialnøkkel, 10Nm
3. Skru fast den første endeplaten
4. Monter festeøyet med pinne
5. Skru fast den andre endeplaten

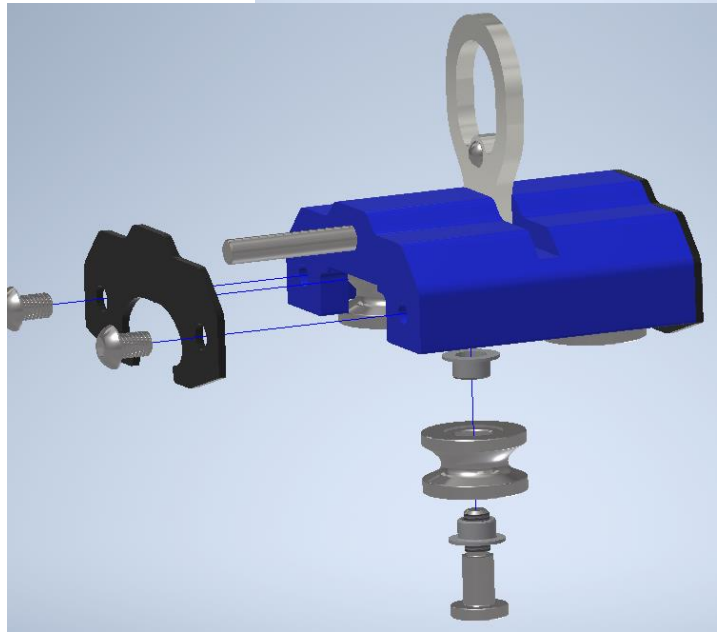

**Kontrollering:**

1. Kontroller at alle hjulene kan rotere individuelt
2. Kjør løperen over en skinne, motstanden skal være minimal

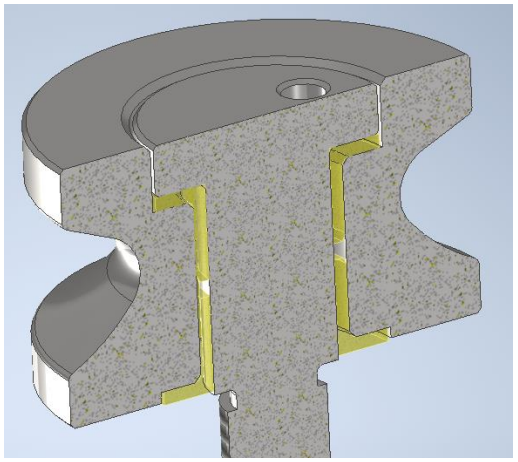

**NB. Bolt må skrus inn på riktig side av hjul**