Vaiersikring – Plattform TBP

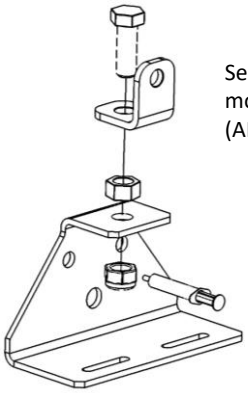

Se vedlagt monteringsbeskrivelse (AIO-EB-10) for detaljer

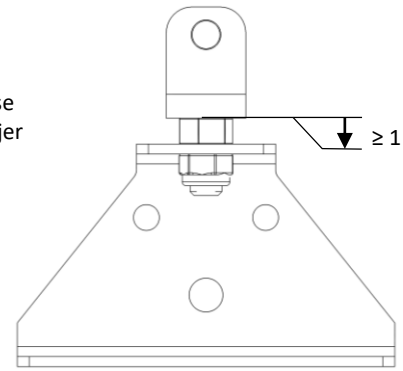

AIO-EB-10: Endefeste

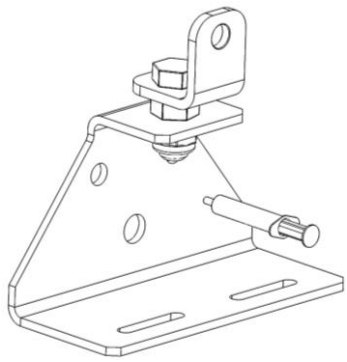

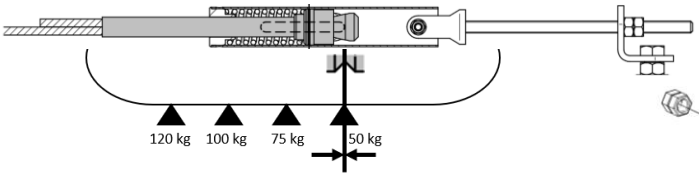

Stram vaier og fjær til ca 50 kg

AIO-ENDS-10

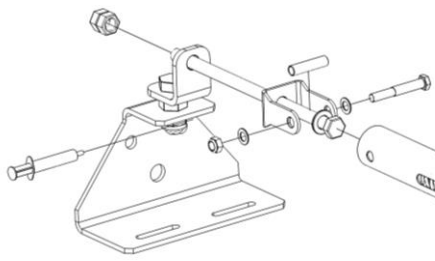

Stram ikke til skruene før vaieren er strammet opp.

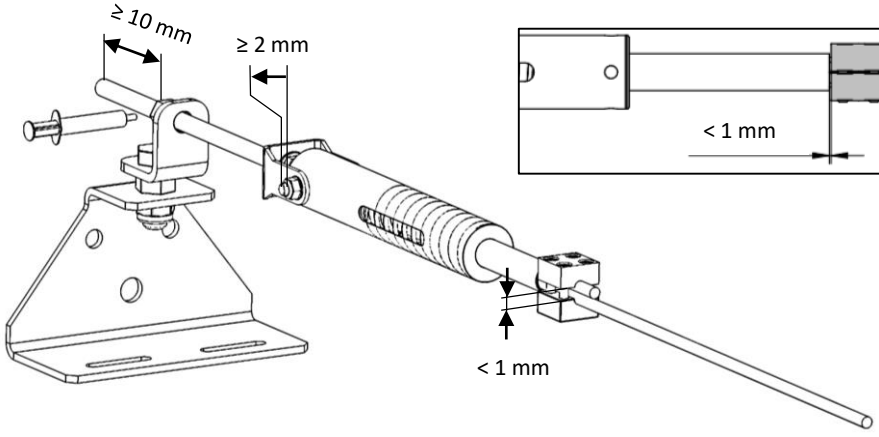

Se vedlagt monteringsbeskrivelse (AIO-ENDS-10) for detaljer

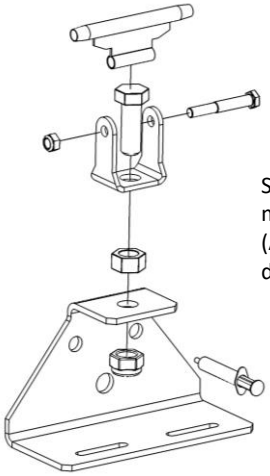

Se vedlagt monteringsbeskrivelse (AIO-SZH-10) for detaljer

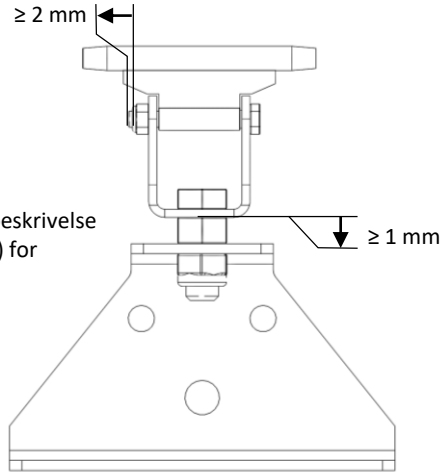

AIO-SZH-10: Midtpunkt

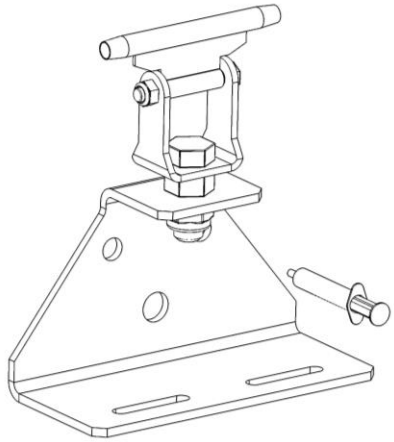

LOBAS®
- et sikkert valg

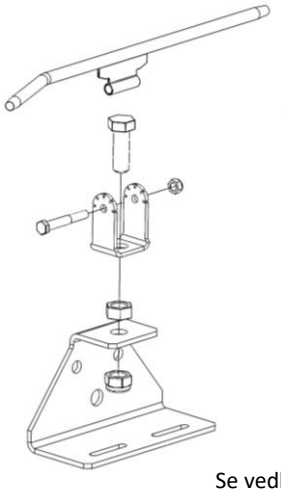

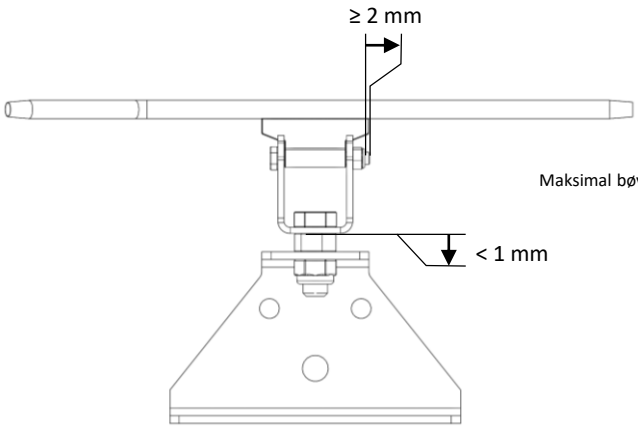

Se vedlagt monteringsbeskrivelse (AIO-EDLE-19) for detaljer

AIO-EDLE-19: Hjørnefeste (α > 90°)

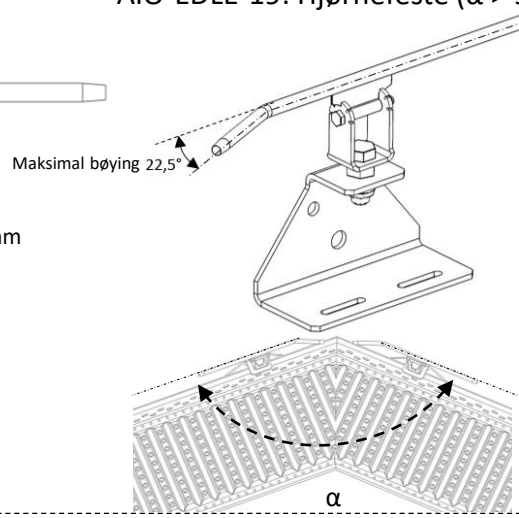

Se vedlagt monteringsbeskrivelse (AIO-EDLE-50) for detaljer

AIO-EDLE-50: Hjørnefeste (α = 90°)

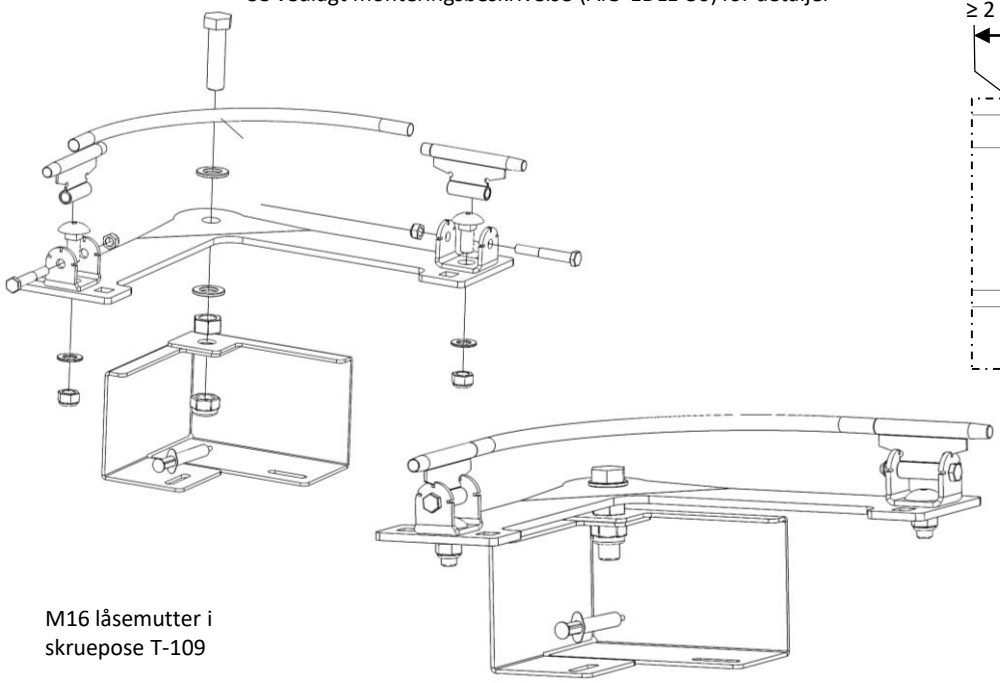

M16 låsemutter i skruepose T-109

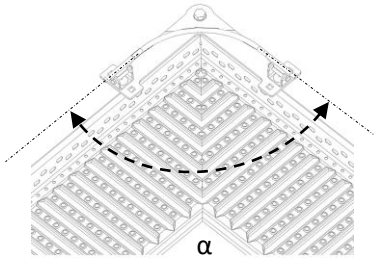

Montering av takbrofeste på takbro

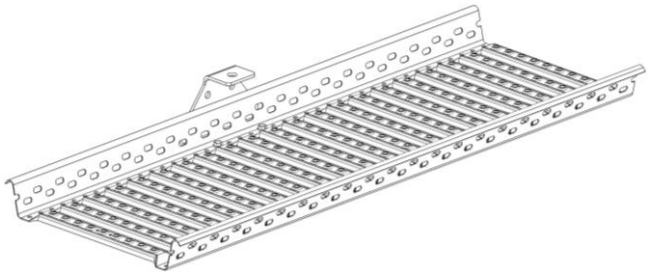

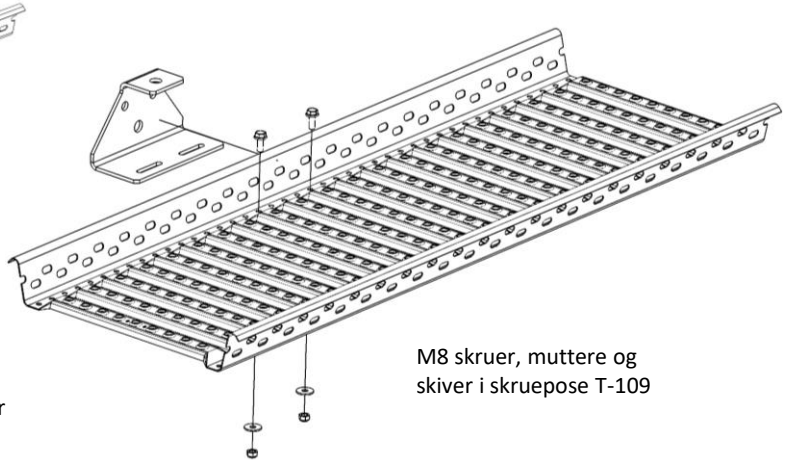

M8 skruer, muttere og skiver i skruepose T-109

Se vedlagt monteringsbeskrivelse (AIO-SZH-10) for detaljer