LOBAS®

TA-4-12-49
30.08.2018 / R2

Takbrosystem, TBK B-640 og TBP-105

Clickfals-plater, tekket fra høyre mot venstre

FELLES FOR ALLE TAKBROSYSTEM

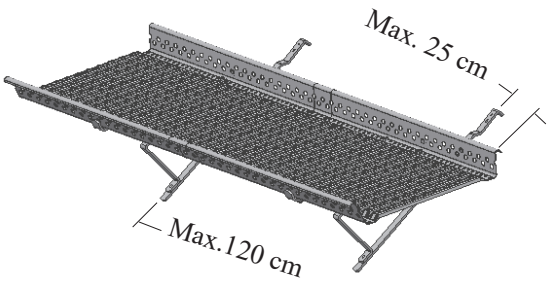

Maks. 120 cm mellom hver takbrokonsoll.

Den frie enden på en rist må ikke stikke lengre ut enn
25 cm (avstand fra takbrokonsoll til ristens ende). Det anbefales bruk av skruedrill ved montering.

ETTERSYN:

Som sikkerhetsutstyr bør produktet kontrolleres årlig, eller før bruk, for eventuelle skader/ defekter.

Skruer må eventuelt etterstrammes, og skadde, defekte deler skiftes ut.

Huseier bør ta vare på monteringsanvisningen

SAMMEKOBLING AV FLERE RISTER TIL GANGBRO

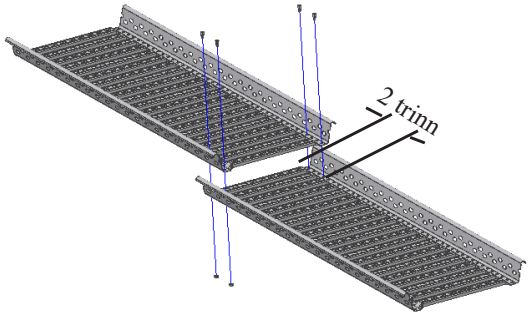

Ved sammenkobling av flere rister til gangbro, må ende med 0-0 markering legges med 2 trinns overlapp i neste rist.

Skru sammen med 4 stk. M6x16 låseskruer + flensmutter.

CE

Lonevåg Beslagfabrikk AS
N-5282 Lonevåg
Norway
16

EN 516:2006
Gangbro/trinn
Arbeidsplattform eller adkomst på skrå tak på bygninger

Type 2B
Ekstern brannytelse
Ansees å tilfredstille
Reaksjon på brann Klasse A1

DoP TB-0001
finnes på:

http://www.lobas.no/dokumentasjon/dop

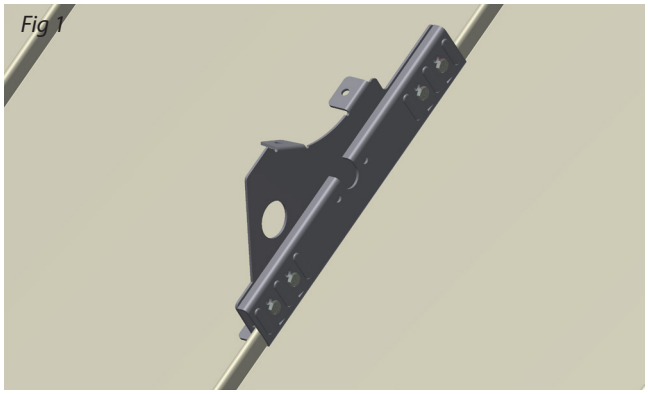
Fig 1

Takbrokonsoll og støttefeste monteres på hver sin side av falsen med mothaker vendt nedover (Se også figur 2a og 2b). Skrues sammen med 4 stk M8x25 sekskantskruer og mutter. Trekk skruene godt til (25Nm)

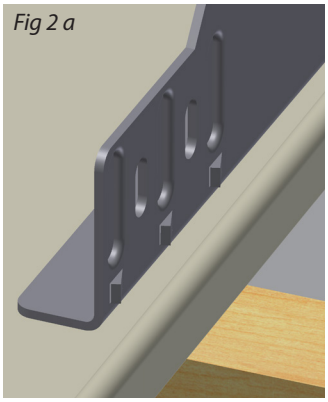
Fig 2 a

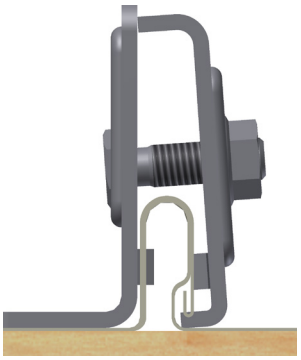
Fig 2 b


Fig 3

Bøyler skrues til konsollene med 2 stk M8x20 sekskantskruer og mutter. Justeres mest mulig horisontal på toppflaten.

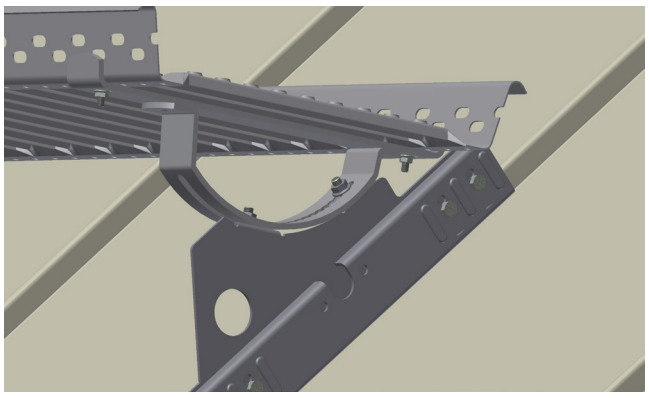

Takbroristen (TBP-105) festes til bøylene med 2 stk M6x16 låseskruer med mutter