LOBAS® SOLAR

MONTERINGSBESKRIVELSE

SOLAR SKRÅTAK
FLERRADSPLATER

SOL-4-23-9

KONSOLL: SOK T-166, SOK R-140, SOK P-140

Skann denne QR-koden med din mobil for å gå direkte til produktsiden i vår nettbutikk. På produktsiden finner du alle gjeldende dokumenter for dette produktet, som f.eks. FDV, DOP, denne monteringsanvisningen, 3D-illustrasjon og høyoppløselige produktbilder.

Montering av LOBAS® SOLAR-komponenter gjøres i samsvar med arbeidstegninger fra LOBAS® SOLAR Config. Montør bør gjøre seg kjent med gjeldende regler og forskrifter for montering av utstyr på tak for kommunen/ området dette skal monteres i.

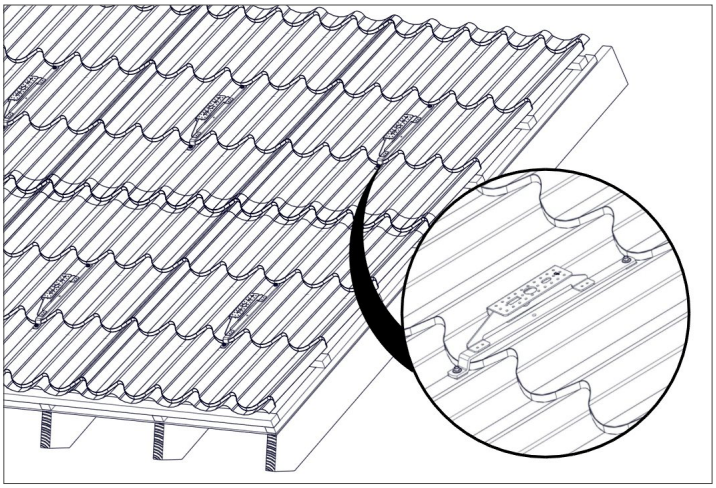

MONTERING

KONSOLL	CC LEKT	HØYDE
SOK T-166	350	17
SOK R-140	350	24
SOK P-140	400	20

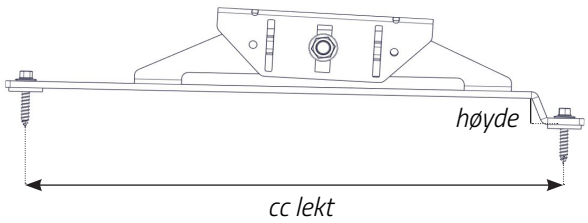

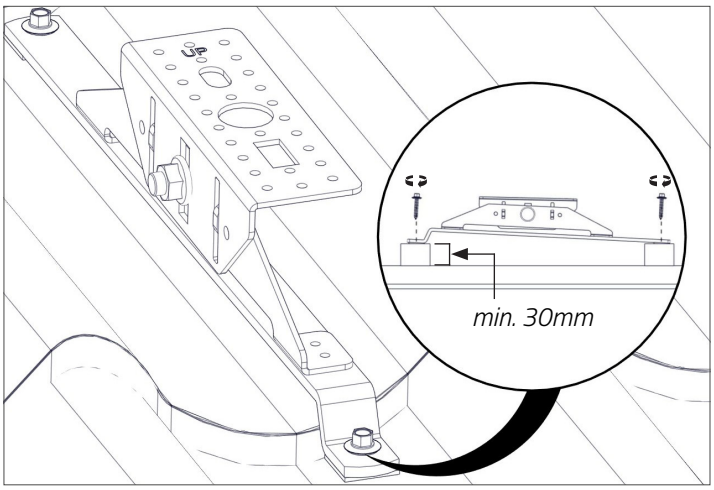

MONTERING AV KONSOLL PÅ TAK

Solarkonsollene festes i begge ender med **6.5x 38 mm** rustfri, treskrue gjennom beslaget, takplaten og ned i trelekten.

NB! Solarkonsollene skal ligge i bølgbunnen på plateprofilen.

Påse at skruen treffer mest mulig i senter av lekt. Minimum lektehøyde er **30mm**.

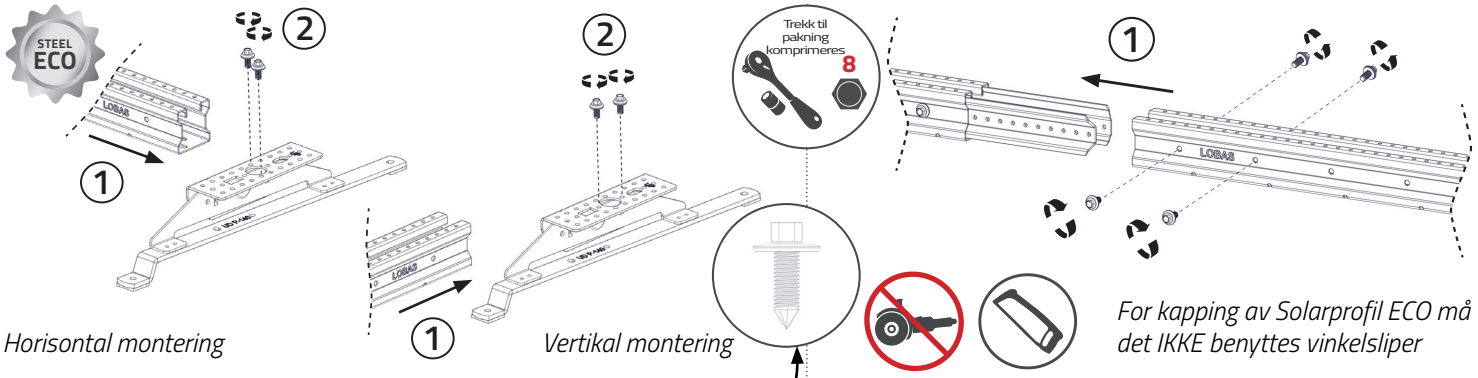

Horisontal montering *Vertikal montering*

For kapping av Solarprofil ECO må det IKKE benyttes vinkelsliper

MONTERING AV SOLARPROFIL ECO TIL SOLARKONSOLL TP-625

1. Plasser Solarprofil på festeplaten.
2. Skru fast solarprofil til festeplate med **2 stk. 6.3x19** skruer.

SKJØTING AV SOLARPROFIL ECO

1. Tre neste SOLARPROFIL ECO på skjøt og skru denne fast med **4 stk. 6.3x12** skruer (2 i hver side).

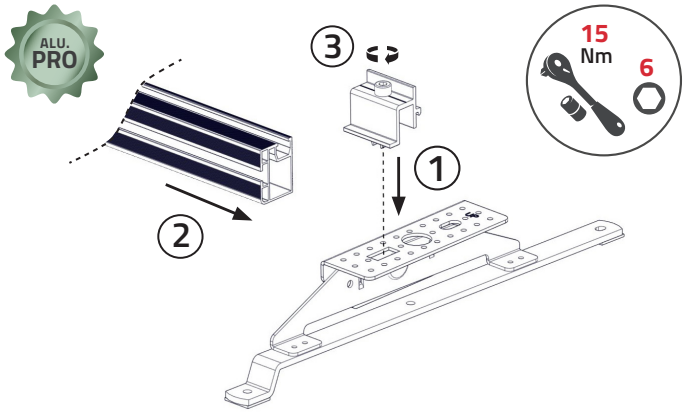

NB!! Solarprofil PRO kan ikke plasseres vertikalt på denne konsollen

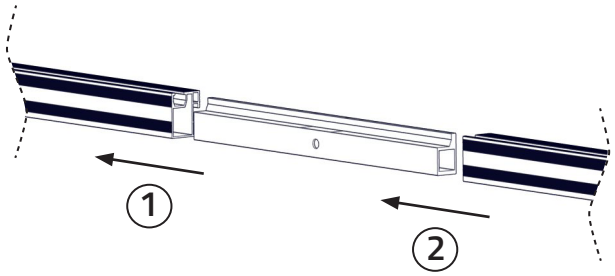

REGLER FOR SKJØT: SOLARPROFIL PRO
Hver profillengde skal være festet mot minst to konsoller

MONTERING AV SOLARPROFIL PRO TIL SOLARKONSOLL TP-625

1. Klikk Solaprofilklemme i sporet på konsollen.
2. Plasser profil på konsoll så klemmen treffer i sporet til profilen
3. Trekk til skrue på klemme **15Nm.**

SKJØTING AV SOLARPROFIL PRO

1. Tre halve lengden av skjøteprofil inn skråtakprofil til den treffer den utpregede tappen.
2. Tre på neste SOLARPROFIL PRO.

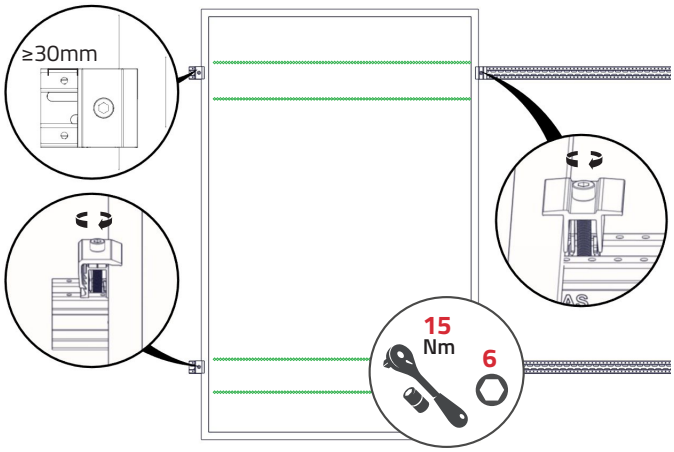

Solcellepanel monteres i henhold til panelets festesone;
sjekk produktdatablad for panel for informasjon.

Solarklemmer monteres med medfølgende klemme til solarprofil. Tlpass slik at det er **minimum 30mm** avstand fra enden a profilen til klemmen.

Solarklemme justeres i høyden for å tilpasses paneltykkelse. Trekkes til med anvist moment.