LÅSBART HÅNDTAK T-GREP FLEX

05.03.26 / R2

GA-4-25-90

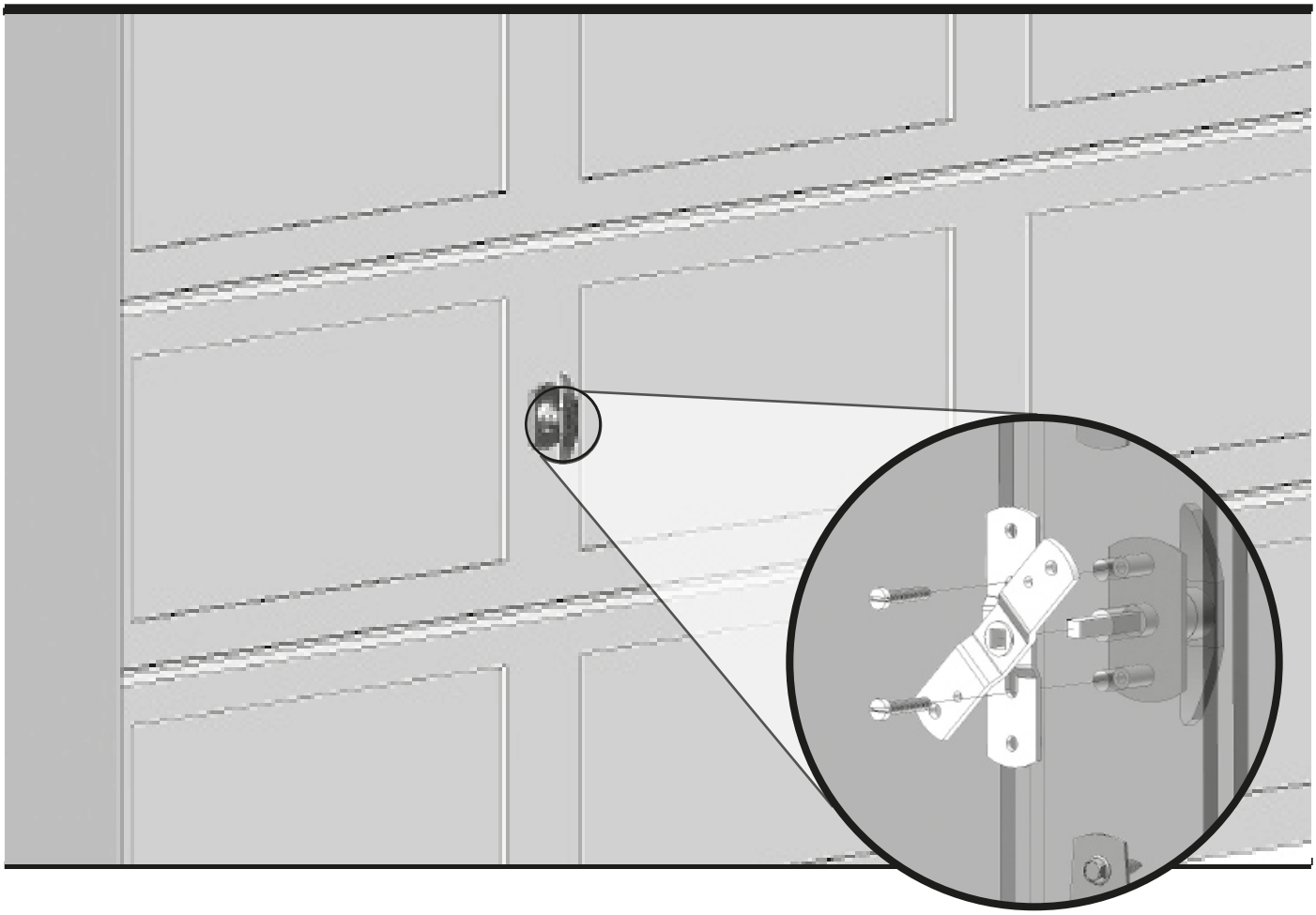

Innhold

Skruer:
4 stk. 4,8 x 35 mm borskruer
1 pose V-28

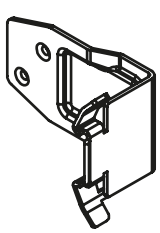

Keeper Flex m/ skruer

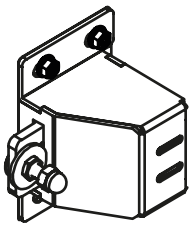

Sneppert

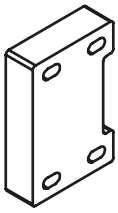

Avstandsstykke for Sneppert

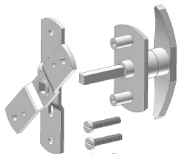

Låsbart håndtak, sort m/svivel



Vaier 2,7 m

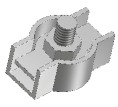

2 stk Vaierlås

Fig. 1

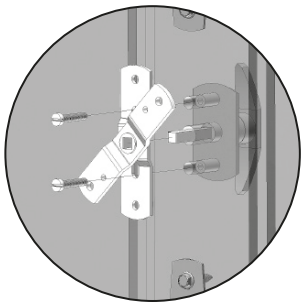

1. Bor hull til håndtaket ved hjelp av hullmalen og skru dette fast med M6 x 40 mm skrue (Pose V-28).

NB! Maks høyde for låsen er midt på andre portblad

TIPS VED MONTERING: Dersom du er alene kan Snap Lock med fordel monteres samtidig som det aktuelle leddet blir satt i sideskinnene.

Fig. 2

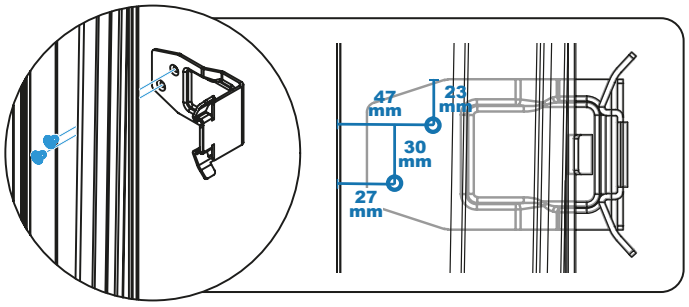

2. Finn keeperens plassering på vertikalskinnen, marker og bor de to hullene. Skru keeperen fast med 2 stk. medfølgende M8 bolter. Skruene må gå fra innsiden og utover, se figur 2.

3. Snepperten og avstandstykke festes med borskruer 4,8x35 farmerskuer. Pass på at snepperten er i rett avstand fra sideskinnen, se figur 3.

Fig. 3

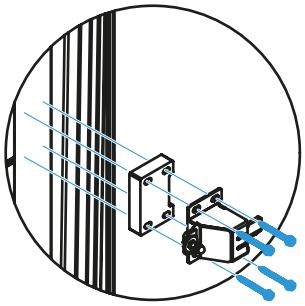

4. Legg vaieren rundt bolt på snepperten og fest med vaierlås. Se figur 4

5. Den andre vaierenden tres i hull i svivelen, se figur 4. Fest med vaierlås (Pose L-73). Vaier kan strammes opp i hvilken som helst ende og overskytende vaier kan kappes av. Hvis porten er låst på utsiden kan porten likevel åpnes innenfra ved å dra i vaieren.

6. Om man ikke har portåpner vil porten normalt henge litt ned i portåpningen når den er oppe.

Fig. 4

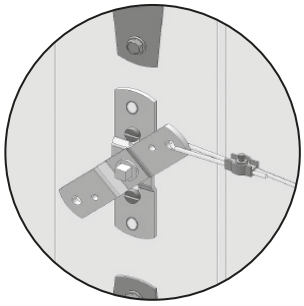

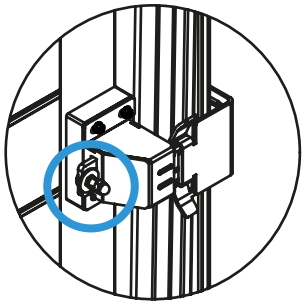

TIPS: Er det høyt opp kan du feste en snor i snaplock'en som du løser den ut med.

