LOBAS® PORTEN

GA-4-19-79
REV: 07

LOBAS Major LO SF

Installasjonsmanual – Assembly Instruction

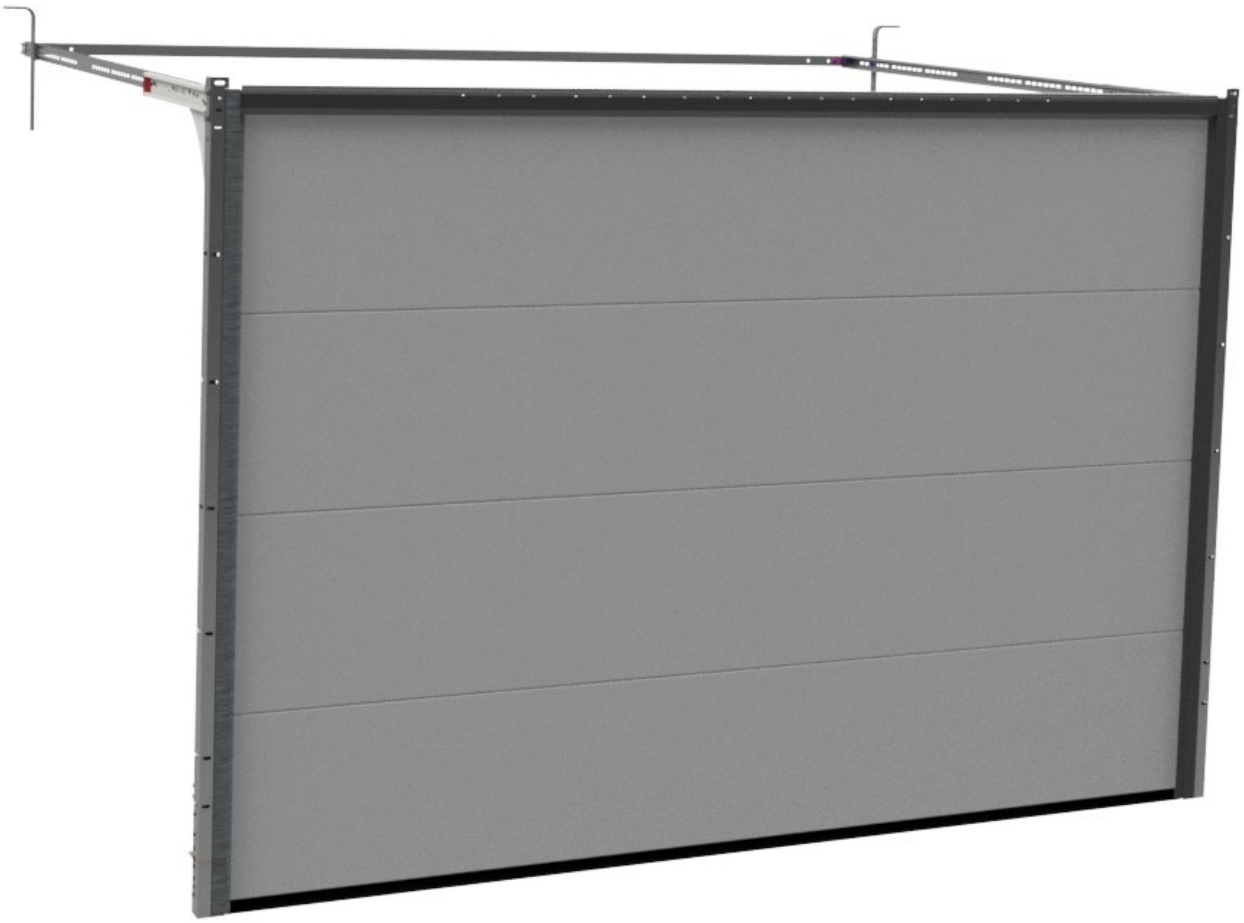

MAJOR	STREKKFJÆR FREMME	EKSKLUSIV / ELEGANT

www.lobas.no
www.lobasporten.no

Garasjeporter
Garage doors

Innholdsfortegnelse - Content

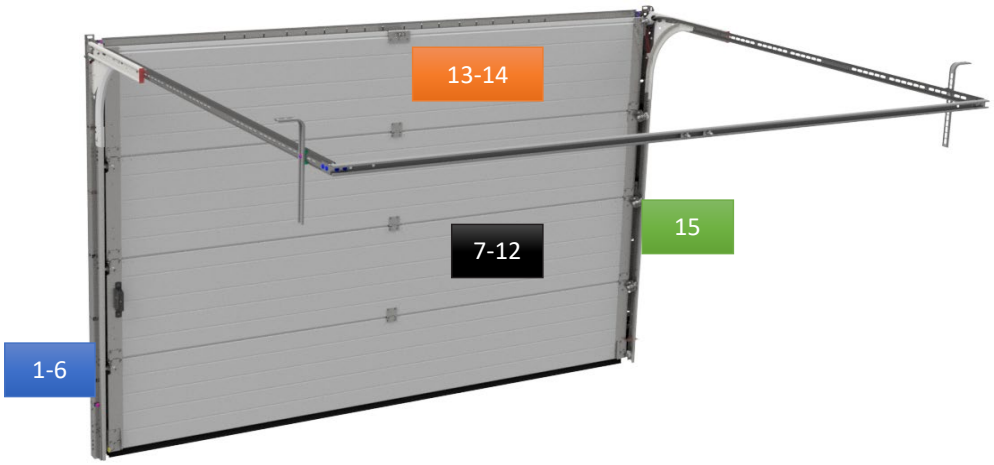

	Beskrivelse	Description	Beskrivning
I-IV	Informasjon om dokumentet	Document information	Information om manualen
V	Sikkerhetskrav	Safety requirements	Säkerhetskrav, användningsområde
VI-XI	Medfølgende deler og skruer, systemoversikt. Nødvendig verktøy	Nuts and bolts. Tools required for assembling the door. System overview.	Medföjandedelar, skruv+ verktygsom behövs
1-6	Montering av ramme, takskinner og motorfeste	Assembling door frame, tracks and engine attachment	Monteringsram och takskenor
7-12	Montering av portseksjoner, vaier, braketter og hengsler	Assembling door sections, cable, brackets and hinges	Montering av portsektioner, gångjärn, rullhållareoch och portäppnarfäste Montering handtag
13-14	Montering av portavstiver og portåpnerfeste	Assembling strut, and operator plate	
15	Juster fjær	Adjust spring	Montering,portstabilisering
16-17	Montering av deksel	Assembling protection covers	Montering av plastskydd
18	Smøring	Lubrication	Montering av vajer, axel. Justering och sörjning
16-17	Problemløsning. Installasjon av portåpner	Problem solving. Installing the motorised opener.	Problemlösning. Installation av portöppnare
18-19	Demontering. Bruk og vedlikehold	Disassembling the door. Use and maintenance	Demontering. Användoch underhållsanvisning
20	Vedlikeholds skjema	Maintenance log	Underhållsschem

I	Symboler	Symbols	Symboler
	Advarsel/Vær oppmerksom på risiko	Danger/Attention	Var uppmärksampå risker
	Visuell kontroll	Visual control	Visuell kontroll
	Manuell operasjon	Manual operation	Manuelltutförande
	Se appendiks	Information in appendix	Se bilga
	Oppmåling eller bruk av vater	Measure or level	Mätningoch vattenpass
	Tilleggsutstyr som kan legges til dersom det er ønskelig. Standardutstyr avhenger av portstørrelse.	Optional equipment that may be added if the buyer asks for it. The equipment may be standard depending on door dimensions.	Tilläggsutrustningsom kan läggastill. Standardutrustning beroende av portstorlek
	Ikke skru til	Do not tighten	Dra INTE till skruv och mutte
	Stram til skruer/muttre	Tighten bolts and nuts	Dra till skruv och mutte

II	Fargekoder i lysbildetittel	Colour codes in slide titles	Fargkoder i blid + tite
	Tilleggsutstyr	Optional equipment	Tilläggsutrusning
	Avhenger av portstørrelse	Dependent on door dimensions	Beroende på portstorlek

III	Bruksområde	Area of application	Användningsområde
	• Maks. portbredde: 5 m • Maks. porthøyde: 2,5 m • Maks. portvekt: 130 kg • Temperaturer: -20°C til +50°C • Luftfuktighet: 20-90% • Fjærens levetid: 15000 sykluser	• Max door width: 5 m • Max door height: 2,5 m • Max door weight: 130 kg • Temperature range: -20°C to +50°C • Humidity: 20-90 % • Spring lifetime: 15000 cycles	• Max portbredd: 5 m • Max porthöjd: 2,5 m • Max. portvikt: 130 kg • Temp: -20°C til +50°C • Luftfuktighet: 20-90% • Fjäderns livslängd: 15000 sykluser

IV	Informasjon	General information	Generell information
	• Denne manualen må overleveres til sluttbruker når installasjonene er fullført, og bruker må ta vare på denne for senere vedlikehold, reparasjoner, oppgraderinger etc. • Installasjonen må utføres i henhold til denne manualen. • Det anbefales å bruke profesjonell installatør dersom man ikke har nødvendig kompetanse eller utstyr. • Korrekt installert tilfredsstiller produktet alle krav i EN 13241-1. • Det anbefales at installatør fyller ut loggbok bakerst etter fullført installasjon. • Dersom portåpner skal benyttes må denne installeres i henhold til åpnerens installasjonsmanual.	• This manual must be delivered to the user of the door system at the same time as the parts, or after the assembly if a professional is performing the installation. • The owner of the door system must keep this document for maintenance, repair and disassembly purposes. • Assembling the door system must be performed as indicated in this document. • It is recommended to let a professional perform the installation of the door system. • A correctly installed door system meets all the requirements of the EN 13241-1 standard. • The person installing the door system should complete the documentation part at the end of this document. • If an automatic door opening system is installed, please follow the instructions in the appropriate installation manual.	• Denna manualen ska levereras till slutanvändarenn är installationen är klar. Användaren bör spara den för underhåll, reparationer och uppgraderingar etc. • Installationen ska utföras enligt till denna manual. • Det rekommenderas att anlita en proffesionell installatör om man saknar kompetenseller verktygen. • Korrekt installerad port uppår alla krav i EN 13241-1. • Rekommendation att installatör fyller i loggboken efter fullgjord installation. • Om portlöppnare ska installeras ska portöpparens egna installationsmanual användas för det.

V	Sikkerhetskrav ved montering og bruk	Safety requirements for assembly and use	Säkerhetskrav vid montering och användning
	• Pass på at strømmen er skrudd av når du eller en installatør jobber med elektriske komponenter på porten. • Aldri hopp over sikkerhetsoperasjoner eller monteringen av sikkerhetsutstyr. • Dersom en legger til, eller lar være å bruke, enkelte deler kan dette ha innvirkning på systemets funksjonalitet og sikring. Det er derfor anbefalt å ikke gjøre dette. • Enkelte deler kan ha skarpe kanter, det er derfor lurt å bruke hansker. • Dersom du oppdager skade på deler før, under eller etter montering bør du ta kontakt med forhandler for å evaluere skaden innvirkning på portens funksjonalitet og sikring. • Pass på at du står å jobber på et stabilt underlag, spesielt når du skal opp i høyden for å montere takskinner og lignende. • Sikre at barn og dyr ikke har adgang til arbeidsplassen. • Bruk egnet verktøy.	• Make sure that the power is switched off and remains switched off during all electrical operations. • Never bridge safety operations. • Adding or omitting parts can affect the door operation and thus the safety of the equipment. This is therefore strongly discouraged. • Some parts may contain sharp edges. It is recommended to use gloves. • If the equipment has signs of damage and wear, please contact a professional to examine the risks. • Ensure that your work environment is stable and secure. • Ensure that children and animals are prevented from entering the work environment during the assembly operation. • Use the appropriate tools.	• Strömmen ska vara avstängd när du eller installatör arbetar med elektriska delar på porten. • Hoppa aldrig över säkerhet eller montering av säkerhetsutrustning. • Om man lägger till eller utesluter enstaka delar kan detta ha en inverkan på systemets funktion och säkerhet. Stark avrådan från detta. • Vissa delar kan ha vassa kanter, använd gärna handskar. • Om du upptäcker skada på delarföre, under eller efter montering bör du kontakta säljande företag för att minska inverkan på funktion och säkerhet. • Se till att stå på ett stabilt underlag, särskillt när man ska upppå höjdenoch montera takskenor och liknande. • Säkra upp att barn och djur inte kommer in på arbetsplatsen. • Använd rätt verktyg.

VI Deler/Parts

Tilleggsutstyr
Avhenger av portstørrelse

2x Vertikalskinne
2x Vertical track
2x Vertikalskena



1x Overkarm
1x Lintel profil
1x Övre ramprofil



3x Pakning
3x Sealing
3x Tätningslist



2x Festevinkel
2x Attachment angle rear spacer
2x Vinkeljärn



1x Avstandsskinne
1x Rear spacer
1x Avståndskena

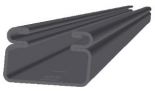

2x Buet skinne
2x Radius track
2x Böjd skena



Støtte oppheng
Support horisontal track
Stöd upphängningsvikel



Avstiver opphengsvinkel
Support back hang angle
Avstiver Upphängningsvinkel

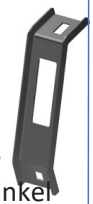

Opphengsvinkler
Back hang angle
Upphängningsvinkel



2x Horisontalskinne
2x Horisontal track
2x Horisontal skena



2x Bunnbrakett
2x Bottom bracket
2x Bottenrullhållare



2x Bunnbrakett
2x Bottom bracket
2x Bottenrullhållare



2x Trinser med bolt SF
2x Roller SF
2x Rulle med bult SF



Trinser med bolt
Roller
Rule med bult



Sidehengsel
Roller Carrier
Rullhållare



Midt hengsler
Hinges
Mittångjärn

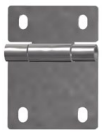

Portseksjoner
Door panel
Portblad

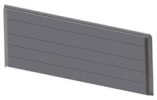

Oppheng for motorskinne bak
Rear engine attachment
Motorstöd bak



Hjørnedeksel
Corner cover
Hörnbeslag



Innvendig håndtak
Door handle
Handtag



2x Toppbrakett
2x Top roller carriers
2x Övre rullhållare

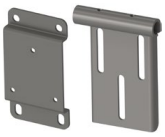

2x Top Roller Boggi
2x Dual top roller
2x Topprulle, dubbel



1x Portåpnerfeste
1x Operator plate
1x Portoppnarfäste





2x Deksel trinseholder SF
2x Protection cover SF
2x Skydd vajer rulle SF



Portavstiver
Strut
Portstabilisering



Portavstiverfeste
Strut plate
Portstabiliseringsfäste



System oversikt Major LO SF

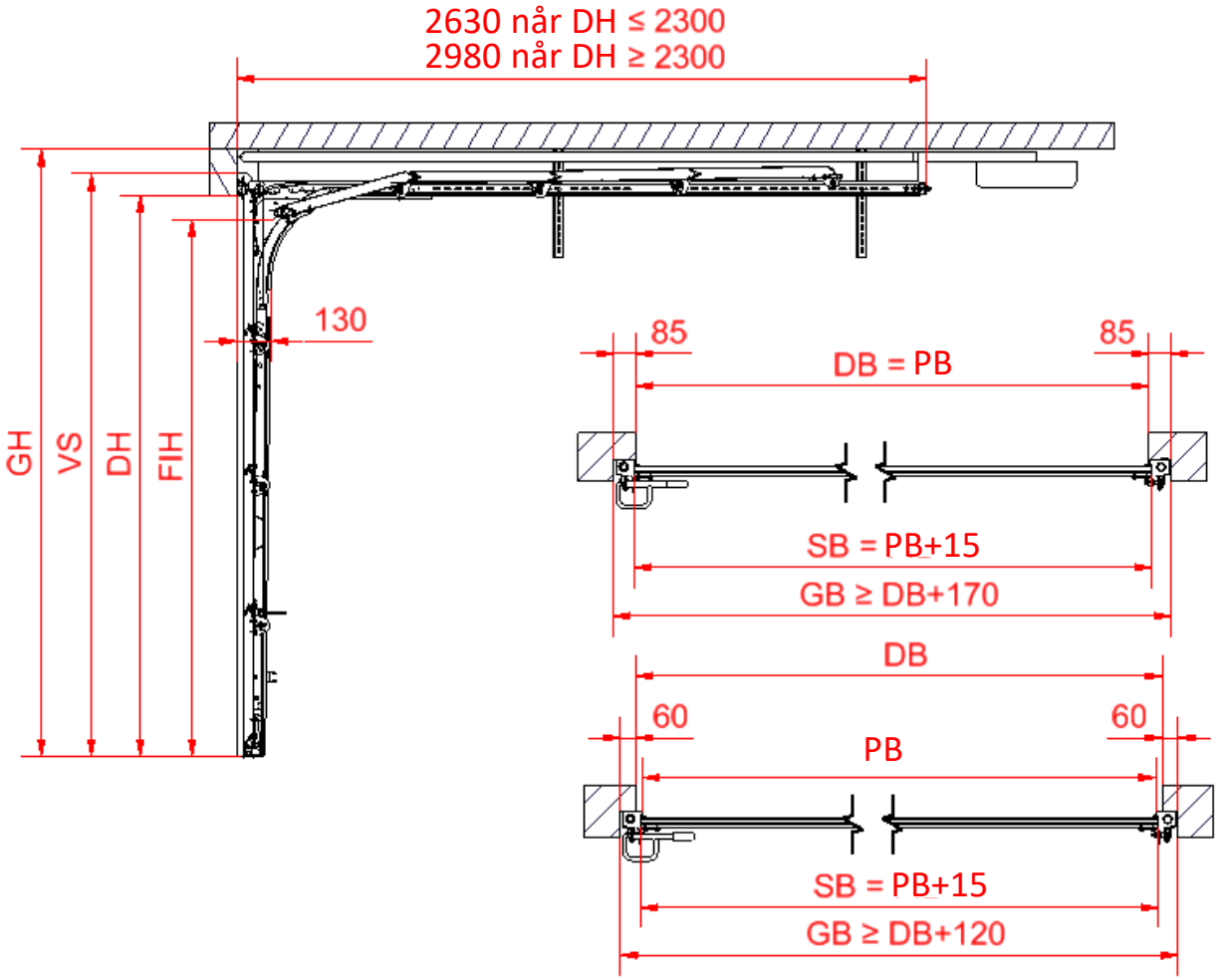

DH	Dagslys høyde
DB	Dagslys bredde
OH	Overhøyde
VS	Vertikal skinne
GH	Garasje høyde
GB	Garasje bredde
FIH	Fri innkjørings høyde
PB	Portbredde
SB	Seksjon bredde

	GH = VS+50 FIH = VS-310
	GH = VS+80 FIH = VS-80

Dersom en portåpnereller en portavstiver blir montert, reduseres fri innkjøringshøyde (FIH) med 1 cm.

Lav overhøyde	
Min.	Normal
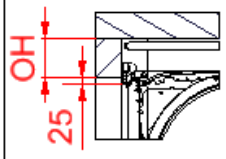	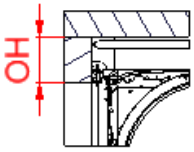
Manuell	Manuell
OH ≥ 105	OH ≥ 130
VS = DH + 55	VS = DH + 80
Motor	Motor
OH ≥ 135	OH ≥ 160
VS = DH + 55	VS = DH + 80

VIII	Liftmaster portåpnere	Liftmaster engines	Liftmaster portöppn.

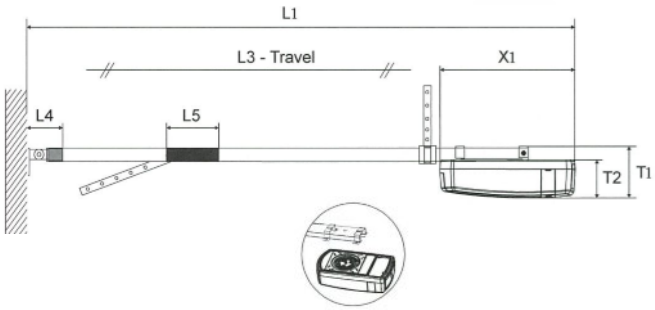

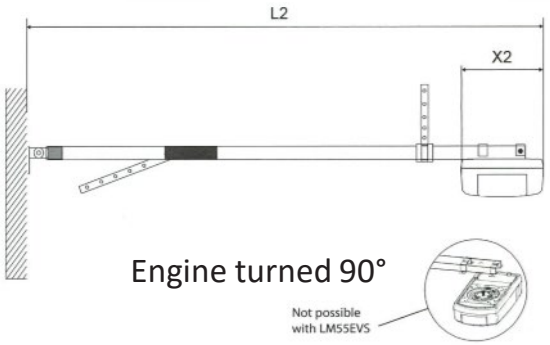

LM80EVF	LM100EVF	LM130EVF	C-Rail	Porthøyde Door height (m)	L1 (mm)	L2 (mm)	T1 (mm)
X	X	X	8023CR5	2,2	3271	3151	142
X	X	X	8323CR5	2,2	3271	3151	142
X	X	X	8025CR5	2,4	3460	3340	142
X	X	X	8030CR5	2,9	3881	3761	142
X	X	X	840CR5*	2,9	4954	4834	

** Kan kun brukes sammen med 8030CR5*
** Can only be used together with 8030CR5*

IX	Sommer portåpner	Sommer engine	Sommer portöppn.

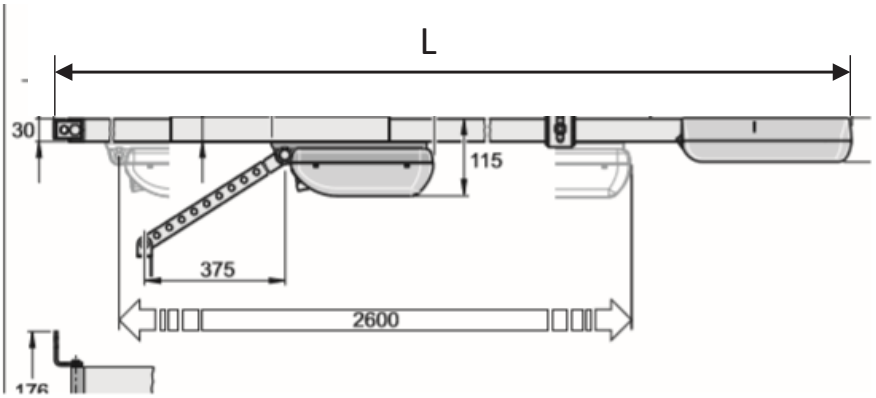

Portåpner Engine	Maks porthøyde Max door height (m)	Maks portbredde Max door width (m)	L (mm)
BS400N	2,3	3,0	3553

Tilleggsutstyr / Optional equipment
Avhenger av portstørrelse / Depends on door dimensions

X	Skruer og muttere Skruepose: Antall	Bolts and nuts Bag reference: Quantity	Skruvar och muttrar Skruvpåse, antal
	109526 – Selvborende skrue 6,3x17 A 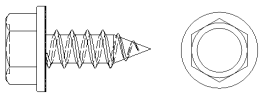 Bag: L-95: 67 L-96: 4 x X L-97: 2 x Y L-99: 2 x Y	101704 – Treskrue 6x30 B  Bag: L-04: 8-12	
	101706 – Treskrue 8x45 C 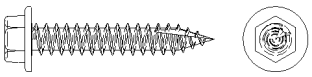 Bag: L-104: 4-12 L-106: 2 L-47: 20	105770 M8 Tensiflens mutter D 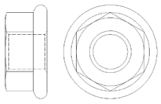 Bag: L-103: 8 L-104: 4-12 L-106: 3	
	101754 – M6 Tensiflens mutter E 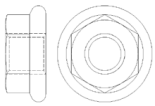 Bag: L-102: 10	111002 M6x12 F 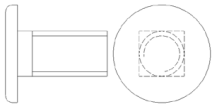 Bag: L-102: 10	
	105686 – Låseskrue M8 x 25 G 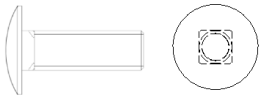 Bag: L-104: 2-6 L-106: 3	111001 - Track bolt – M8x17 H 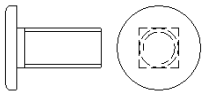 Bag: L-103: 8 L-104: 2-6	
	107456 - 6,3x18 TEK skrue med borspiss I 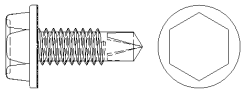 Bag: L-97: 2 x Y L-99: 2 x Y 1-3x L-83: 4	106181 – TDBL-F-T 8,6x16 J 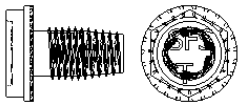 Bag: L-102: 2	
	109464 – Sleideklips - Monteres med skrue G K 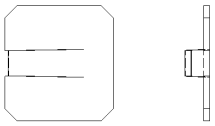 Bag: L-106: 3	Endekopp  Bag: L-22: 2	
	Plastdeksel Vertikalskinne  Bag: L-88: 1		
	X=Antall hengsler / Number of hinges / Antal gångjärn	Y=Antall portavstiverfester / Number of strut attachments / Antal portstabiliseringsfäste	

XI	Verktøy	Tools	Verktyg









≥ 5 m















1	Oppmåling av portåpning	Measurement of garage doorway	Uppmätning av portöppning

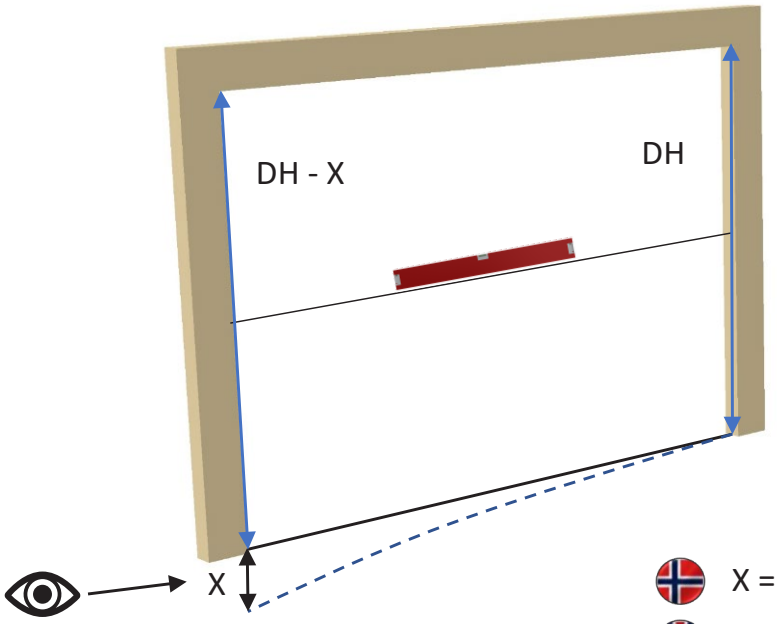

X = Skjevhet i gulv

X = Variations in the floor

2	Montering av pakning	Assembling sealing on vertical track	Montering tätningslist

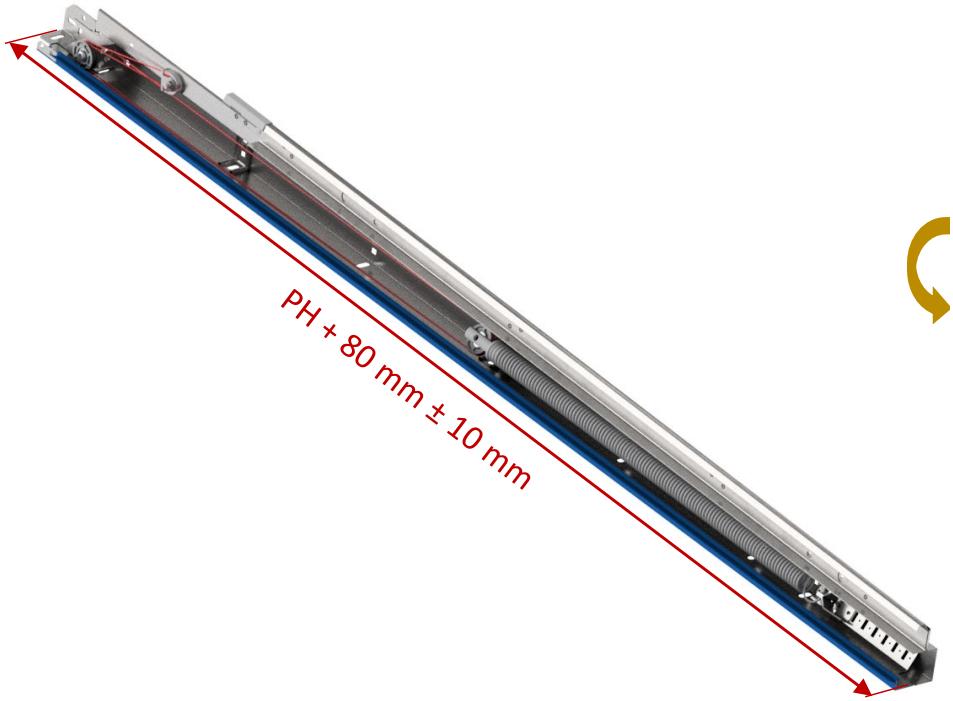

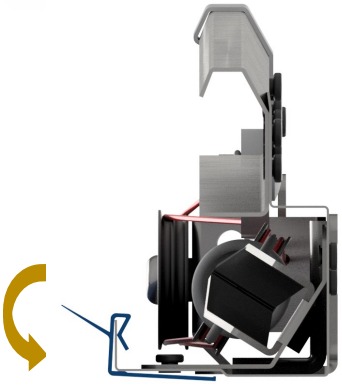

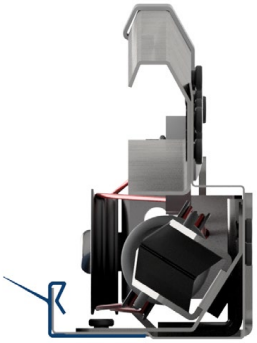

3.1	Kapping av pakning	Cutting the sealing	Korta av tätningslist

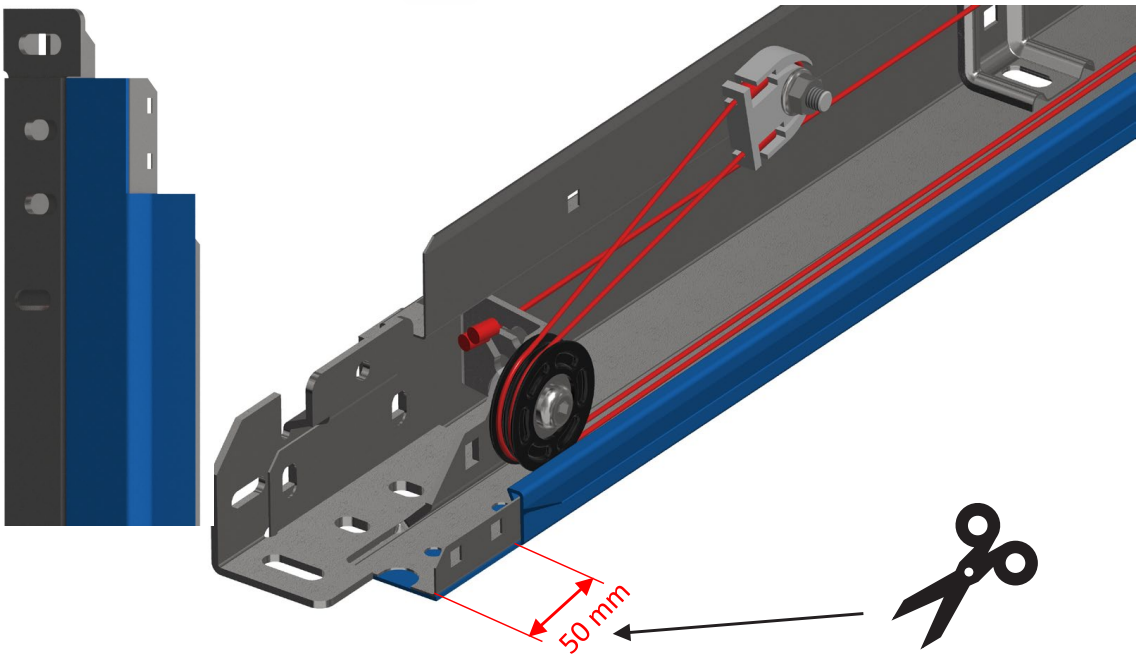

3.2	Montering av overkarm på vertikalskinne	Assembling header piece on vertical track	Montering av överstycke på vertikalskena

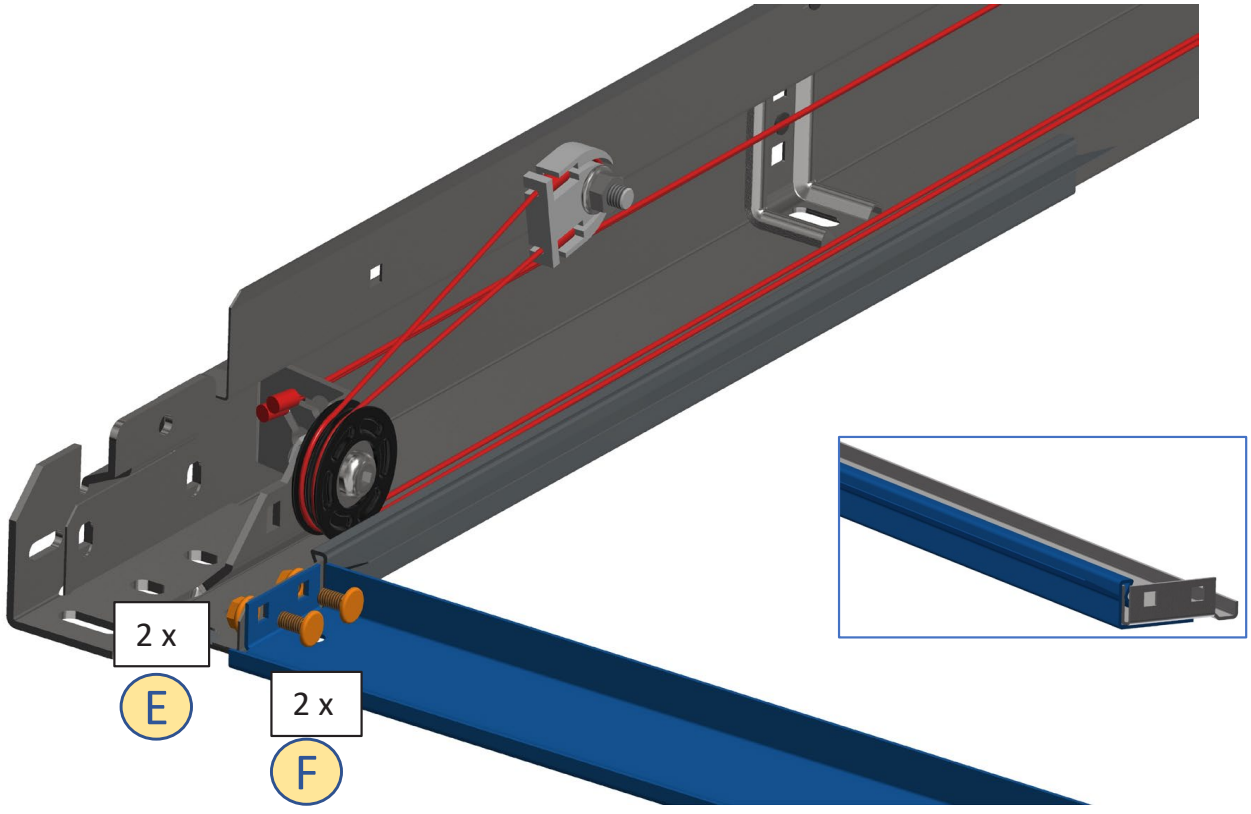

4	Montering av skinner på portåpning	Assembling tracks on the doorway	Montering av skenor portöppningen

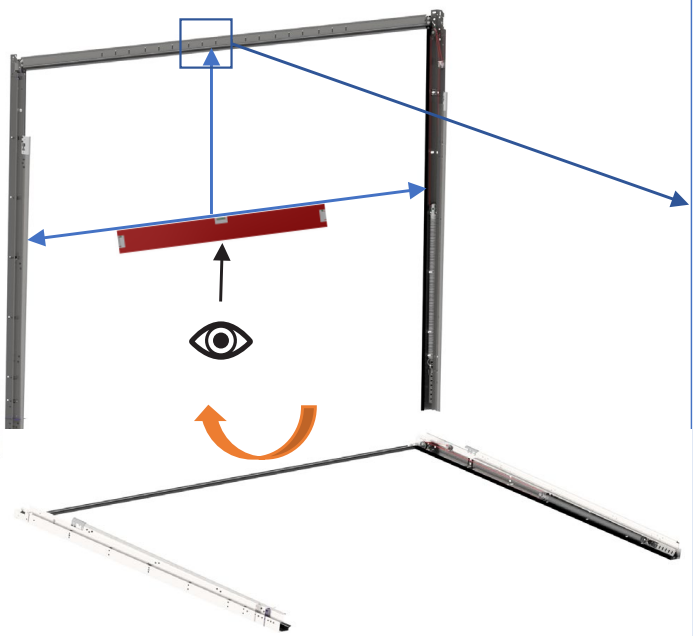

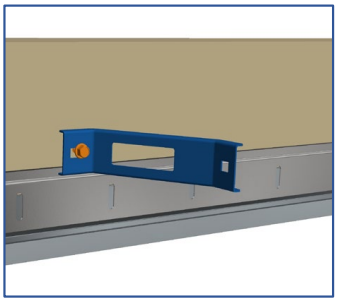

Tips: Bruk støtte for oppheng til å holde rammen på plass

Tip: Use the support for the roof attachment to position the tracks

4.1	Montering av skinner på portåpning	Assembling tracks on the doorway	Montering av skenor portöppningen

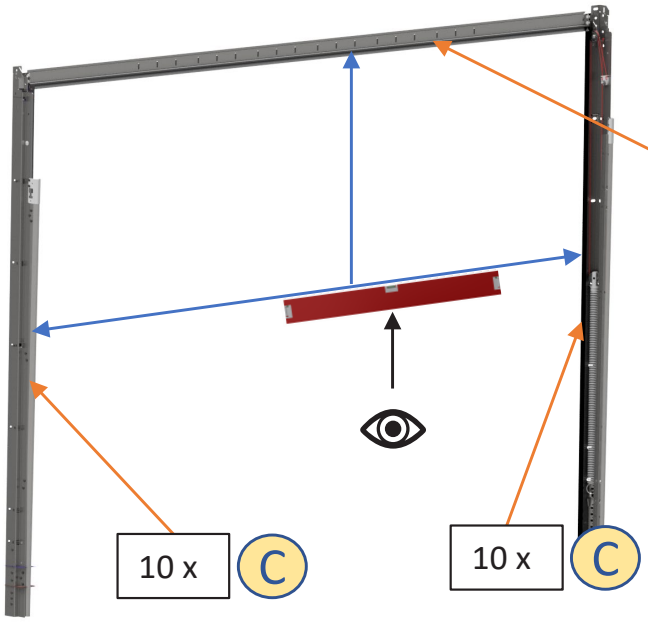

X = Max 600mm

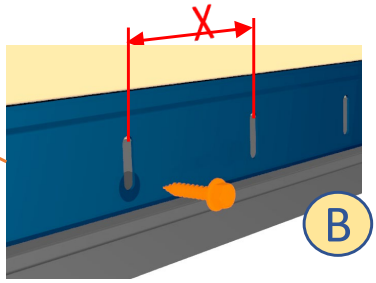



5 Montering av avstands-skinne | Assembling rear spacer | Montera Avståndskena

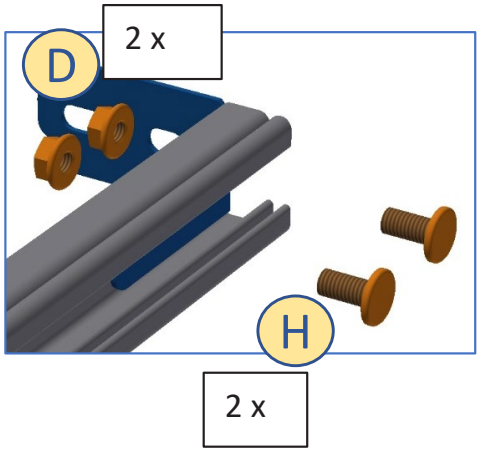

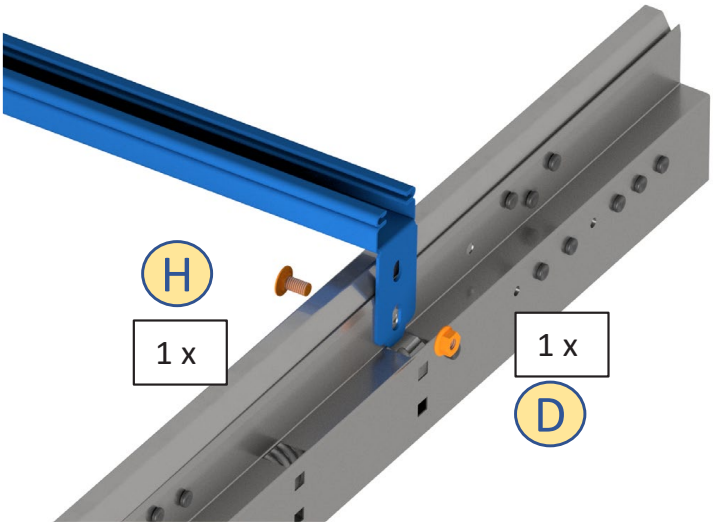

5.1 Montering av skinner på portåpning | Assembling tracks on doorway | Montera skenor i portöppningen

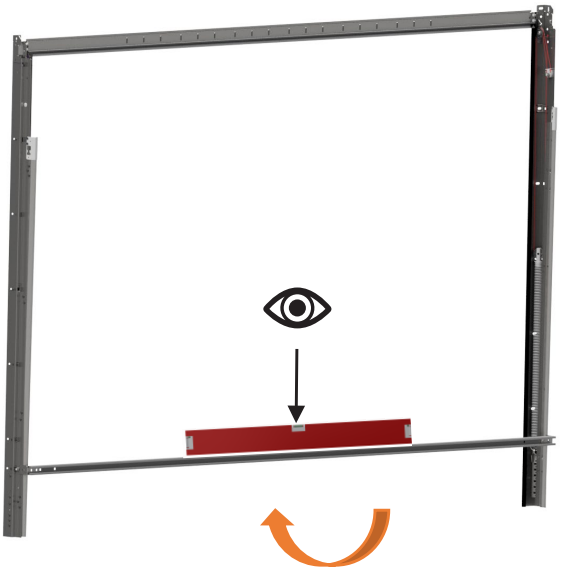

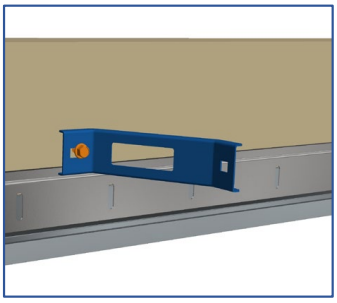

Tips: Bruk støtte for oppheng til å holde rammen på plass

Tip: Use the support for the roof attachment to position the tracks

Tips: Använd stöd för upphängning för att hålla ramen på plats.

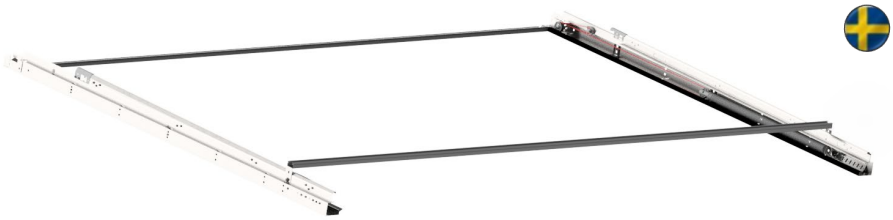

5.2 Kontroll av skinner på portåpning / Control that the assembly is level / Besiktning av skenor portöppning

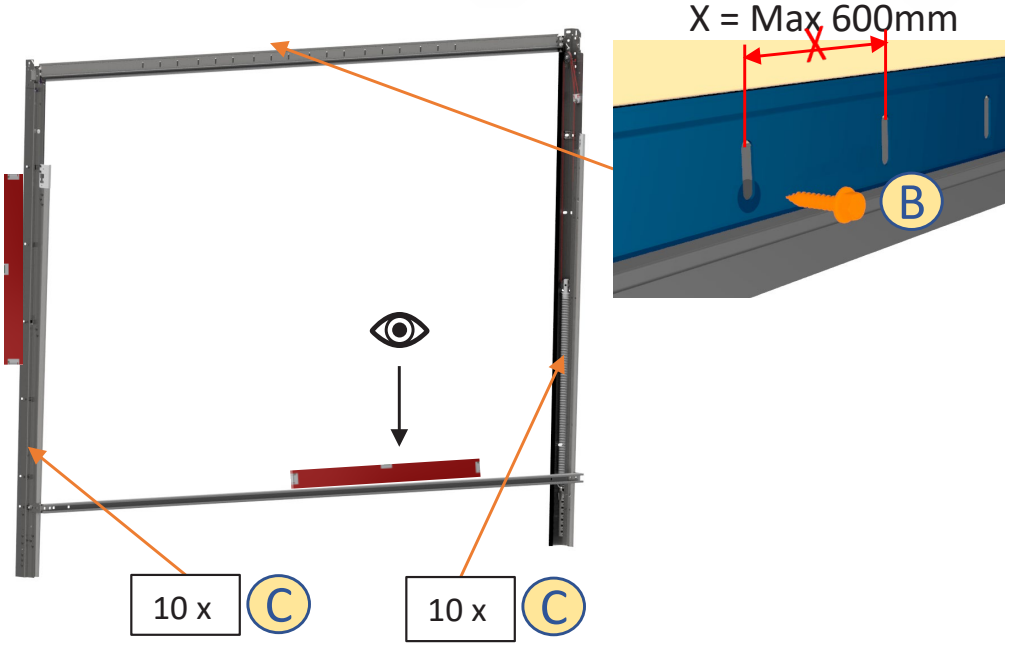

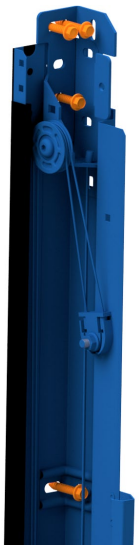

5.3 Demontering av avstandsskinne / Disassembling rear spacer / Demontering av avståndskena

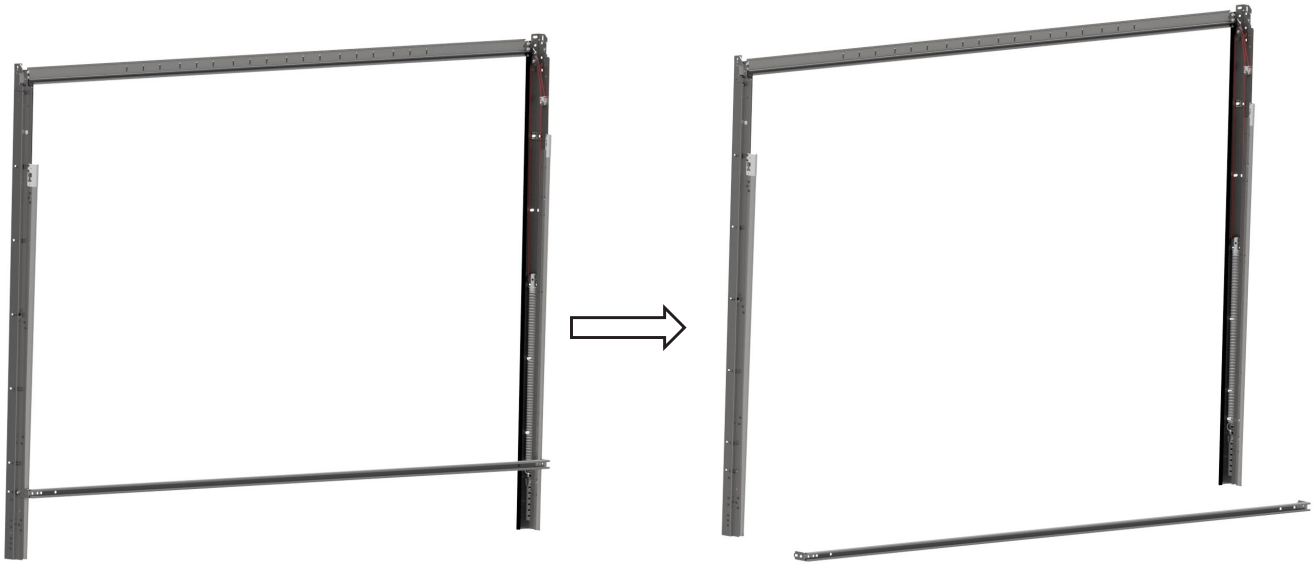

6	Montering av horisontalskinne	Assembling horizontal tracks and roof attachment	Montering av horisontalskenor



6.1	Montering av horisontalskinne	Assembling horizontal tracks	Montering av horisontalskenor

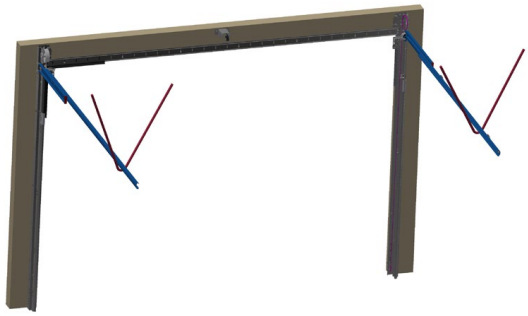



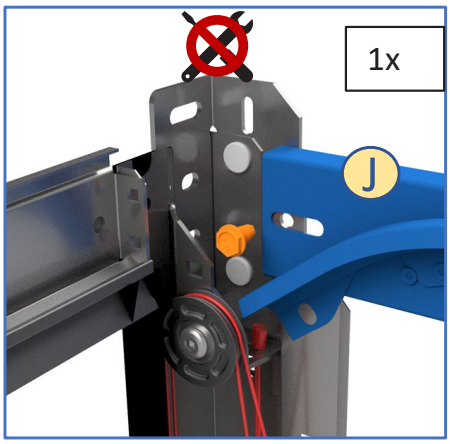

Tips: Bruk tau til å holde takskinnene på plass til opphengsstagene er montert

Tip: Use ropes to maintain the parts in position

Tips: Använd ett rep för att hålla takskenorna på plats tills upphängnngsstagen är monterade

6.2	Montering av buet skinne	Assembling radius tracks	Montering av horisontalskenor

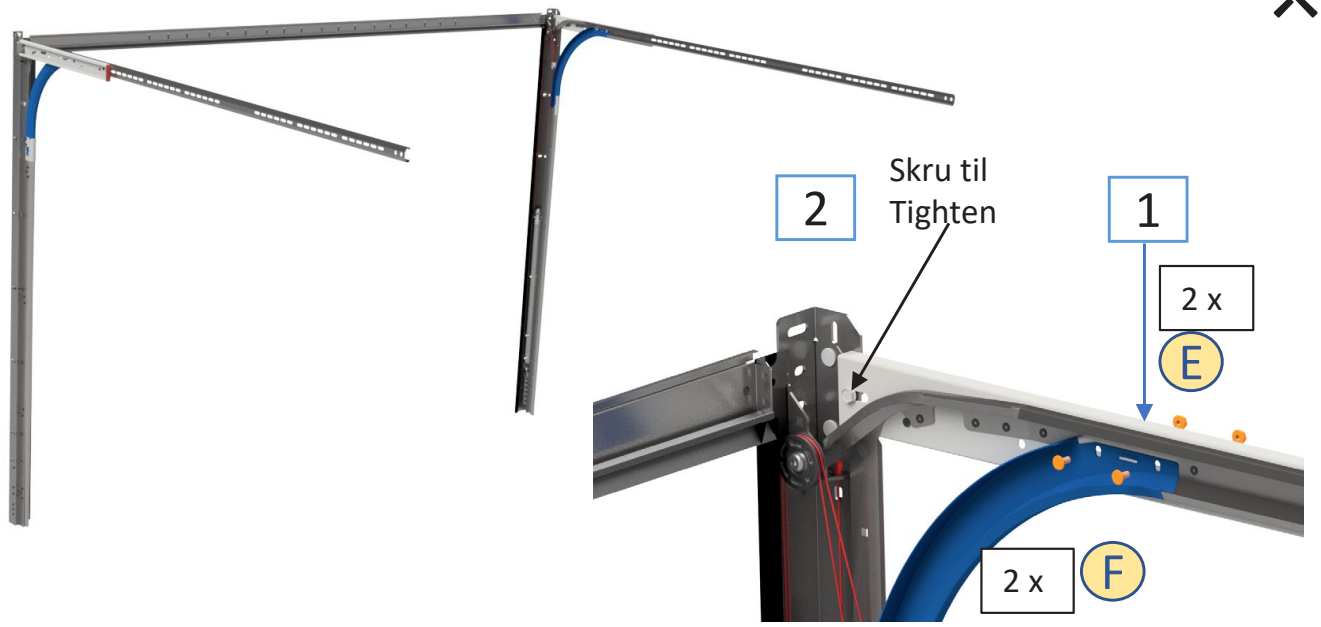

6.3 Montering av endekopp | Assembling protection cover | Montera Skydd Horisontalskena

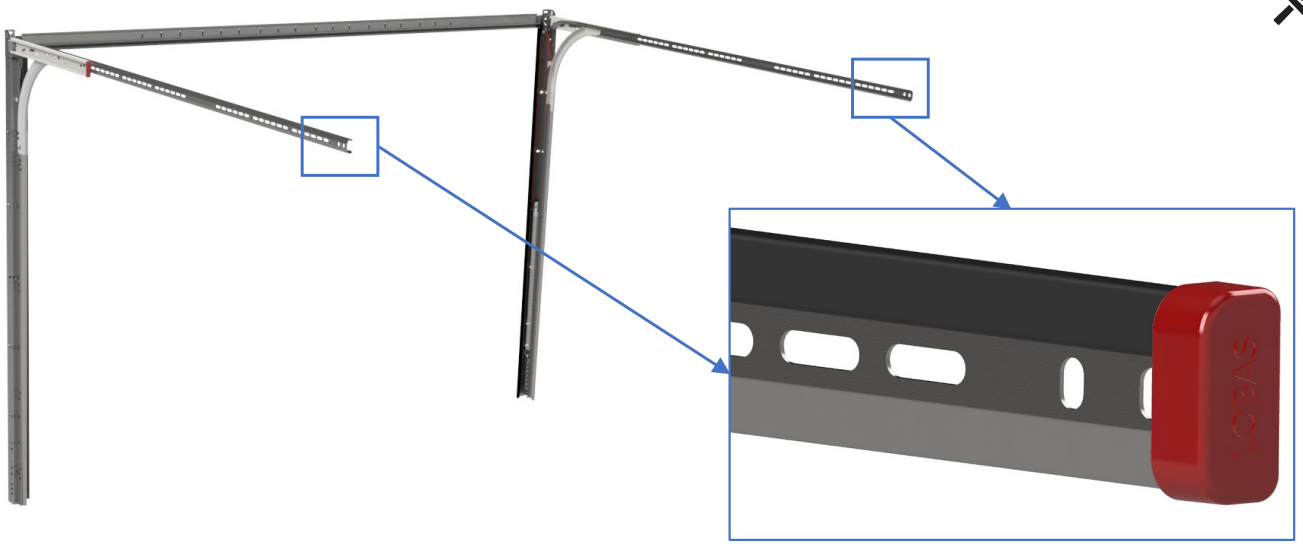

Pose L-22
Bag L-22

Hvis avstandsskinne ikke er montert

Only if the rear spacer is not included

Om avstståndskena inte är monterad

6.4 Montering av avstandsskinne / Assembling rear spacer / Installation av avståndskena



DB ≤ 3 m	Tillegg/Optional
DB > 3 m	Standard

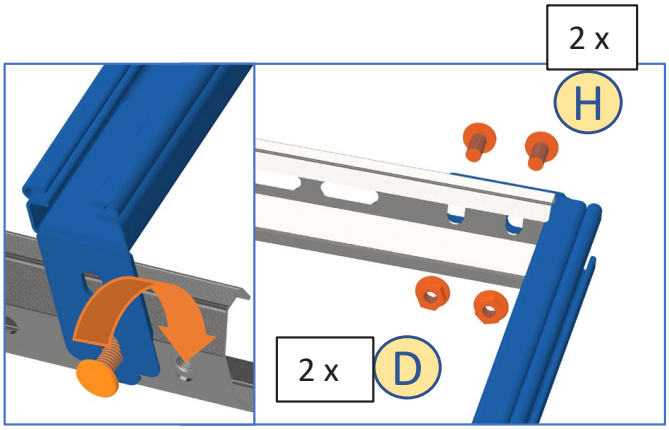

6.5 Mont. av Oppheng for motorskinne bak og opphengsvinkel / Assembling rear engine attachment and Back hang angle / Mont. av Motorstöd bak og Upphängningsvinkel

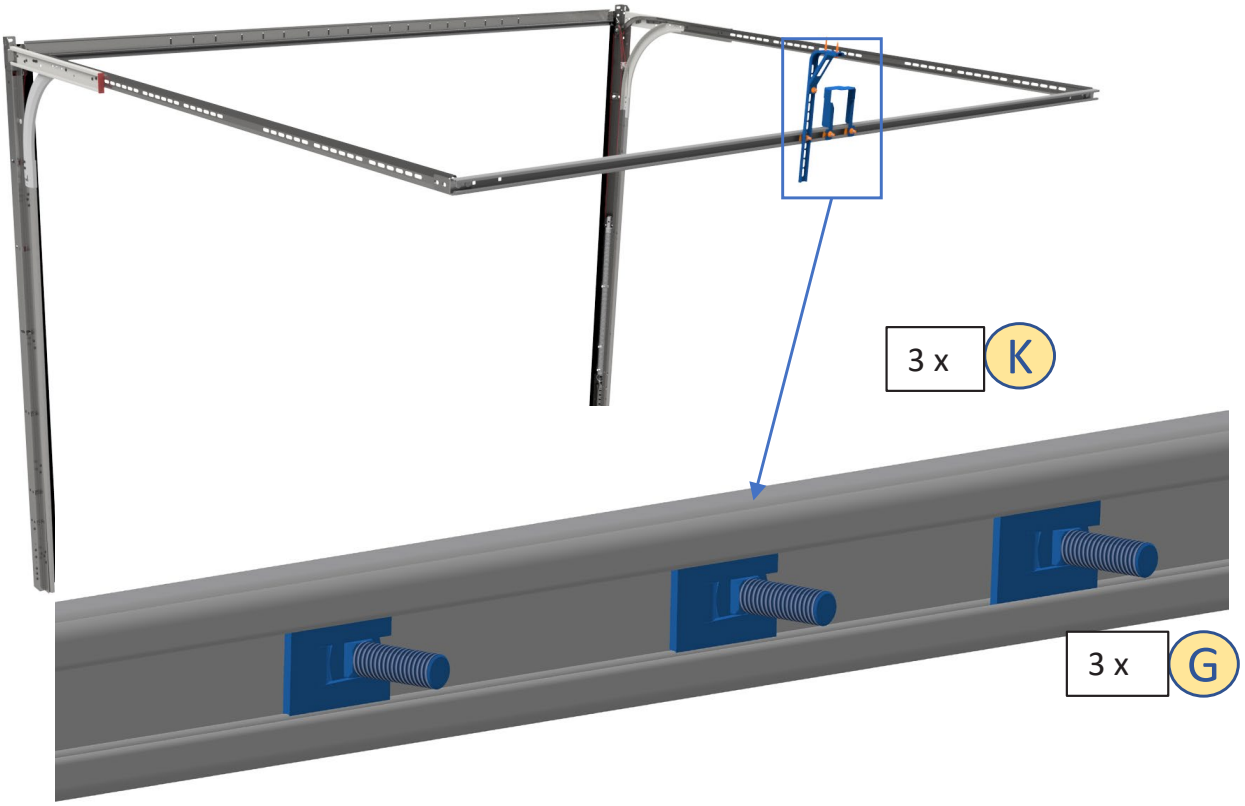

6.6 Montering oppheng for motorskinne bak / Assembling rear engine attachment / Montera Motorstöd bak

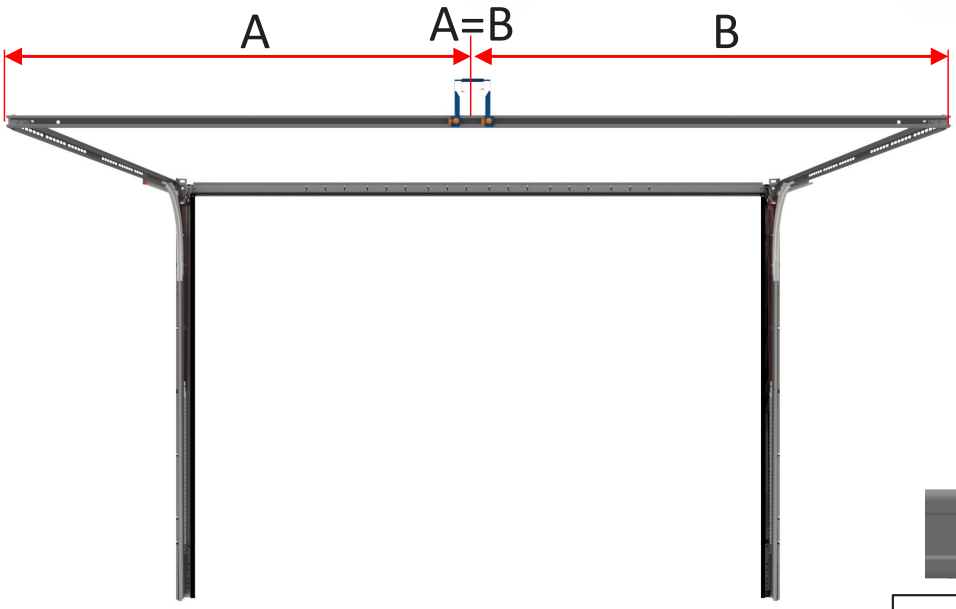

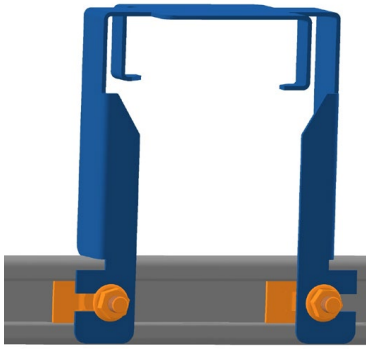

2 x D

6.7 Montering opphengsvinkel bak / Assembling rear roof attachment / Montera Upphägningsvinkel

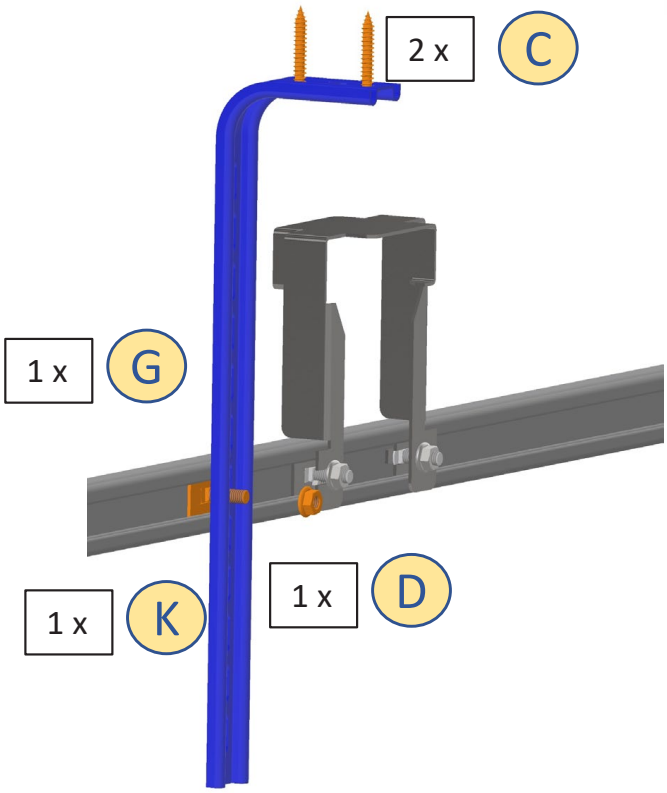

6.8	Montering av hjørnedeksel	Assembling cover	Montering av hörnbeslag



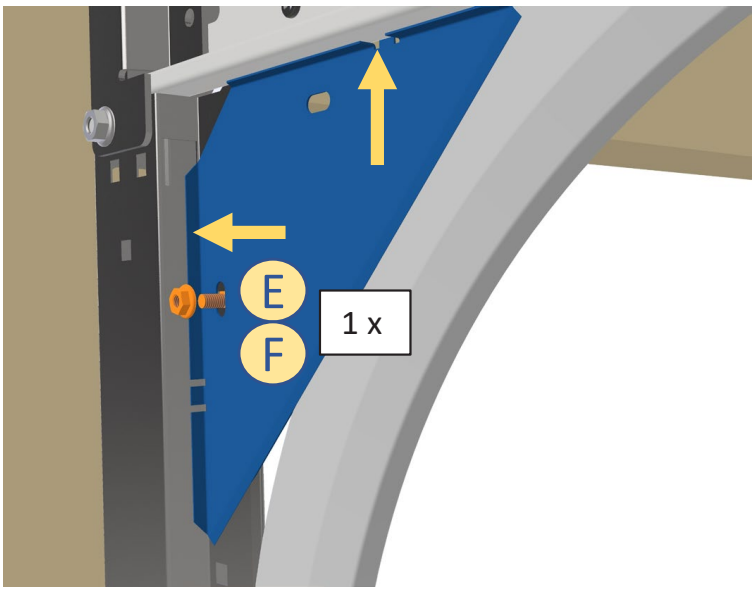

6.9	Montering av opphengsvinkler	Assembling roof attachment	Montering av upphäningsvinklar

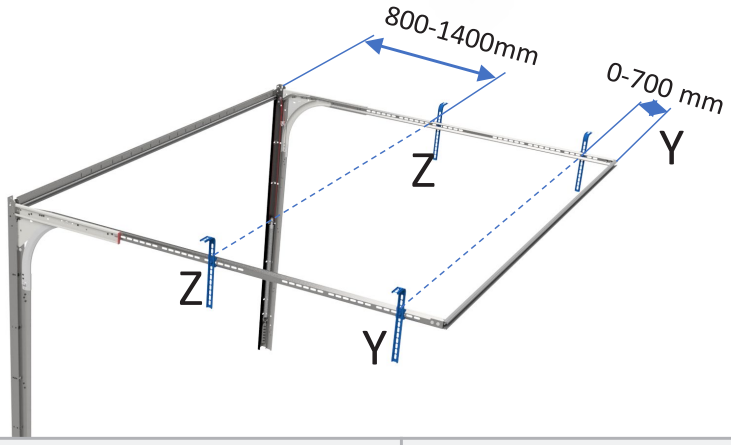

Montering/Assembly	Vinkler/attachments
Standard løsning /standard assembly	1 vinkel/attachment (Pos Y)
Dersom/If: DB/DW > 4000 mm	2 vinkler/attachments (Pos Y & Z)
Eller / Or	
Dersom/If: DH > 2300 mm	2 vinkler/attachments (Pos Y & Z)

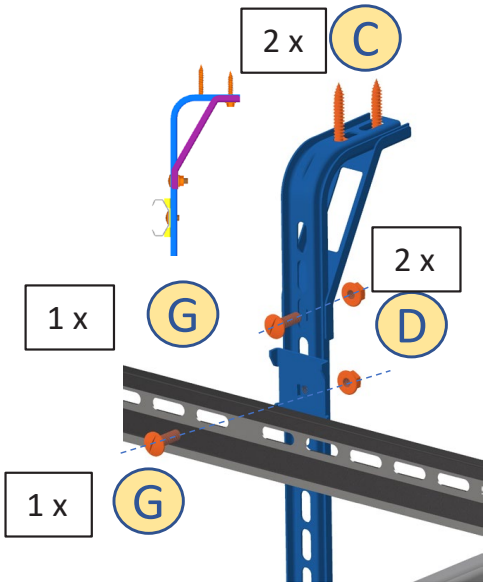

6.10	Kontroll av diagonal	Control the diagonal	Kontroll av diagonalen

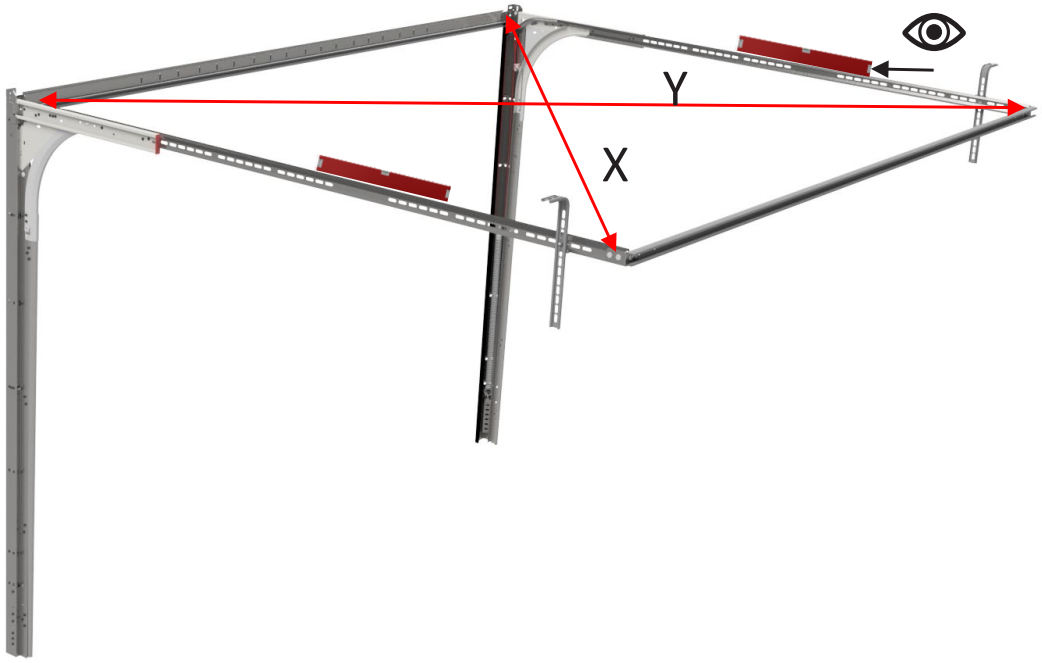

X=Y

7	Hengsler per port	Hinges per door	Gångjärn per port

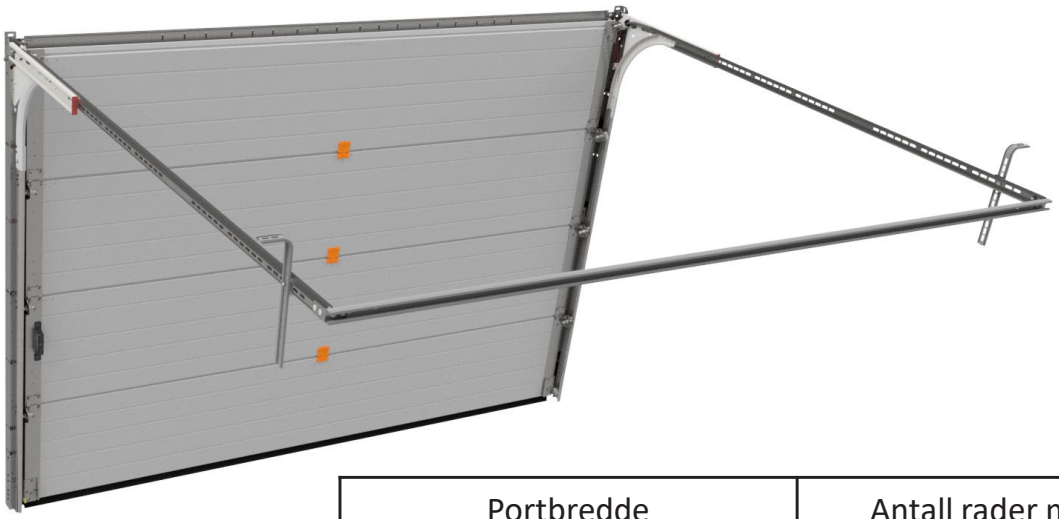

Portbredde Door width	Antall rader med hengsler Rows of hinges
PB/DW ≤ 3,0 m	1
3,0 m < PB/DW ≤ 4,5 m	2
PB/DW > 4,5 m	3

8	Montering av de tre nederste elementene	Assembling three bottom door panels	Montering av de tre botten portblad



8.1	Posisjoner det nederste elementet på en støtte	Position the bottom panel on a support	Montering av nedre portblad



8.2A	Montering av bunnbrakett	Assembling bottom bracket	Montering av bottenrullhållare

1. Sett trinsebolt i bunnbrakett og posisjoner deretter trinsebolt i skinnen.
2. Skru fast bunnbraketten med to skruer, slik figuren viser, **uten å stramme skruene helt til.** Elementet har forborede hull

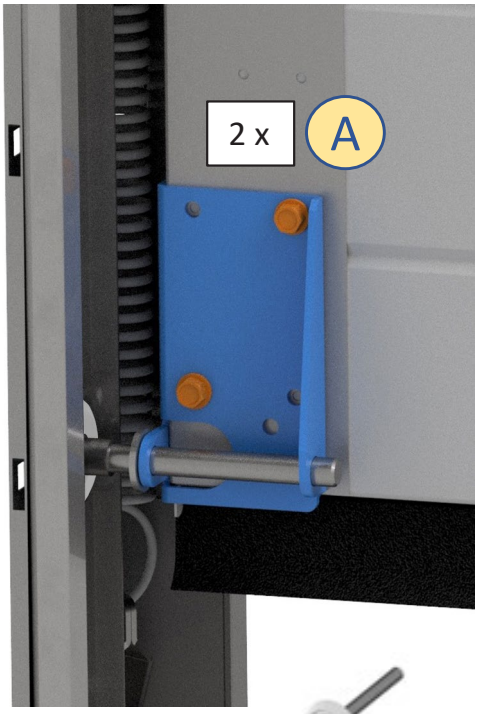

1. Pre-assemble roller and bracket. then position the roller in the vertical tracks
2. Attach the two screws, as shown in the illustration, **without tightening them.** The panel is pre-drilled with holes.

1. Sätt vit rulle med bult bottenrullhållare och placera sedan rulle med bult i skenan.
2. Fäst bottenfästet med två skruvar, som visas i figuren, utan at dra åt skruvarna helt. Elementet har förborrade hål.

NB:
Hvit Trinse m/bolt

Bunnprofil med lufting

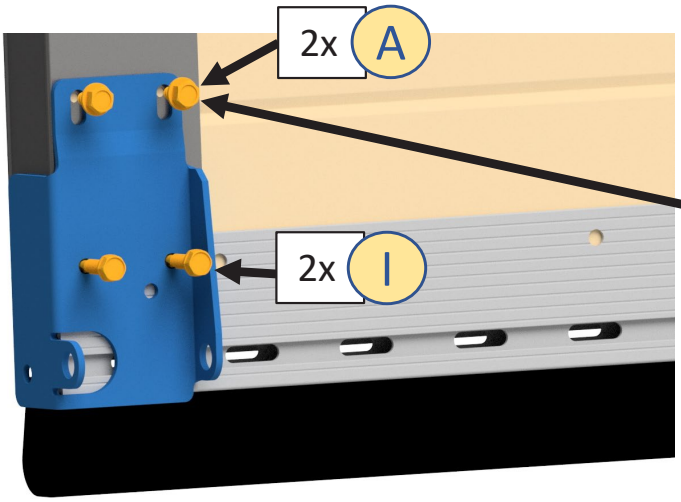

Bunnbrakett plasseres slik at skruer A står øverst i avlange hull

The bottom bracket is placed so that screws A are at the top of oblong holes

Bottenrullehållare placeras så skruvar A står överst i avlånga hål

Bunnprofil uten lufting

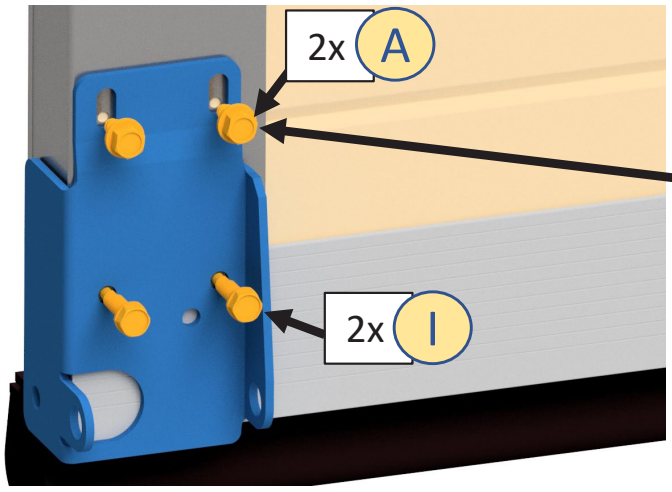

Bunnbrakett plasseres slik at skruer A står øverst i avlange hull

The bottom bracket is placed so that screws A are at the top of oblong holes

Bottenrullehållare placeras så skruvar A står överst i avlånga hål

8.3	Sett trinse med bolt i sidehengsel	Assembling nylon roller with roller carrier	Sätt rulle med bult i rullhållare

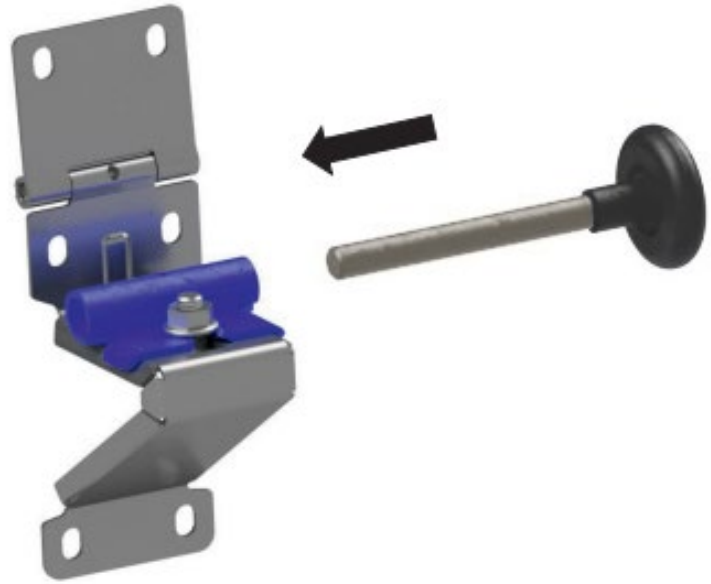

8.4A	Montering av hengsler	Assembling hinges	Moteringa av mittgånjärn



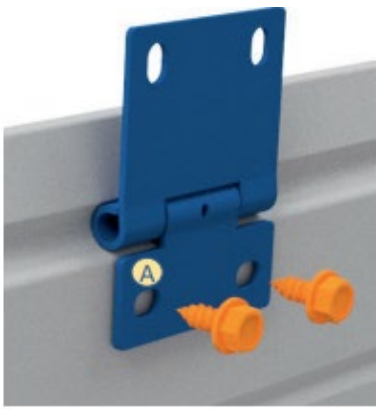



Ikke stram skruene før seksjonen over er posisjonert og de to sist skruene er posisjonert. Repeteres på høyre og venstre side av port for alle tre seksjoner.

Do not tighten screws until the above door panel is positioned and the two remaining screw are in position. Repeat on left and right side for all three panels.

Dra inte fast de fyra skruvarna I portbladet för än injusterat och de två sista skruvarna är justerade. Repeterras på höger og västersida av porten på alla porblad, till och med näst översta portbladet.

8.4B	Montering av hengsler	Assembling hinges	Montering av mittgånjärn

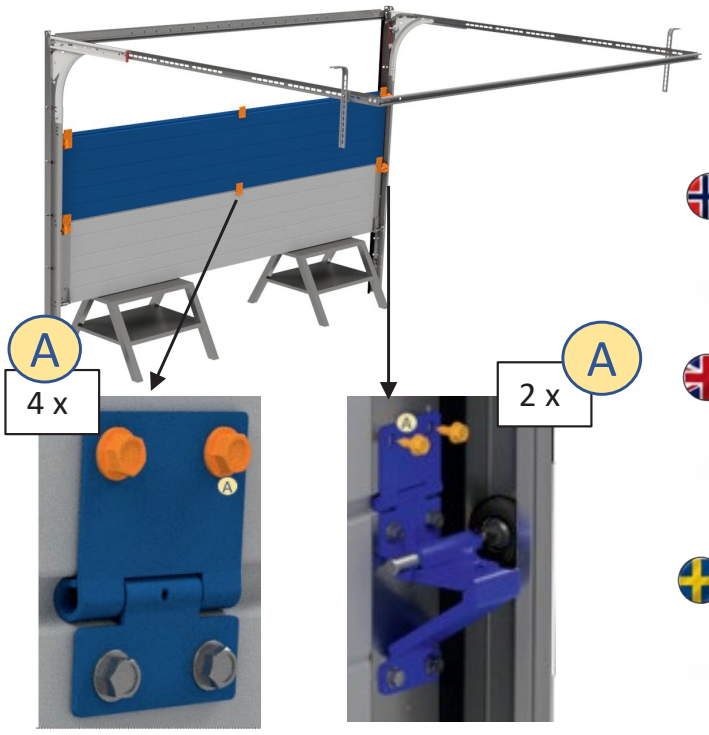

Repeteres på høyre og venstre side av port for alle tre seksjoner. Stram alle skruer på sidehengsel og midthengsel.

Repeat on left and right side for all three sections. Tighten all screws on hinge and lateral hinges

Repeteras på höger och vänster sida av port på alle portblad til och med översta portbladet. Dra åt alla skruv.

8.5	Montering av bøylegrep	Assembling door handle	Montering av handtag

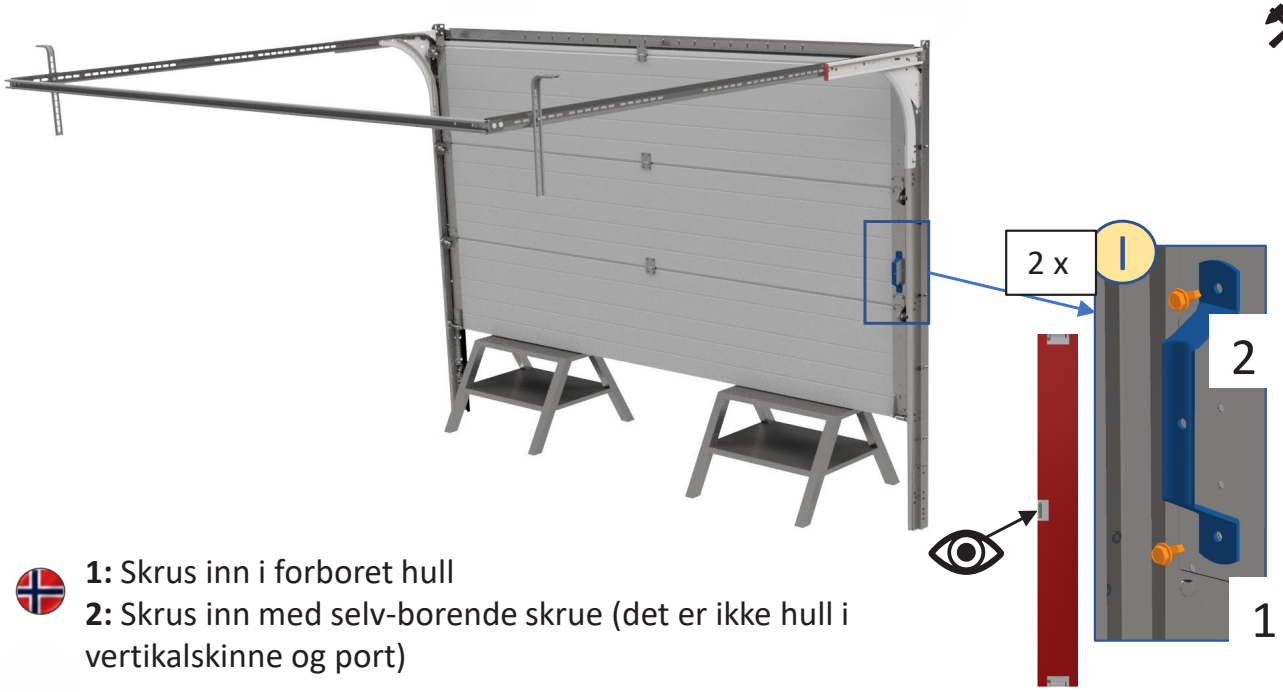

1: Skrus inn i forboret hull
2: Skrus inn med selv-borende skrue (det er ikke hull i vertikalskinne og port)

1: Screw into pre-existing drilling
2: No pre-existing drilling in rail. Use self-drilling screw

1: Skruva in I föborrade hål
2: Skruva in med självborrande skruv (det är inte hål I andra änden)

9	Åpne porten	Open the garage door	Öppna porten



9.1	Blokker porten	Block the door	Blockera porten

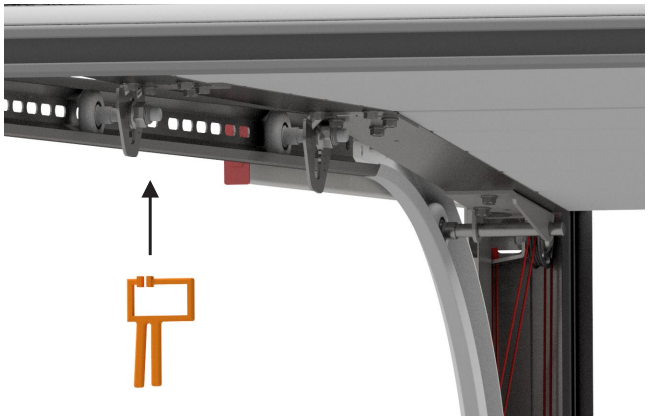

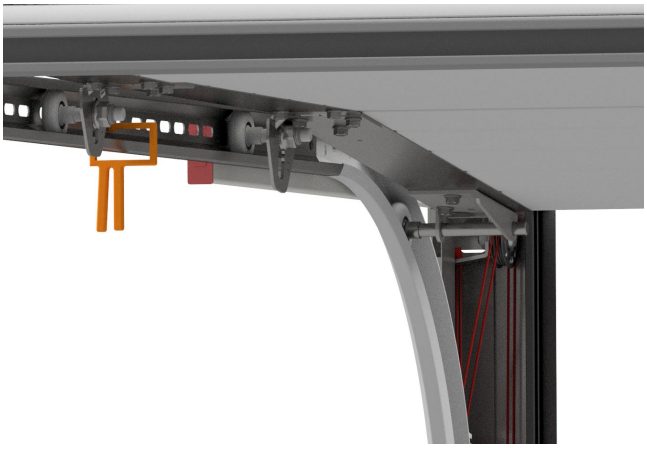

9.2	Løsne fjær	Disassemble spring from track	Lossa fjädrarna

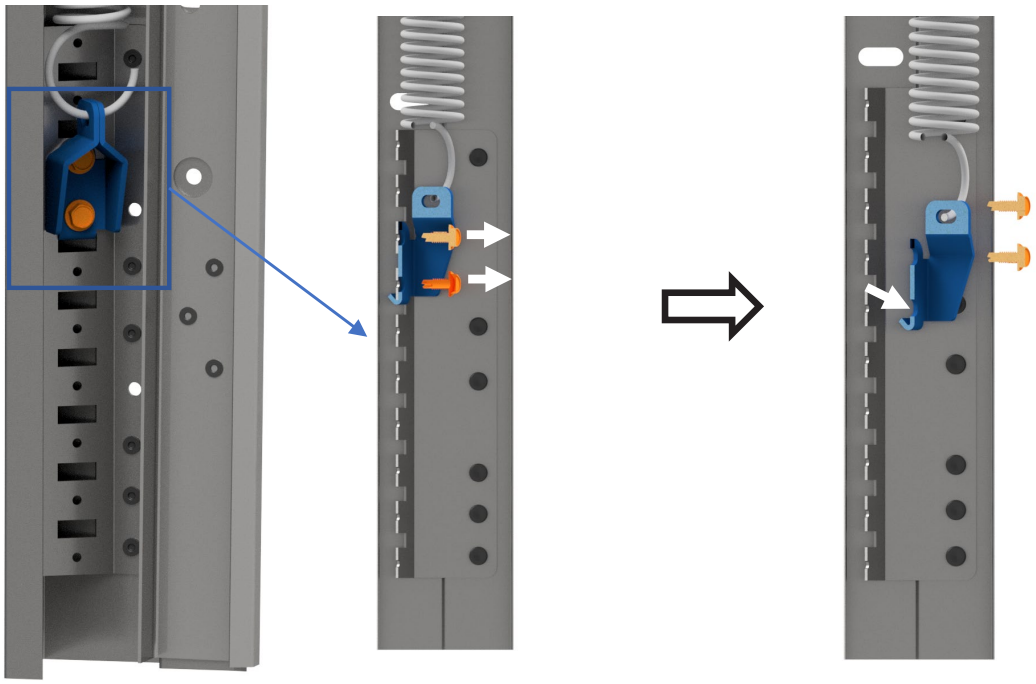

9.3	Løsne bunnbrakett	Disassemble the bottom bracket	Lossa Bottenrullhållare

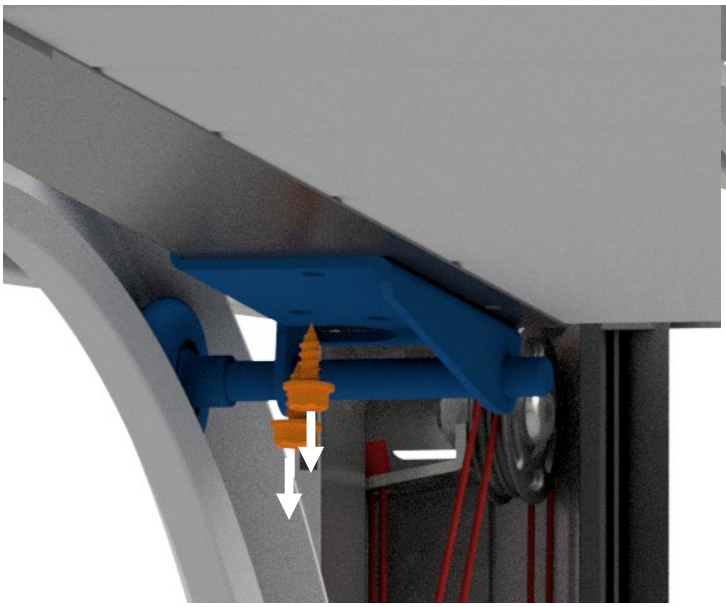

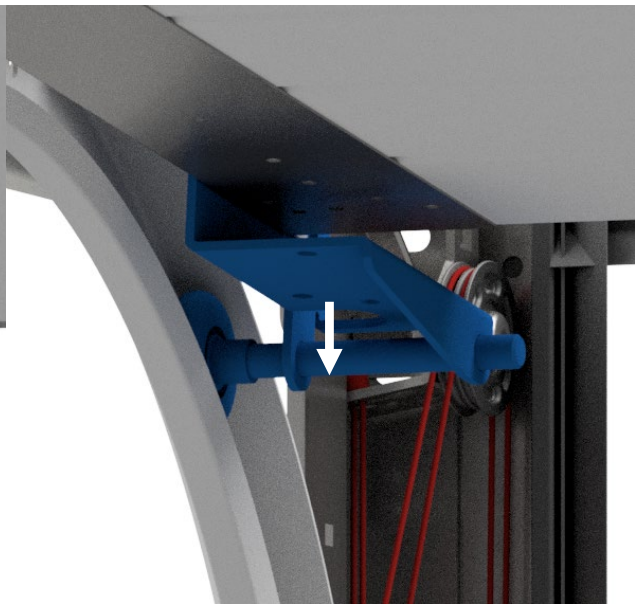

9.4	Løsne vaier fra vertikalskinne	Disassemble cable from track	Lossa vajer från den vertikala skenan



9.5	Koble vaier på trinse og bunnbrakett	Assemble cable on bottom bracket	Anslut vajer på rulle med bult og bunnrullhållare

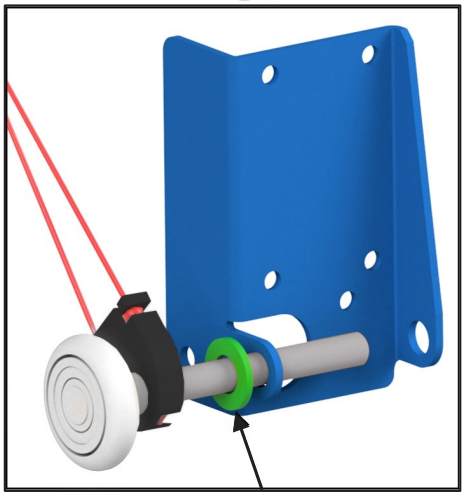

Husk å montere skive
Remember to assemble the washer

9.6	Posisjoner bunnbrakett	Position bottom bracket	Placera bottenrullhållare

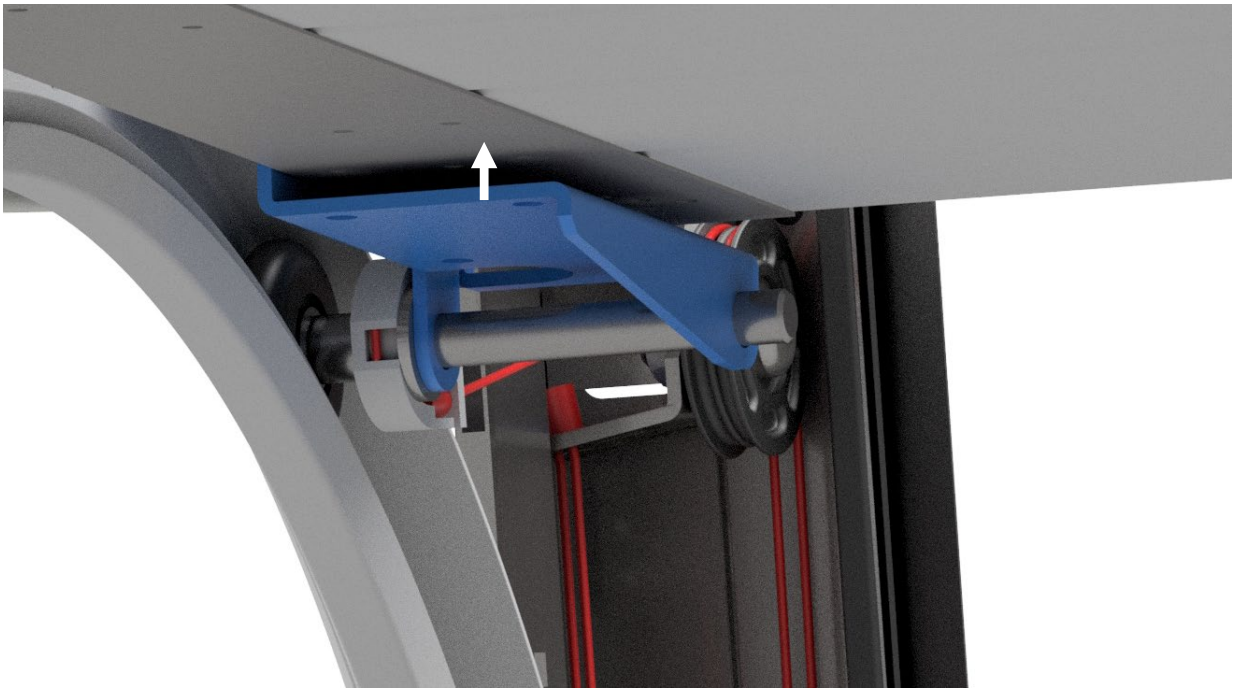

9.7	Skru fast bunnbrakett – Bruk alle 4 skruer	Attach bottom bracket – Use all 4 screws	Skruva fast bottenrullhållare

For **Eksklusiv**

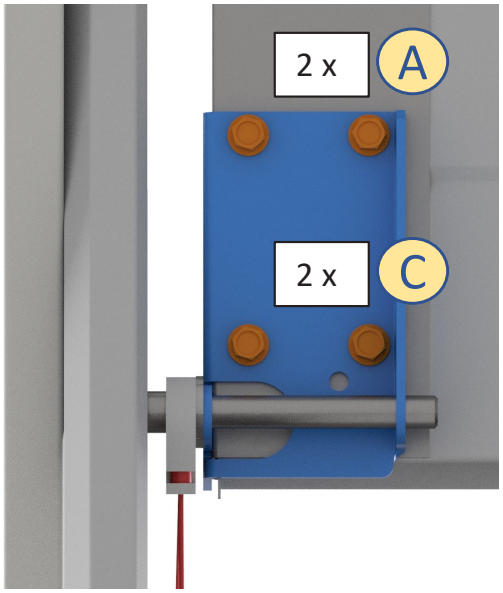

For **Elegant**

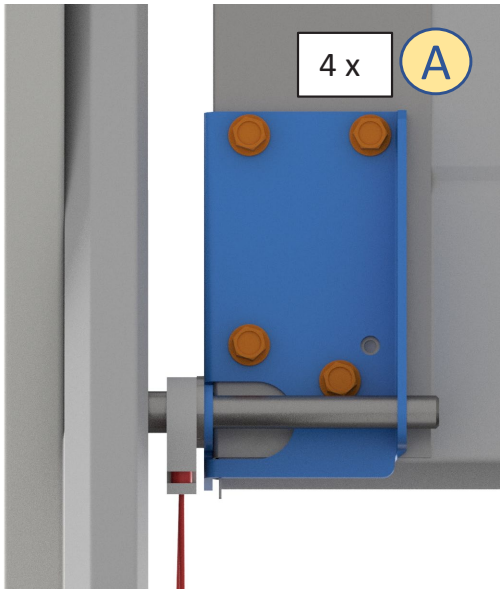

9.8	Stram fjær	Stretch spring	Täta fjädrar



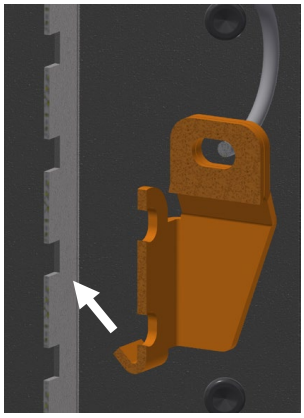



Hekt fjæren i hull på vertikalskinne. Hull er markert med gul markeringstusj. Bildet til venstre er kun et eksempel på nevnte markering, og ikke fasiten på hvor du skal montere fjæren din.

Attach spring to hole in vertical track. The correct hole is marked with a yellow marker. The pictuire on the left is just an illustration and not the answer to where your spring should be attached

9.9	Løsne tvinge	Disassemble pincher	Ta isär klämman

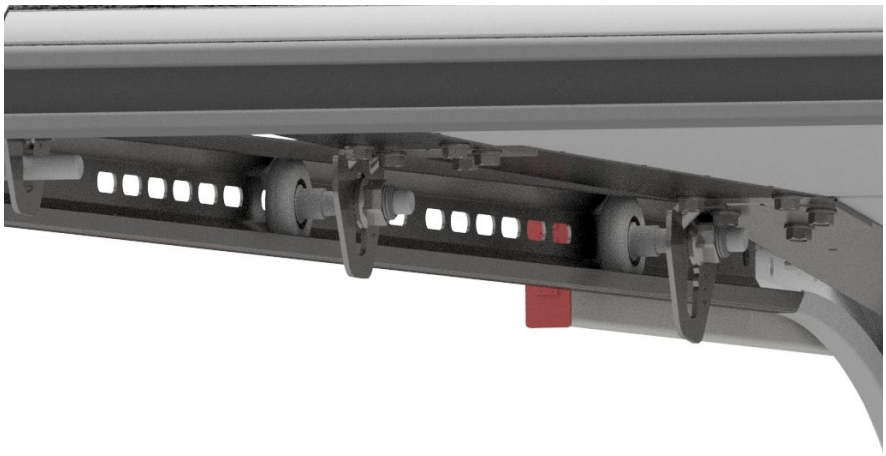



10	Ta ned dør	Lower the door	Sänk dörren

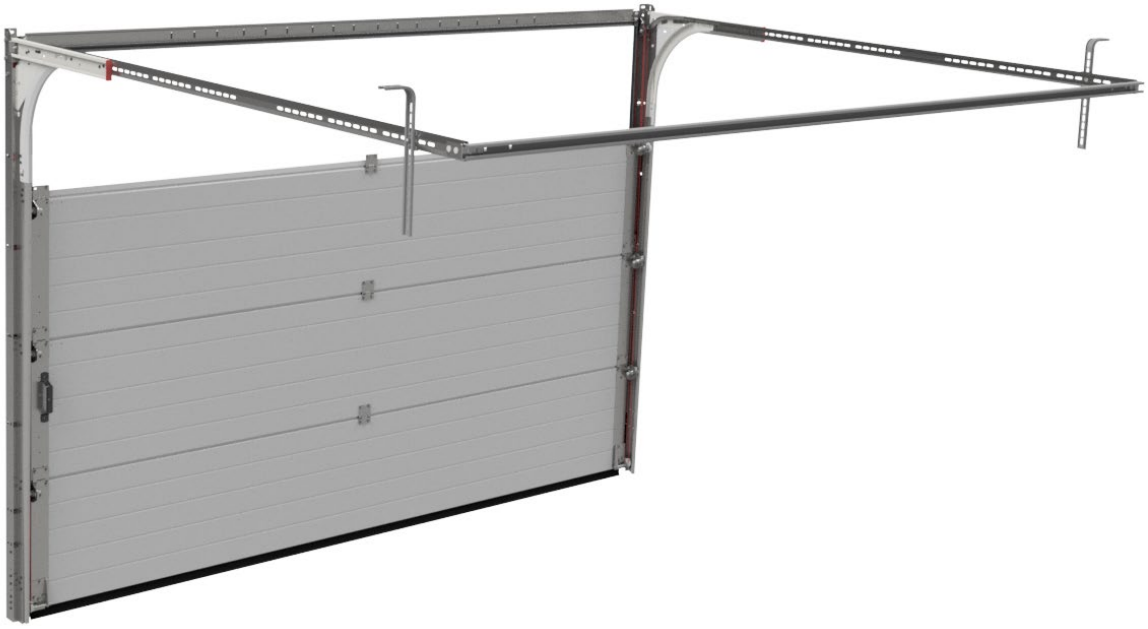

10.1	Blokker dør med tvinge	Block the door with a pincher	Blockera dörren med nypa



10.2	Montering øverste portelement	Assemble top door panel	Montering av översta portbladet

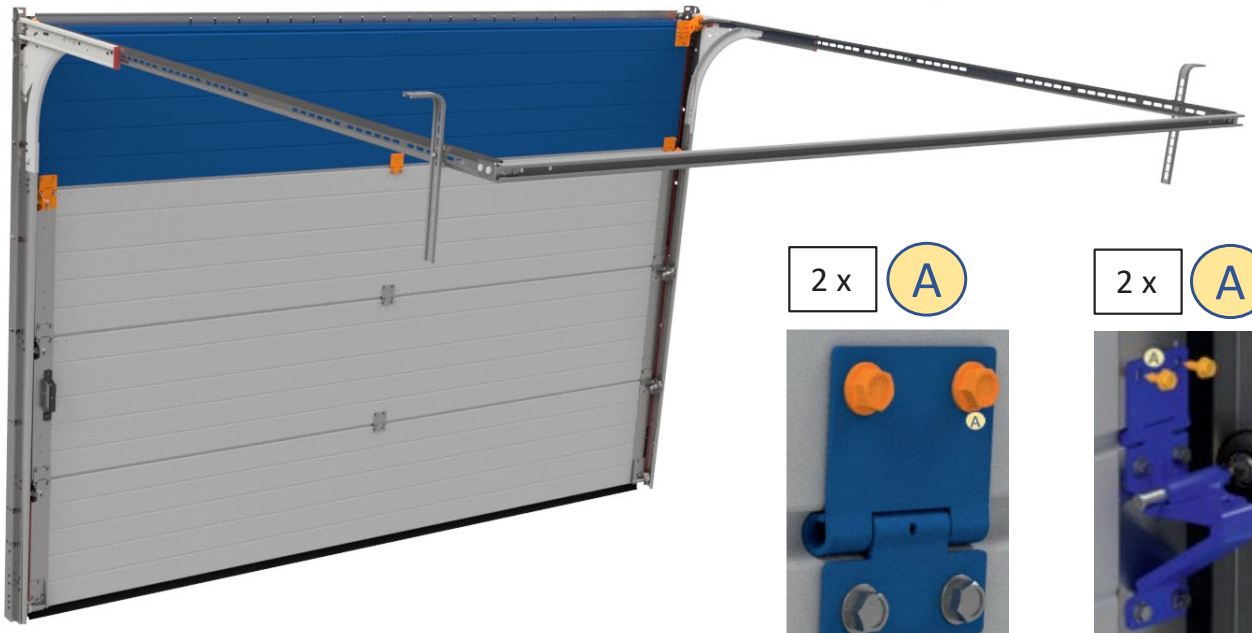

10.3	Montering av festeplate	Assembling bracket	Montering av topprullehållare

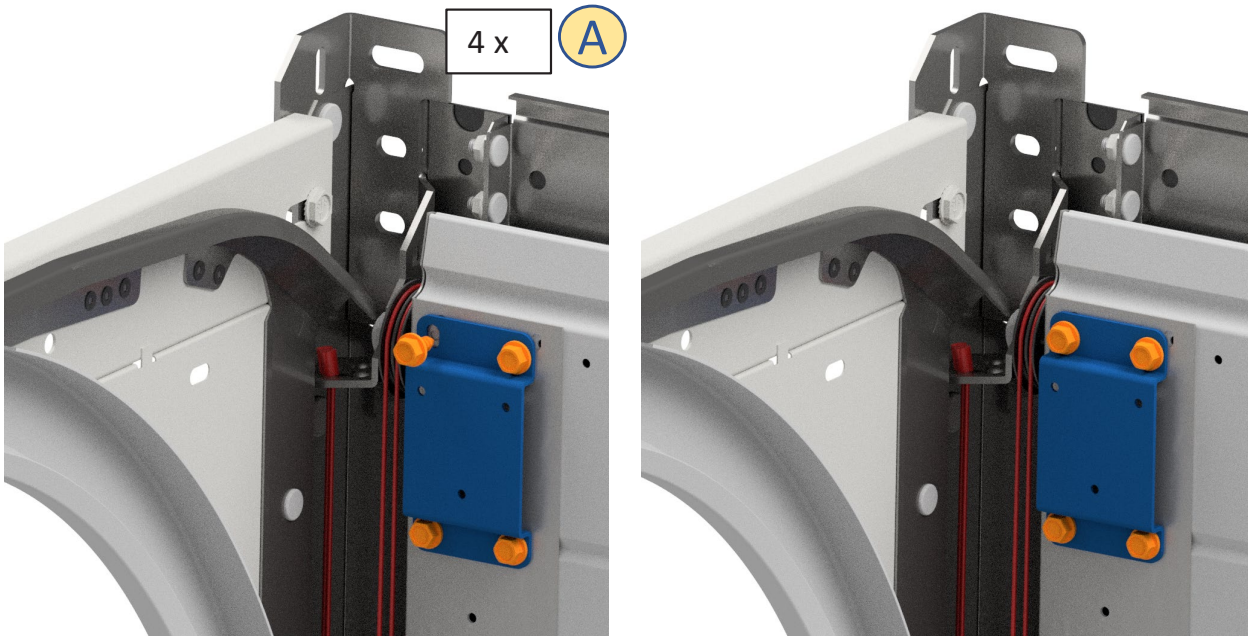

10.2	Posisjoner toppbrakett	Position top bracket	Montering av topprullehållare

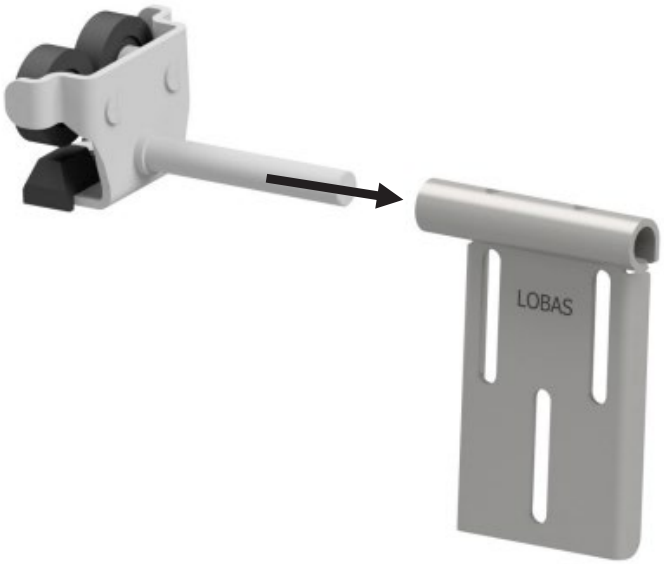

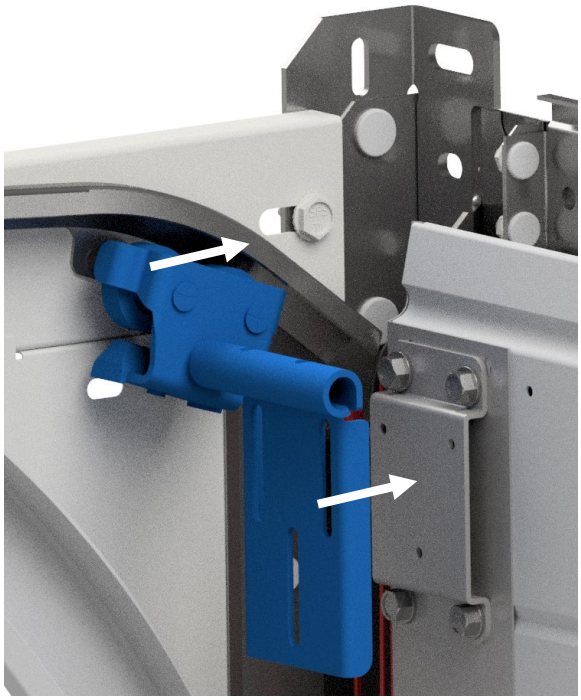

10.3	Montering av festeplate	Assembling bracket	Montering av topprullehållare

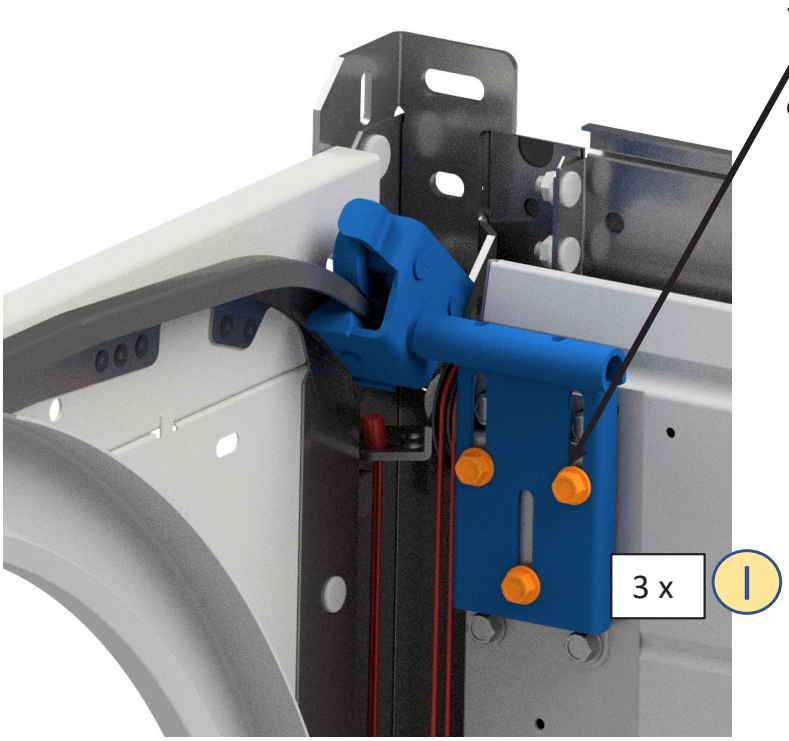

Ikke skru til skruer

Do not tighten

Stramma inte till

11	Åpne og lukke porten – Sjekk at panel er korrekt posisjonert	Open and close door – Verify that panels are positioned correctly	Öppna och stäng dörren. Kontrollera att panelerna är korrekt placerade

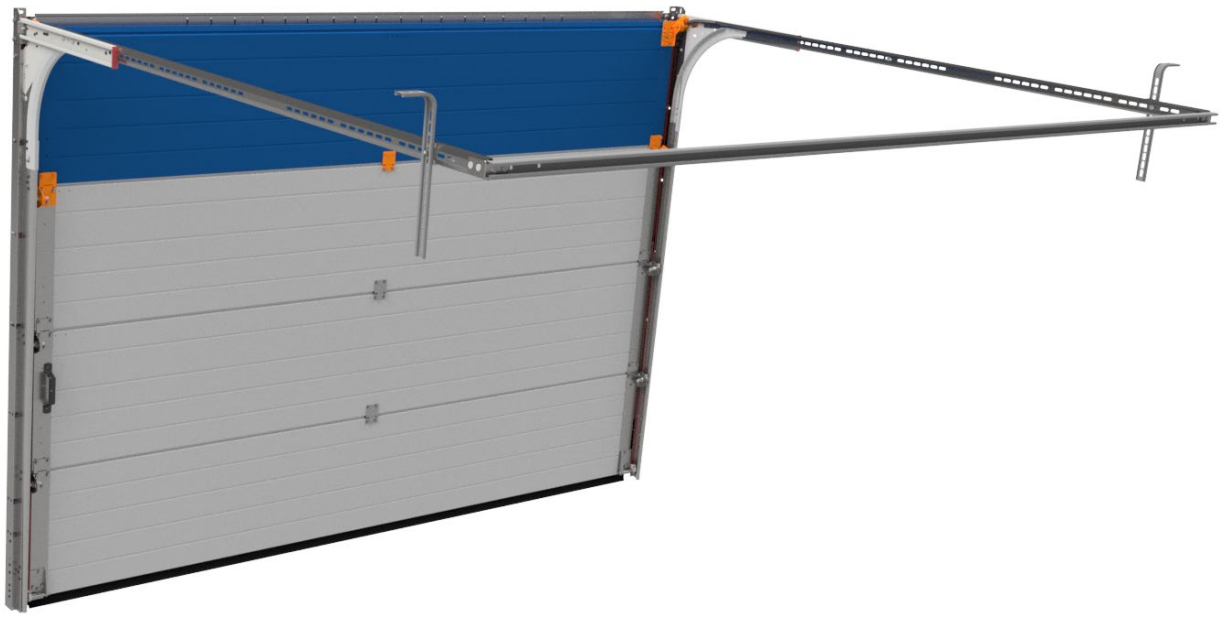

12	Stram mutter på sidehengsel	Tighten nut on roller carrier	Dra åt muttern på Rullhållare



12.1	Stram skruer	Tighten screws	Dra åt skruvarna

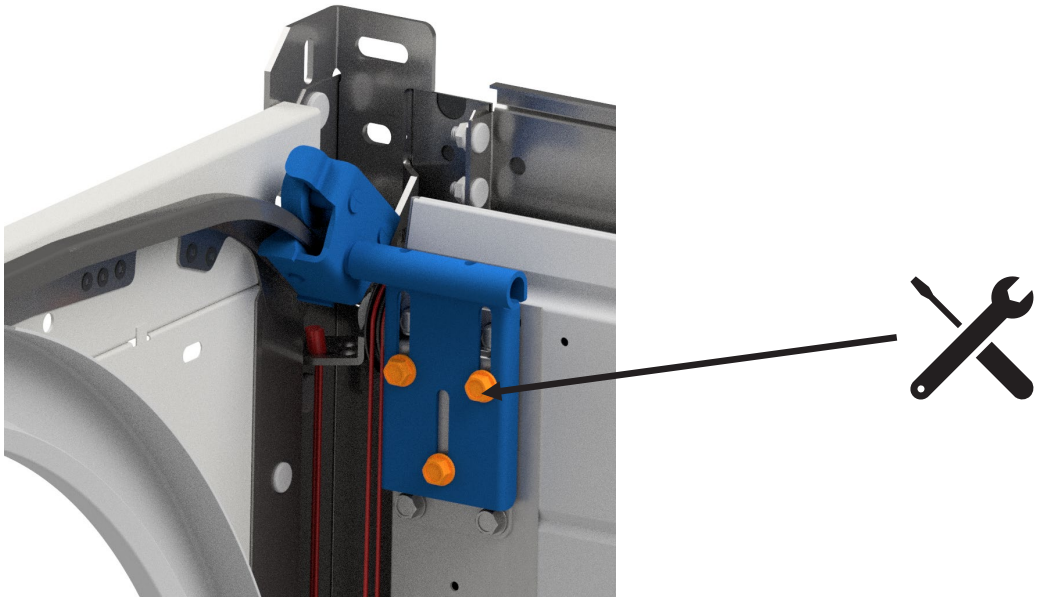

13	Montering av portåpnerfeste	Assembling operator plate	Montering av poröppnarbeslaget



13.1	Montering av portåpnerfeste	Assembling operator plate	Montering av portöppnarbeslaget

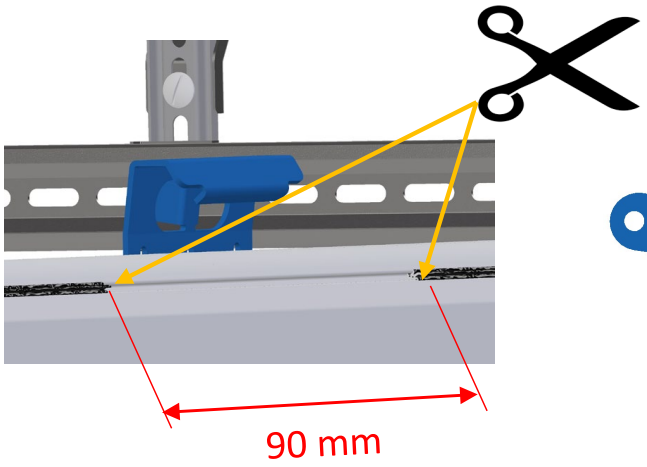

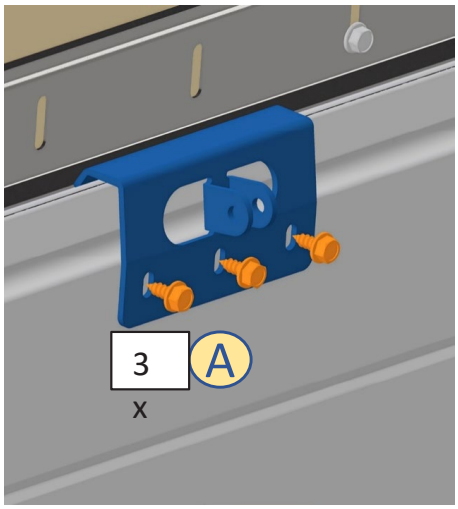

14	Plassering og antall portavstivere	Position and number of struts	Montering av portstabilisering

Dersom en vindusrekke er montert i toppseksjonen, må det monteres en portavstiver over vinduene

If a row of windows is installed in the top door panel, then a strut is required above the mentioned row of windows.

Där en fönsterserie är monterat i toppsektionen, behöver det monteras en portstabilisering över fönster

Dersom man har et 460 mm høyt portpanel med en rad vinduer: Se Anneks B

If you have a 460 mm panel with a row of windows: See Annex B

Plassering av portavstiver Position of strut		
		Portbredde Door width
Porthøyde **Door height**	**Seksjoner** **Panels**	**5,01 - 6 m**
1,87 - 2,32 m	Topp Top	X
	3	X
	2	X
	Bunn Bottom	X
2,33 - 2,5 m	Topp Top	X
	4	X
	3	X
	2	X
	Bunn Bottom	X

14.1	Montering av portavstiver	Assembling strut	Montering av porstabilisering

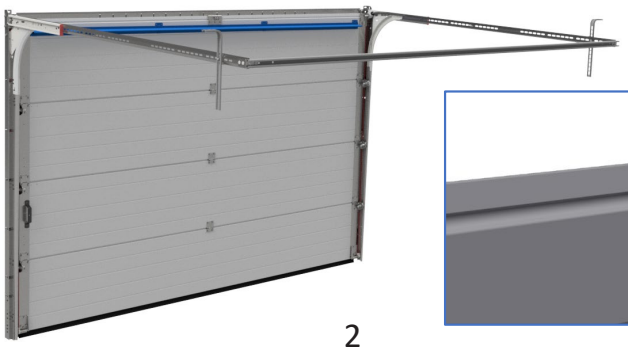

1

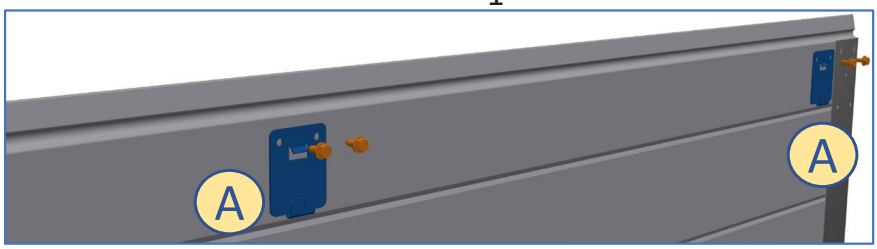

2

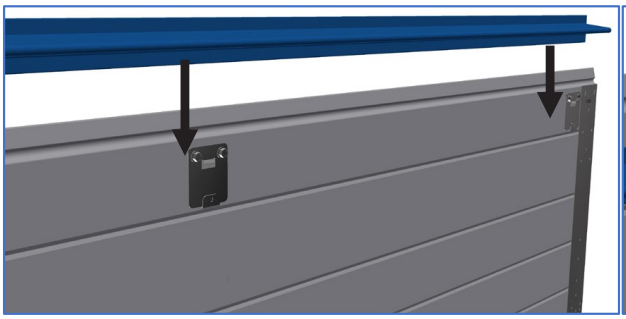

3

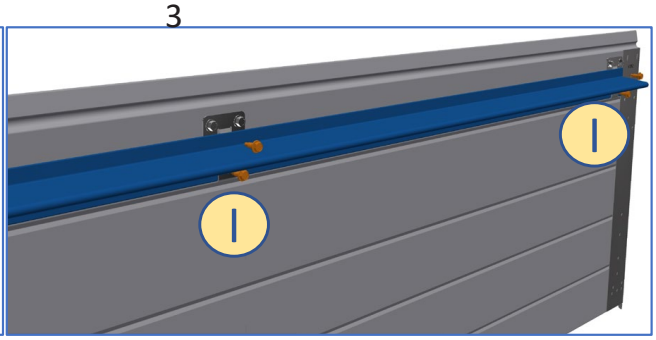

15	Åpne og lukk porten – Juster fjær	Open and close door – Adjust spring	Öppna ock stäng port – Justera fjädern



PORTEN ER TUNG Å LØFTE OPP:
- Stram opp fjærene.
  - Dette gjøres ved å flytte fjæren til et lavere «hakk» på vertikalskinnen.

PORTEN FYKER OPP:
- Slakk fjæren.
  - Dette gjøres ved å flytte fjæren til et høyere «hakk» på vertikalskinnen

THE DOOR IS TOO HEAVY TO OPEN:
- Tighten springs.
  - To do this, move the spring to a lower attachment on the vertical track

THE DOOR OPENING TOO FAST:
- Loosen spring.
  - To do this, move the spring to a higher point on the vertical track

15.1	Skru fjærfeste fast i vertikalskinne	Attach spring bracket with screws	Skruva fast fjäderfäste i den vertikala skena

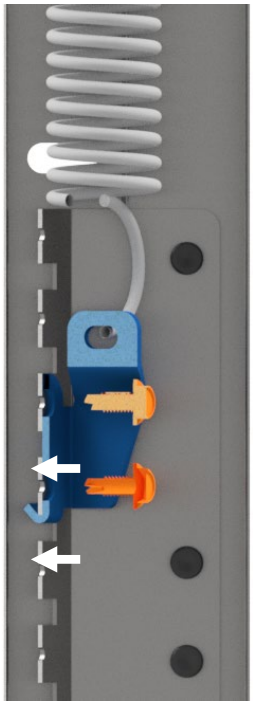



15.2	Montering av plastdeksel Vertikalskinne	Assembling protection covers Vertical track	Motera Skydd vertikalskena





16	Åpne port og monter deksel på vaiertrinseholder	Open door and assemble protection cover	Montera skydd vajer rulle SF

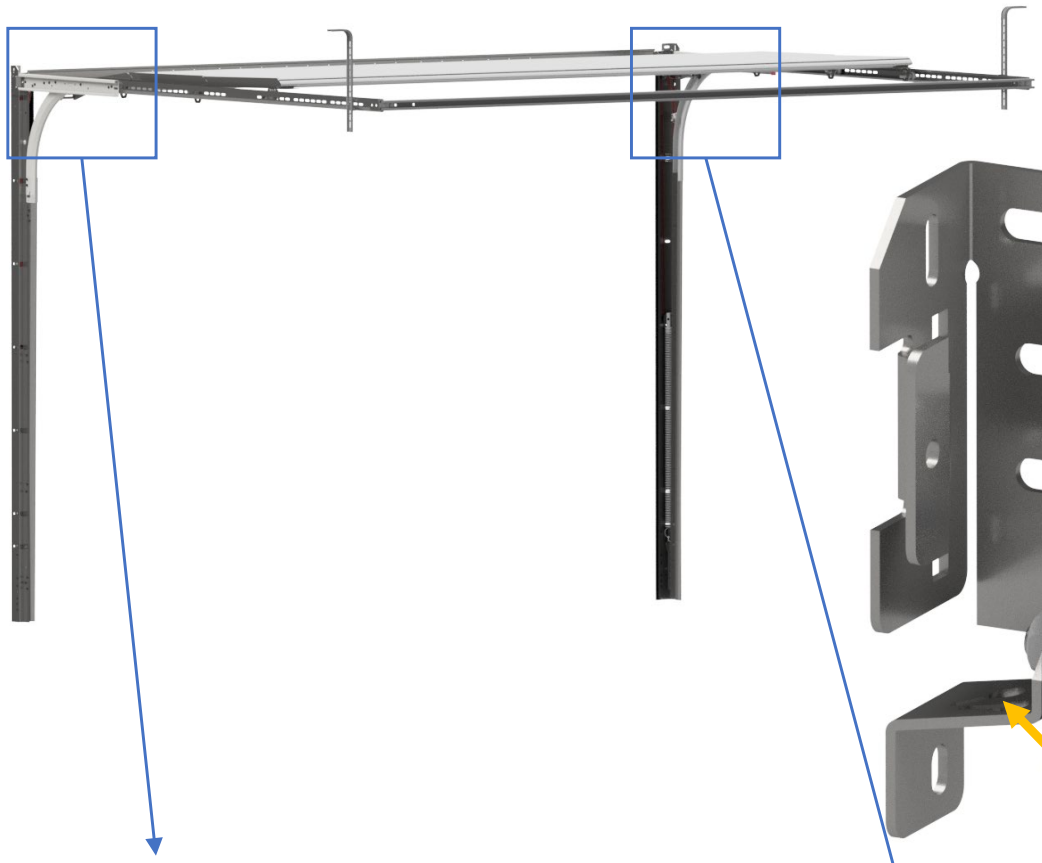

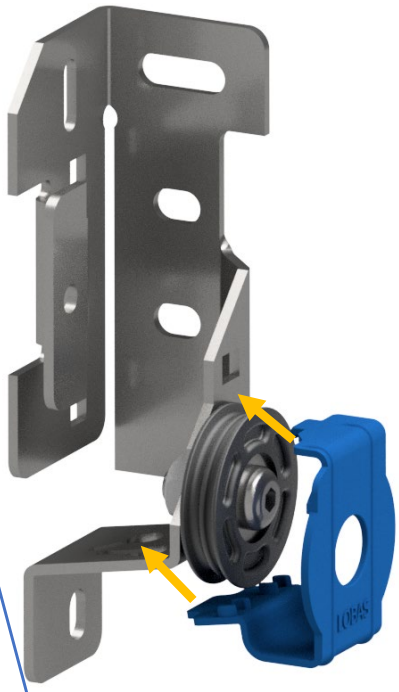

Venstre / Left side



Høyre / Right side



17	Smøring	Lubrication	Smørjning

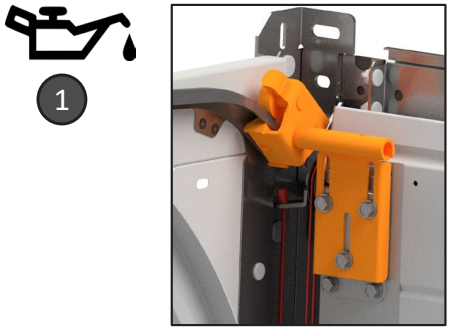

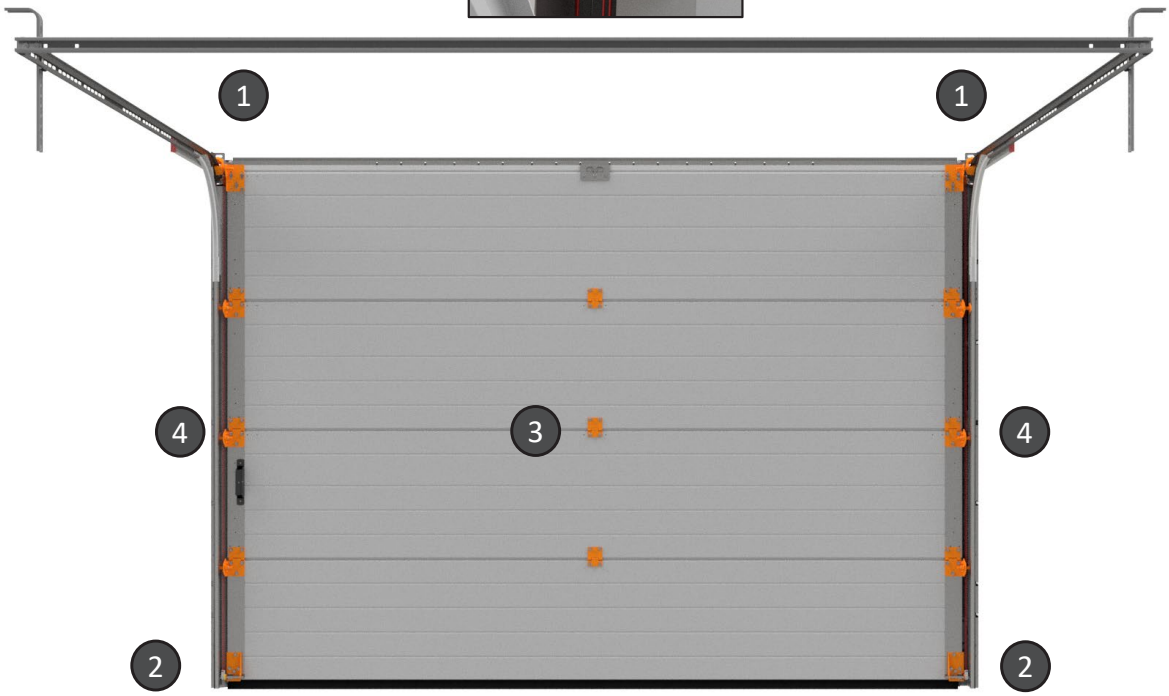



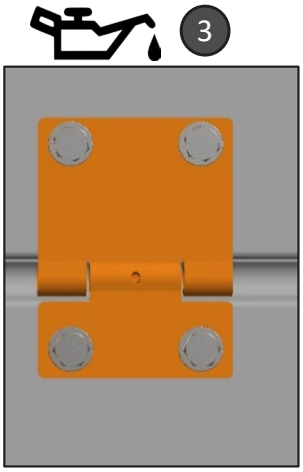

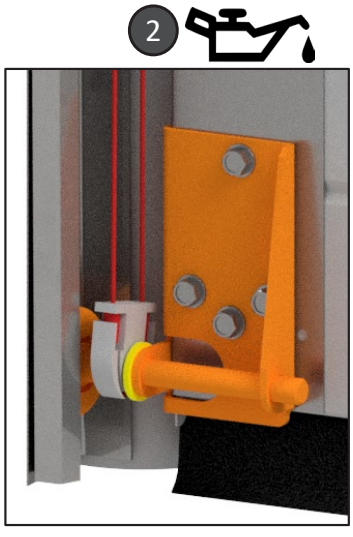

18	Problemløsing	Problem solving	Problemlösning

PORTEN GÅR VELDIG TREGT:
• Sjekk at lister ikke ligger for hardt mot porten.
• Sjekk at skinner ikke er montert for trangt inntil port.
• Sjekk at vaier ikke kommer i klem.
• Sjekk om vaier er slakk på en side.
 	
PORTEN ER TUNG Å LØFTE OPP:
• Sjekk at fjærer, trinser, og vaier er montert i henhold til anvisning.
• Stram opp fjærene.
  • Dette gjøres ved å flytte fjæren til et lavere «hakk» på vertikalskinnen.
 	
PORTEN FYKER OPP:
• Slakk fjæren.
  • Dette gjøres ved å flytte fjæren til et høyere «hakk» på vertikalskinnen
 	
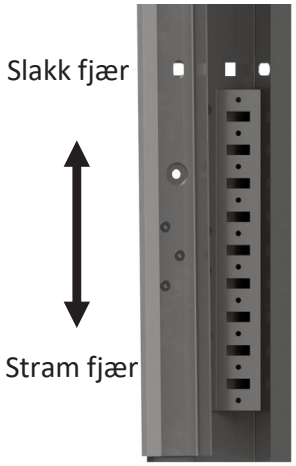
 	
KONDENS PÅ INNSIDEN AV PORT:
• Sjekk lufting i garasjen.
	THE DOOR DIFFICULT TO OPEN/CLOSE:
	• Verify that seals are not pressing against the door.
	• Verify that tracks are not assembled to close to the door.
	• Verify that the lifting cable is not blocked.
	• Verify that the cable is not loos on one side.
	
	THE DOOR IS TOO HEAVY TO OPEN:
	• Verify that springs, rollers and cables are correctly assembled as shown in this document.
	• Tighten springs.
	  • To do this, move the spring to a lower attachment on the vertical track
	
	THE DOOR OPENING TOO FAST:
	• Loosen spring.
	  • To do this, move the spring to a higher point on the vertical track
	
	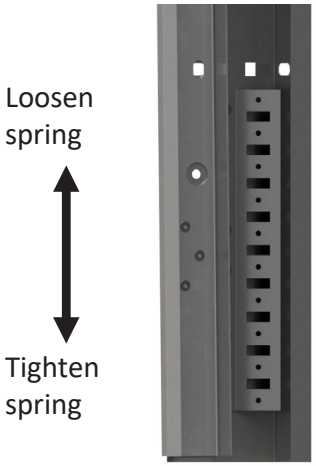
	
	CONDENSATION ON THE INSIDE OF THE DOOR:
	• Verify that the garage is sufficiently aired.
		PORTEN GÅR VÄLDIGT TRÖGT:
		• Kontrollera att lister inte ligger för hårt mot porten
		• Kontrollera att skenorna inte är monterade för trångt mot porten
		• Kontrolleras att vajer inte kommer i kläm.
		• Vajern är slak på den ena sidan.
		
		PORTEN ÄR TUNG ATT LYFTA UPP
		• Kontrollera att fjädern, bultar och vajer är monterade enligt anvisningarna.
		• Strama upp fjärdern
		
		PORTEN FLYGER UPP:
		• Släpp på fjärden
		
		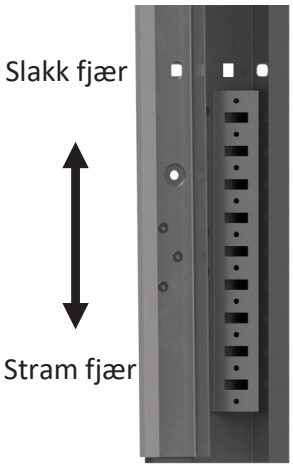
		
		KONDENS PÅ INSIDAN AV PORT:
		• Kontrollera och justera ventilationen i garaget

19	Installasjon av portåpner	Installing motorised opener	Installation av portöppnare
	• Følg egen installasjonsmanual! Lever manualene til sluttbruker etter installasjon • NB! Når elektrisk portåpner monteres på porten, må eventuelle sneppertlåser og låsestag fjernes fra porten for å redusere skaderisiko. • Eventuelle lokale frekvensforstyrrelser kan resultere i at motor ikke virker som tiltenkt. Dette er ingen reklamasjonssak, da det er utenfor leverandørens kontroll. • Det anbefales å montere sikkerhetssystem – fotocelle – for garasjeporter over 2,5 m høyde og hvis lukkekraften er over 40 kg. Videre anbefales det å montere nøkkelbetjent portåpner 1702E eller 5116 dersom det ikke er andre innganger til garasjen enn garasjeporten. Merk at dette er ekstrautstyr. Porten er kun godkjent kombinert med en av de nevnte motorene under, eller uten motor.	• Instructions are found in the motorised openers' installation manual. This manual must be delivered with the opener, or after the installation is complete if a professional is performing the installation • For safety reasons, remove loose parts (tightening rods etc.) before installing the opener. • Local frequency disturbances may have an effect on the performance of the equipment. This is not a valid complain, as the supplier have no control over the potential. local frequency disturbances • It is recommended to install an optical safety device – photocell – for door heights over 2,5m and if the force applied by the door when closing is above an equivalent of 40 kg. it is also recommended to install openers that requires a key (1702E, 5116) if the garage door is the only entry to the garage. • The door is only approved for with one of the following openers, or without an opener	• Följ installationsmanuale n. Leverera manualen till slutanvändaren efter installationen. • OBS! När elektrisk portöppnare monteras på porten så måste eventuellt snepplås och låsstag tas bort för att reducera skaderisken. • Eventuella frekvensstörningar kan resultera i att motorn inte fungerar ordentligt och utom leverantörens kontroll och berättigar ej reklamation. • Det rekomenderas att montera säkerhetssystemet - fotocellerna, för garage med över 2,5 m höjd och om stängningskraften är över 40 kg. Vidare rekomenderas att montera portöppnaren som kräver nyckel 1702E eller 5116 om det inte finns annan ingång än porten till garaget. Detta är extra tillbehör. • Porten är endast godkänd kombinerat med följande motorer eller utan:

Motorer/Engines/Motorer:

Modell	Maks portbredde (m)	Maks porthøyde (m)	Maks Portvekt (kg.)
LM80EVF	5,50	3,00	130
LM100EVF	5,75	3,25	150
LM130EVF	6,00	3,50	200
BS400N	3,00	2,30	90

20	Bruk og vedlikehold	Use and maintenance	Användar & underhållsmanual
	1. Muttere og skruer bør sjekkes minst en gang i året 2. Ved motordrift bør portens balanse sjekkes en gang i året og etterjusteres. 3. Vaier bør kontrolleres og byttes ut ved tegn til oppflising eller slitasje. 4. Lager, trinser, fjærer, bunnbrakett og andre bevegelige deler smøres med universal smøremiddel to til fire ganger i året. Porten bør vaskes/spyles to ganger i året. Vas/spyl porten en gang i måneden dersom du bor ved sjøen. 5. Ved tegn til defekte deler eller annet som gjør at porten ikke fungerer som den skal; kontakt forhandler. 6. Ved aktivisering av fallsikring i forbindelse med fjær- eller vaierbrudd, må også fallsikring og vertikalskinner kontrolleres og eventuelt utskiftes. Det anbefales å la en profesjonell installatør kontrollere porten i slike tilfeller. **NB! Husk alltid å spenne ned fjærene før utskifting av deler.** 7. Ta vare på monteringsanvisningen. 8. Vedlikehold av portåpner: Se egen manual for åpneren.	1. It is recommended to check nuts and bolts at least once a year 2. The balance of motorised doors should be checked and, if necessary, corrected at least once a year.. 3. It is recommended to check the wires and replace them if damage is found. 4. Bearings, rollers, springs, brackets and other movable parts should be lubricated two to four times a year. It is recommended to clean the system twice a year. If you live by the sea: once a month. 5. Contact your supplier/local dealership if you find defects or damage that prevents the correct use of the system. 6. If the wires or springs break and the safety device is activated, rails and safety devices must be examined and, if necessary, replaced. It is recommended to let a professional perform this operation. **NB! Always release the tension in the springs before replacing parts.** 7. Keep this document for instructions and documentation. 8. Maintenance of motorised opener: Check the openers' documentation	1. Muttrar och skruv bör kontrolleras minst en gång per år. 2. Vid motoranvändning bör portens balans kontrolleras en gång per år och efterjusteras. 3. Vajer bör kontrolleras och bytas ut vid tecken på uppflisning el slitage. 4. Lager och andra rörliga delar ska smörjas med ett universal smörjmedel två till fyra gånger per år. Porten bör tvättas/spolas av en gång i månaden om man bor vid havet. Tätningslister smörjas med grease eller vaselin. 5. Vid tecken på defekta delarr eller annat som gör att porten inte fungerar som den ska – kontakta återförsäljaren. 6. Vid aktivering av fallsäkringen i förbindelse med fjäder eller vajerfraktur så behöver fallsäkring och vertikalskenorna kontrolleras och eventellt bytas ut.Rekommenderas att låta en proffesionell installatör kontrollera porten i dessa tillfällen. **OBS! Släpp spänningen i fjädern innan byte av delar.**

21	Demontering av port	Disassembling the door	Demontering av port
	1. Porten må åpnes før demontering starter 2. Eventuell motor demonteres først. Husk å koble fra strømmen før demontering starter. 3. Blokker port i åpen posisjon ved hjelp av en eller flere tvinger. 4. Løsne bunnbrakett 5. Koble vaier fra bunnbrakett 6. Nå kan resterende deler demonteres i motsatt rekkefølge som de ble montert.	1. Open the door before starting. 2. Disassemble the engine system before starting. Always disconnect the system from the power source. 3. Block the door, in open position, using pinchers. 4. Disassemble bottom bracket. 5. Detach cable from bottom bracket. 6. Disassemble the door system in the opposite order to when you assembled it.	1. Stäng porten innan demontering 2. Eventuell motor ska demonteras först. Kom i håg att koppla ur strömmen först! 3. Släpp spänningen på torsionfjäder med hjälp av stålstängerna på samma sätt som vid uppspänningen. **OBS! En stålstång sätts i konen och hålles fast före alla skruv lossas. Därefter används båda stängerna till att gradvis spänna ner fjärdern.** 4. Resterande delar kan demonteras nu i motsatt följd som de monterades.

Fyll ut feltene etter ferdig installasjon.

Leverandør	Lonevåg Beslagfabrikk AS, N-5282 Lonevåg, Tlf. (+47) 56 19 31 00
Identifikasjonsnummer (Skriv av fra etikett)	
Installatør (Navn, adresse, telefonnr.)	
Dato for installasjon	
Evt. Portåpnertype	
Evt. Sikkerhetsutstyr (Fotoceller, varsellys, etc.)	

Vedlikehold / Reparasjoner / Oppgraderinger	Navn (utført av)	Dato	Signatur

ANNEKS B: Avstiver – Hvis 460 mm portelement med vinduer	ANNEX B: Strut – If 460 mm door panel with windows	

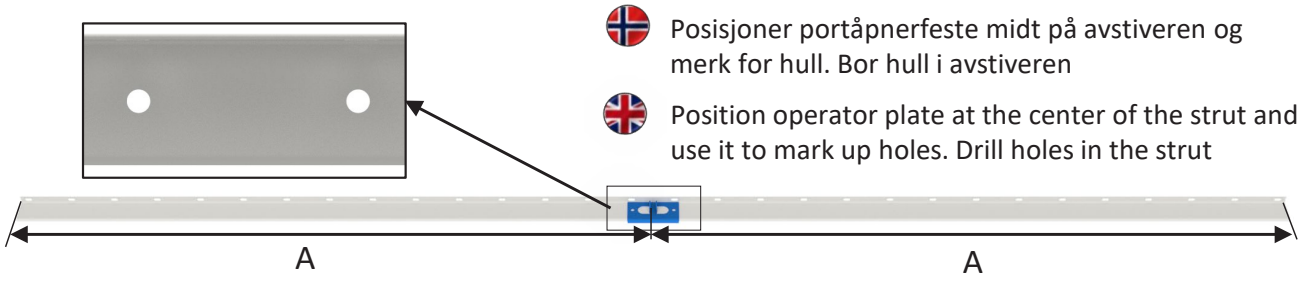

Posisjoner portåpnerfeste midt på avstiveren og merk for hull. Bor hull i avstiveren

Position operator plate at the center of the strut and use it to mark up holes. Drill holes in the strut

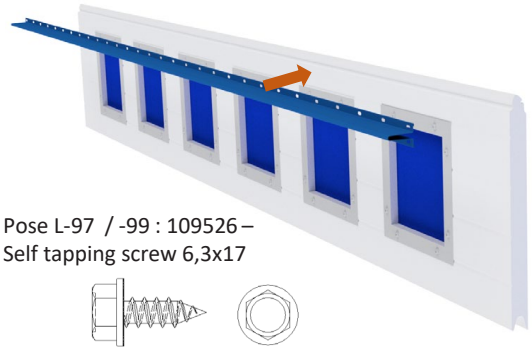

Pose L-97 / -99 : 109526 –
Self tapping screw 6,3x17

Pose L-97 / -99: 107456 - 6,3x18 TEK skrue med borspiss

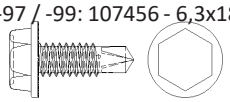

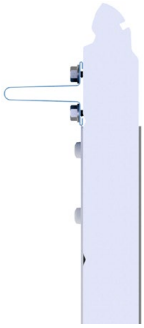

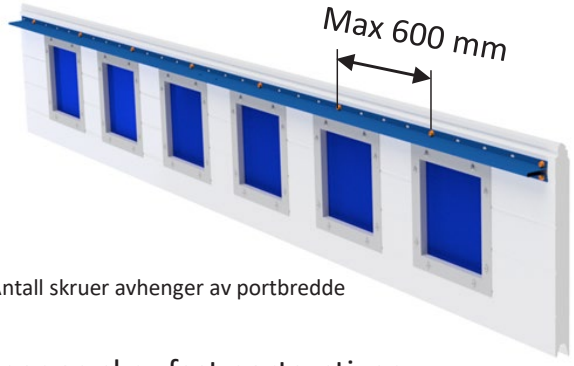

Antall skruer avhenger av portbredde

Posisjoner og skru fast portavstiver

Position and attach strut



Pose L-36: M8x30 seksk.skrue DIN 933 Elzn.



Pose L-36: M8 låsemutter Din985 elzn

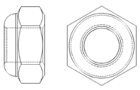

Posisjoner og skru fast portåpnerfeste

Position and attach operator plate



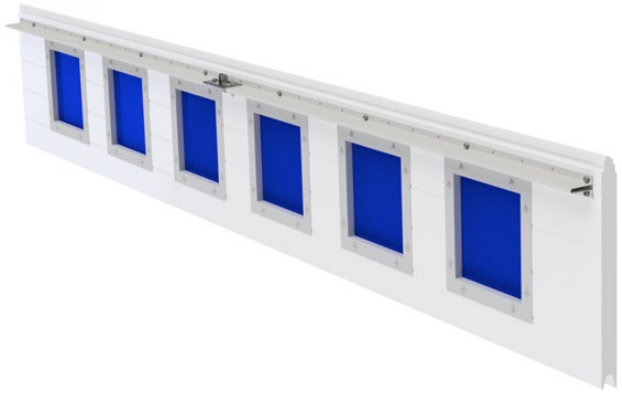

LOBAS® PORTEN

DoP / YTELSESERKLÆRING LP-0003 NO

1.	**Identifikasjonskode**	**LEDDPORT FOR GARASJER**
2.	**Modellbetegnelse**	Eksklusiv Trend, Eksklusiv Modern, Eksklusiv Horisont, Eksklusiv Line, Eksklusiv Kassette
3.	**Bruksområde**	Dør for innkjøringsåpning i garasjer
4.	**Produsent**	Lonevåg Beslagfabrikk AS (LOBAS®), Hovdavegen 18, N-5282 Lonevåg
5.	**Autorisert representant**	Ikke relevant
6.	**System for vurdering og kontroll av byggevarens konstante ytelse**	System 3
7.	**Relevant harmonisert standard**	EN 13241-1:2003+A1:2011 ITT-rapport 0402-CPR-391105 utstedt av NB0402 SP/RISE
8.	**Europeisk Teknisk Vurdering**	Ikke relevant

9. Angitt ytelse

Vesentlige egenskaper	Ytelse	Harmonisert teknisk spesifikasjon
Regntetthet	Se klasse på etikett	EN13241-1:2003+A1:2011
Farlige stoffer	Ingen	
Motstand mot vindlast	Se klasse på etikett	
Varmegjennomgangskoeffisient	U = 1,3 W/m2 x k	
Luftstrømstetthet	Ikke relevant	
Sikker åpning	Tilfredstillende	
Definisjon av geometri av glasskomponenter	Tilfredstillende	
Mekaniske egenskaper	Tilfredstillende	
Driftskrefter	Tilfredstillende	
Holdbarhet av vanntetthet, varmemotstand og luft gjennomtrengelighet mot nedbrytning	Ikke relevant	

10. Ytelsen for varen som angitt i nr. 1 og 2, er i samsvar med ytelsen angitt i nr. 9.
Denne ytelseserklæringen er utstedt på eget ansvar av produsenten, som angitt i nr. 4.

Undertegnet for og på vegne av produsenten av:

Kenneth Flatås

Kenneth Flatås - Teknisk leder

Lonevåg 11.10.2016