Felles for alle takbrosystem / *Gemensamt för alla takbryggsystem vid montering*

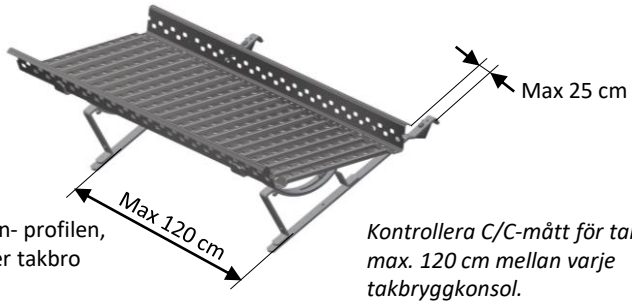

Kontroller C-C mål takstein- profilen, maks. 120 cm mellom hver takbro konsoll.

Det er et krav at takbrokonsollene festes til en innfesteskinne, eller festes til en spesial innfesteskinne (Shingel/papptak). Den frie enden på en rist må ikke stikke lengre ut enn 25 cm (avstand fra takbrokonsoll til ristens ende). Det anbefales bruk av skruedrill ved montering.

Kontrollera C/C-mått för takstenprofilen, max. 120 cm mellan varje takbryggkonsol.

Takbryggkonsolerna måste fästas i en infästningsskena, eller vid en särskild infästningsskena (shingel/ papptak). Den fria änden på ett galler får inte sticka ut längre än 25 cm (avstånd från takbryggkonsolen till gallrets ände). Du bör använda borrmaskin/ skruvdragare vid montering.

Sammenkobling av flere rister til gangbro

Ved sammenkobling av flere rister til gangbro, må ende med 0-0 markering legges med 2 trinns overlapp i neste rist.

Skru sammen med 4 stk. M8x20 flensskruer + flensmutter.

Vid sammankoppling av flera galler till en gångbrygga måste ändar med markeringen 0-0 läggas med 2 stegs överlappning med nästa galler.

Skruva samman med 4 st. M8 x 20 flänsskruvar + flänsmuttrar.

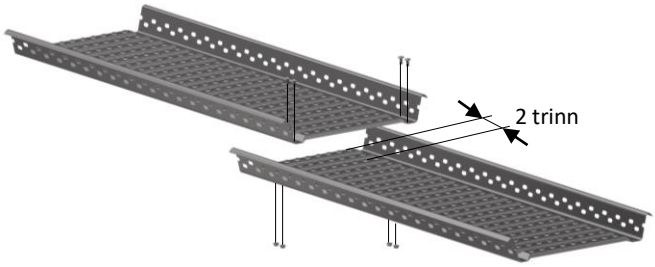

Sammenkobling av flere innfesteskinner

Innfesteskinnen skrues fast til taksperren med rustfrie, selvborende skruer 6,5x80 mm. En skrue i hver takstol (60 cm). Når flere innfesteskinner monteres i rekke, skal de overlappe hverandre.

Overlappsdelen tres inn i enden på neste innfesteskinne.

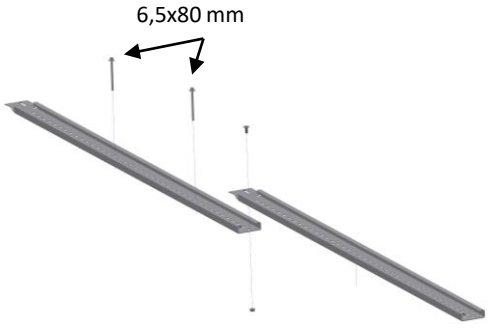

Infästningsskenan skruvas fast i taksparren med rostfria, självborrande 6,5 x 80mm skruvar. En skruv i varje takstol (60 cm). När flera infästningsskenor monteras i rad ska de överlappa varandra.

Den överlappande delen träs in i änden på nästa infästningsskena.

Ettersyn:
Som sikkerhetsutstyr bør produktet kontrolleres årlig, eller før bruk, for eventuelle skader/defekter.

Skruer må eventuelt etterstrammes, og skadde, defekte deler skiftes ut.

Huseier bør ta vare på denne monteringsanvisningen.

CE

Lonevåg Beslagfabrikk AS
N-5282 Lonevåg
Norway
14

EN 516:2006
Gangbro/trinn
Arbeidsplatform eller adkomst på skrå tak på bygninger

Klasse 2-B
Ekstern brannytelse
Ansees å tilfredstille

DoP TB-0001 finnes på:
www.lobas.no/dokumentasjon/dop

LOBAS®
- et sikkert valg

DIVERSE PLATETAK / Diverse plåttak

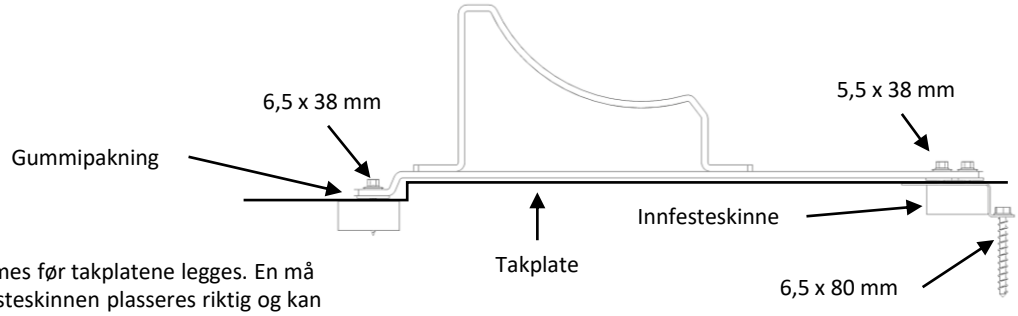

a) Takbroens plassering må bestemmes før takplatene legges. En må beregne og måle opp slik at innfesteskinnen plasseres riktig og kan gjenfinnes etter at platene er montert.

b) På øverste lekt hvor takbrokonsollene skal skrues fast, må det monteres innfesteskinne. Dersom lektene er høyere enn innfesteskinnen må medpakket firkantskiver legges under skinnen i skrupunktene. Innfesteskinnen monteres over lekt og skrues fast til taksperren med rustfrie, selvborende skruer 6,5x80 mm. Påse at skruene treffer mest mulig midt i sperren. Det er et krav at skruen får godt feste i sperren! Minimum 30 mm av skruen må gå ned i perren. Ved tykkere undertak/sløyfer må lengre skruer benyttes.

c) Takplatene legges.

d) Takbrokonsollene festes i øverste ende med 2 stk rustfri, selvborende skrue 5,5 x 38 mm, som skrues gjennom takplaten og innfeste-skinne og ned i trelekten. I nederste ende skrues en 6,5x 38 mm rustfri, treskrue gjennom beslaget, takplaten og ned i trelekten. Husk gummipakning mellom takbrokonsollene og takplaten. Takbrokonsollene skal ligge i bølgbunnen på plateprofilen. (fig.2) Maks. 120 cm mellom hver konsoll.

e) Bøyler skrues til takbrokonsoll med 2 stk. 8x20 mm rustfri sekskantskruer med mutter, og justeres i forhold til takvinkelen. Ristene skrues til bøylene med 2 stk. M8x20 mm flensskrue med flensmutter. (fig. 1 b)

f) Ved sammenkobling av flere rister til gangbro, se side 1

Takbrokonsoll	Taktype	Innfestepakke
TBK P-135 T	Plannja Korrufgal/Multipanne, Pamir	TBI I-125 T
TBK P-140 T	Elite, Diplomtak, Lindab takplate, Harmoni, Plannja Korrugal/Royal taksteinplate,	TBI I-125 T
TBK T-166 T	Jovi panne, CCB panne, Eurotak, Borga, Regent Verform/Permanent, Rydabpanne, Scanpanna Plegel-, Kami- Alsvåg-, Teliska takplate,	TBI I-125 T
TBK E-119 T	Lindab-, Elite taksteinplate, Plannja takpanne	TBI I-125 T
TBK Ø-170 T	ØKO Classic taksteinplate, Maxi takpanne	TBI I-125 T
TBK KS-170 T	Karlsens Stålpanne	TBI I-125 T
TBK P-111 T	Korrugerte takplater, TRP-plate	TBI I-125 T
TBK R-140 T	Rydab Ambassadør	TBI I-125 T

a) Takbryggans placering måste bestämmas innan takplåtarna läggs. Beräkningar och mätningar måste utföras så att infästningsskenan kan placeras rätt och går att hitta efter att plåtarna har lagts.

b) Där takbryggkonsolen ska fästas i den översta läkten måste en infästningsskena monteras. Om läkten är högre än infästningsskenan (25 mm) måste de medföljande fyrkantsskivorna läggas under skenan vid skruvpunkterna. Infästningsskenan monteras över läkten och skruvas fast i taksparren med rostfria, självborrande 6,5 x 80 mm skruvar. Se till att skruvarna fästs så nära mitten av taksparren som möjligt. Skruven måste få bra fäste i taksparren! Minst 30 mm av skruven måste gå ned i taksparren. Vid tjockare undertak/läkt måste längre skruvar användas.

c) Takplåtarna läggs.

d) Takbryggkonsolerna fästs i den översta änden med 2 st rostfria 5,5 x 38 mm självborrande skruvar som skruvas igenom takplattan och infästningsskenan och ned i träläkten. I den nedersta änden skruvas 1 st. rostfri 6,5 x 38 mm träskruv genom beslaget och takplåten och vidare ned i träläkten. Kom ihåg att använda gummipackning mellan takbryggkonsolerna och takplattan. Takbryggkonsolerna ska ligga i vågbotten av plåtprofilerna (fig. 2). Max. 120 cm mellan varje konsol.

e) Byglarna skruvas fast i takbryggkonsolen med 2 st. rostfria 8 x 20 mm sexkantsskruvar med muttrar och justeras i förhållande till takvinkeln. Gallren fästs i byglarna med 2 st. M8 x 20 mm flänsskruvar med flänsmuttrar (fig. 1 b).

f) Vid sammankoppling av flera galler till en gångbrygga, se på sidan 1.

LOBAS®
- et sikkert valg