Skan QR-koden med mobilen din for å lese mer på produktets nettside

STIGESIKRING FT VEGG

Stigesikring for veggmontering gir en sikker og stabil festepunkt for stigen ved oppstiging til tak fra bakkenivå. Den hindrer at stigen sklir sideveis eller bakover, og gir trygg adkomst til taket. Produsert i solid materiale for lang levetid og enkel montering på fasade.

Garanti:	20 år
Tilvirket:	Norge
Fy-:	**1 kN**
Fz+	**0,3 kN**
Festemiddel:	**M8x40 Big Dog skruer**

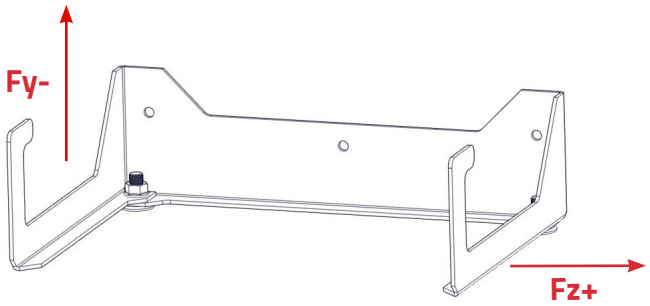

Galvanisk spenning og kompabilitet

Zink-magnesium ZM310 gjør innfestningen fullstendig kompatibel med stål, rustfritt stål og aluminium

Varenavn: Stigesikring FT Vegg

Varenummer:	**116207**
Taktyper:	Flate tak
Ytre dim.:	310x230x91mm
Vekt:	960g
Materiale:	Konsoll: DX51D ZM310 Polyesterbelagt min.60my Låseskrue: DIN603 A2-50 Flensmutter: DIN6923 A2-70
Monteringsanv.:	**TA-4-25-180**
Antall kartong:	10 stk
Antall pall:	400 stk

