LOBAS®

- et sikkert valg

TA-4-14-63
01.04.2014 / R1

Monteringsbeskrivelse, snøfangersystem
Konsoll SN ISO m/gittergelender SN GG-11

Beregnet for utvendig isolerte tak med asfaltpapp eller folie

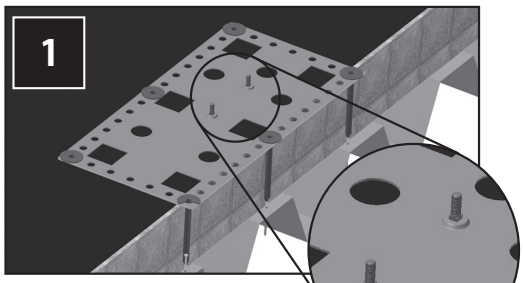

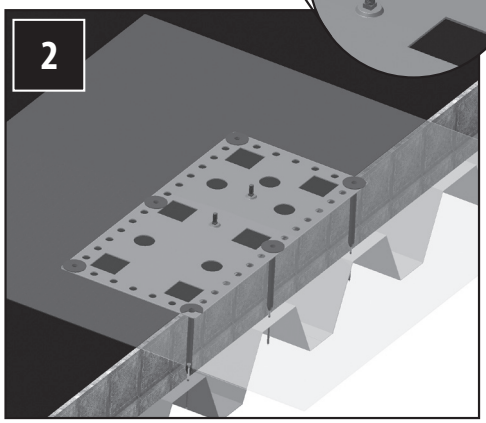

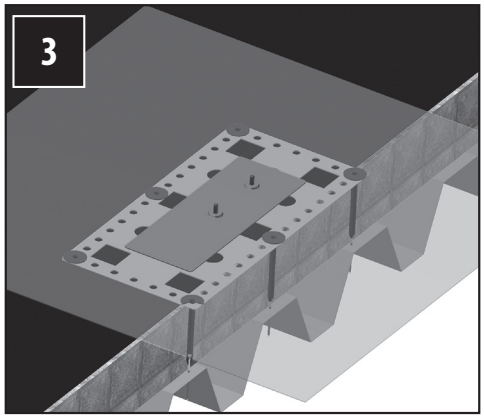

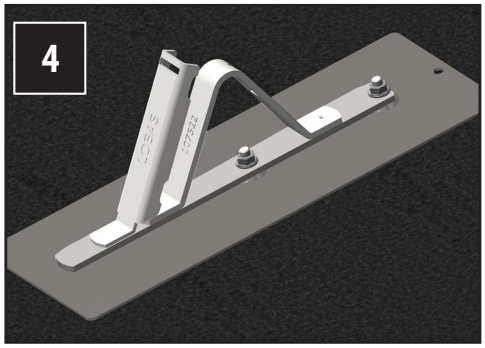

Plassering av innfestningssystemet må tilpasses produktet som skal plasseres på det!

FIG.1:
De 2 låseskruene føres opp gjennom de sentrale firkanthullene før festeplaten limes/varmesveises til takbelegget. I tillegg skrues platen ned i det bærende undertaket med 4 skruer og isohylser av samme type/lengde som isolasjonen festes med.

FIG. 2:
Skjær til en matte av takbelegget på ca. 1 x 1 meter som skal dekke over festeplaten. Ta ut hull for de 2 skruene og varmesveis/lim matten til festeplaten og takbelegget. Sørg for god tetning rundt skruene!

FIG. 3
Den mindre overplaten føres ned på skruene før de ulike taksikrings- produkter monteres på og festes ved hjelp av medfølgende muttre.

NB! Lim neoprenpakninger på underside av platen - sentrert over de to hullene skruene skal komme gjennom!

FIG. 4:
Konsollen monteres på de 2 skruene. Trekk muttrene godt til.

Avstand mellom konsoller må beregnes ut fra tabell på neste side. Konsollene må stå på en rett linje bortover taket.

ETTERSYN:

Som sikkerhetsutstyr bør produktet kontrolleres årlig, eller før bruk, for eventuelle skader/ defekter.

Skruer må eventuelt etterstrammes, og skadde, defekte deler skiftes ut.

Huseier bør ta vare på monteringsanvisningen

FELLES FOR ALLE KONSOLLER: Gittergelender SN GG-11 (*Her vist med SN S-606)*

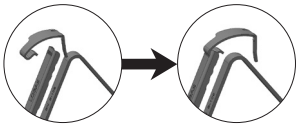

Fig. 1

Låseklemmene kan monteres på konsoll før konsoll monteres på tak. Klemmen føres inn i sporet.

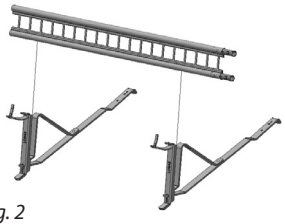

Fig. 2

Gelender føres ned i konsollene. Påse at gelender ligger så langt ned i konsollen som mulig.

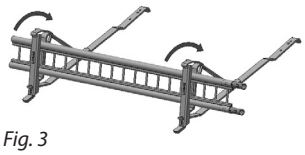

Fig. 3

Låseklemmen vippes opp og presse ned i firkanthull i konsoll. **NB! Gi låsen et slag til slutt slik at knasten går i inngrep i hullet (Fig. 3)**

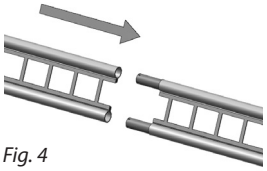

Fig. 4

Neste gelender føres ned i konsollen på samme måte og skyves deretter inn på det forrige ved hjelp av koblingsenden (Fig. 4). Gi gelenderet et lite dunk slik at skjøten i gelenderet går helt inn. Låsene settes på osv.. **Hvert gelender bør ikke stikke mer enn 20 cm ut fra endekonsollene**

TABELL FOR MAKS C-C AVSTAND MELLOM KONSOLLER

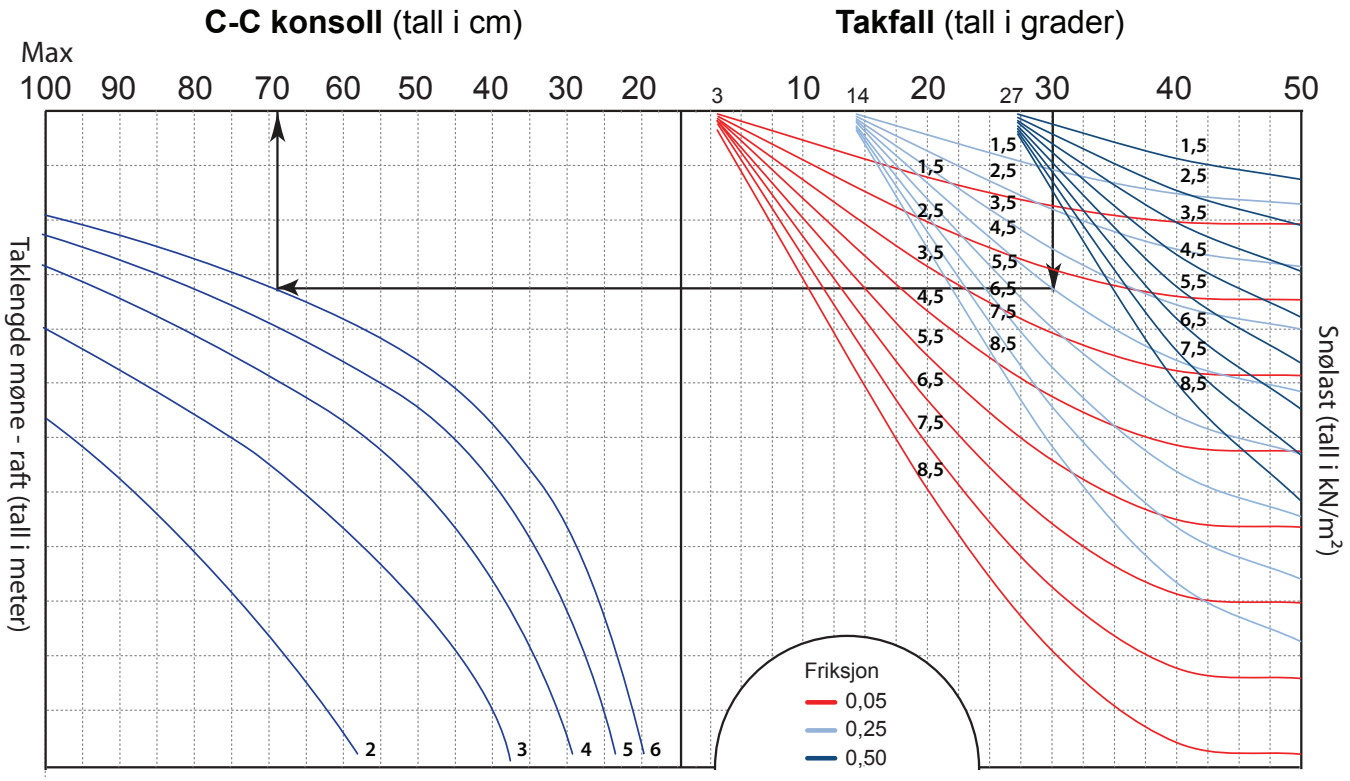

- Ved sperrelengde over 6 m skal det brukes flere rader med maks 6 m avstand pr. rad. Avstander mellom radene skal deles opp i like stor felt.
- I sløyser og saksinger hvor det lett kan bli opphoping av snø, må konsollene settes tettere sammen enn tabellen viser. Likeledes skal snøfangerne være uavbrutt langs hele taklengden og ikke stykkes opp over altaner eller inngangs-partier. Dette pga at det kan oppstå skivevirkning av snømassene.
- NB! Diagrammet er kun veilledende. Vær oppmerksom der hvor man er kjent med at ekstraordinære snøforhold kan oppstå.

Tabellen dekker 3 forskjellige friksjonskoeffisienter:

- F=0,05 dekker metallplater, glassert takstein og folie uten preging
- F=0,25 dekker betongtakstein med eller uten overflatebehandling, teglstein, skifer, takfolie med preget overflate og asfalt takbelegg uten skiferbestrøing
- F=0,5 dekker asfaltbelegg med skiferbestrøing, shingel, ru betongtakstein, taksteinsprofilert metallplatetekning med ru overflatebehandling

EKSEMPEL:
- Takfall 30 °
- Tegelstein, f = 0,25
- Snølast 4,5 kN/m^2,
- Taklengde = 6 meter

C-C avstand konsoller blir 67 cm

OBS! Denne tabellen gjelder IKKE for båndtekket tak. (Se egne tabeller)

Tabellen gjelder KUN for skråtak med formfaktor 0,8 (ikke buet tak etc)