MONTERINGSBESKRIVELSE

LOBAS®

HORISONTAL FALLSIKRING

MØNESIKRING STEINTAK

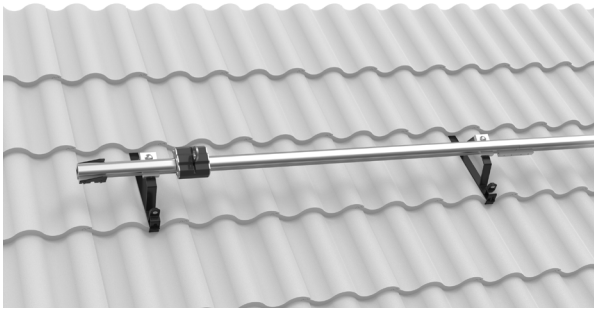

KOMPONENTOVERSIKT

I anvisningen beskrives montering av LOBAS Fallsikringssystem for skrå tak med mønekonsoll på steintak.

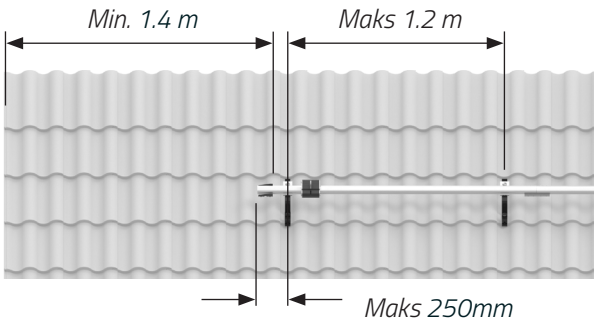

VIKTIGE AVSTANDER

Maks avstand mellom konsoller skal være **1.2 meter**. Minimum avstand fra endestopper til takende er **1.4 meter**. Skinneende skal ha maks utstikk fra konsoll på **250mm.**

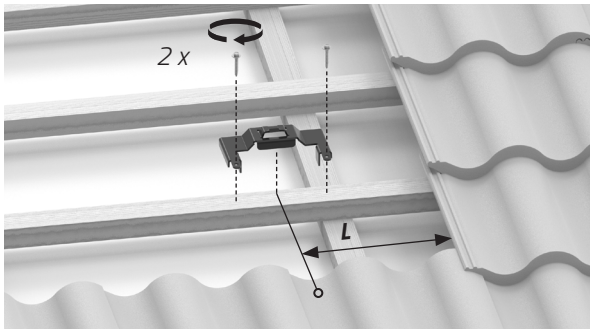

MONTERING LÅSEPLATE

1) Låseplate monteres på langsgående lekt med **2 stk. 6.5x38mm** treskrue. Plassering skal være senter-senter med nedenforliggende takstein sin bølgedal.

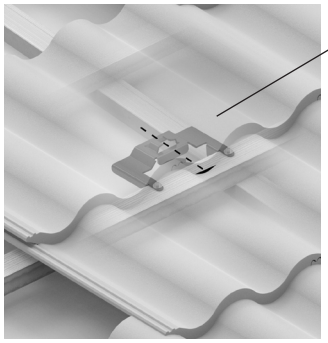

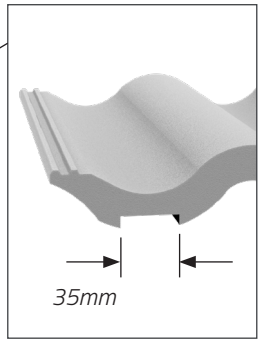

2) Kle inn låseplate med takstein. Slip spor i taksteinen som legges over låseplaten som anvist. Anbefalt dimensjon på spor er **35x5mm**, midtstilt under bølgedal. Sporet skal samsvare med konsollspor i låseplate.

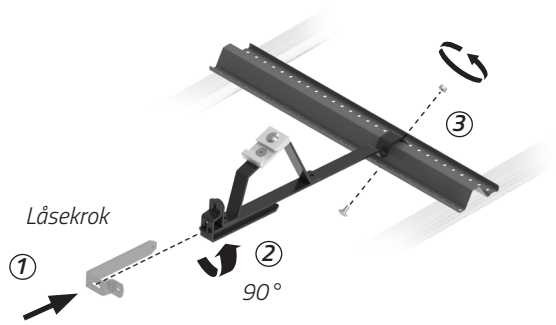

SAMMENSTILLING KONSOLL

1) Tre på låsekrok i front av konsoll.
2) Fest så låsekrok ved å vri 90°.
3) Legg konsoll på festeskinne og monter dem løst sammen med **M8x25** låseskrue og mutter. Velg hullmønster slik at skinne får feste mot taklekt i begge ender.

TA-4-22-129

07.05.2024 / R6

PRODUKT

FS S-606

Lonevåg Beslagfabrikk AS
N-5282 Lonevåg
Norway
22

Ekstern brannytelse
Ansees å tilfredsstille
Reaksjon på brann Klasse A1

INSTALLASJONEN SKAL REGISTRERES I LOBAS® DOC. PORTAL. SCAN QR-KODE PÅ SKILTET SOM MEDFØLGER PROSJEKTET.

MONTERINGSBESKRIVELSE

LOBAS®

HORISONTAL FALLSIKRING

MØNESIKRING STEINTAK

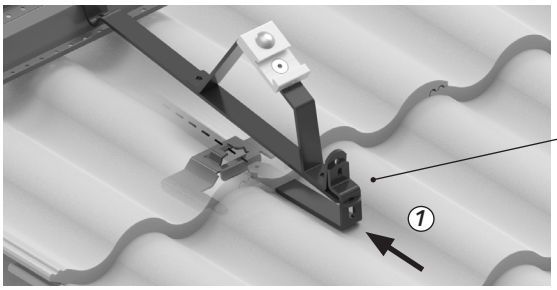

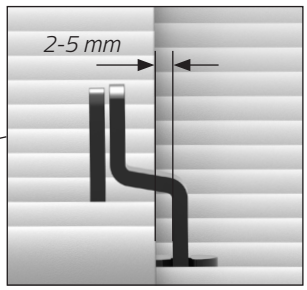

MONTERING AV KONSOLL PÅ TAK

1) Tre låsekrok inn i taksteinspor slik at den klikker på plass i låseplate. Korrekt montert er låsekrok **2-5mm** fra ytterkant av takstein.

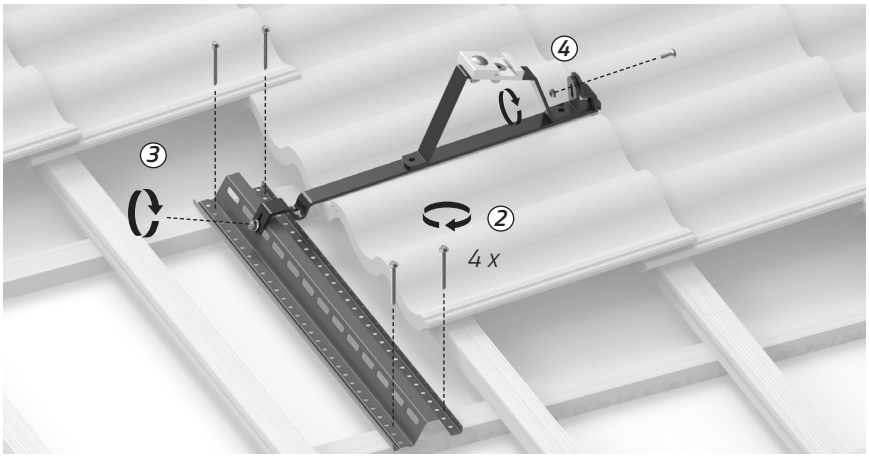

2) Fest skinne til underliggende lekter med **4 stk. 6.5x70mm** treskruer.

3) Trekk til **M8** mutter mellom festeskinne og konsoll **12 Nm**.

4) Skru sammen låsekrok og konsoll med **M8x16** låseskrue og mutter **8 Nm**.

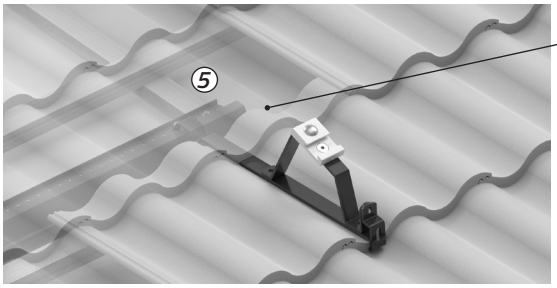

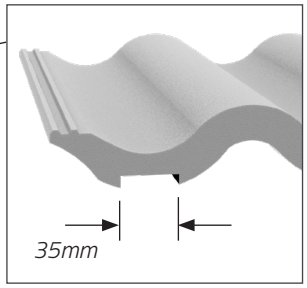

5) Kle inn konsoll med takstein. Slip spor i taksteinen som legges over konsoll som anvist. Anbefalt spordimensjon er **35x5mm**, midtstilt under bølgedal. Sporet skal samsvare med underliggende konsoll.

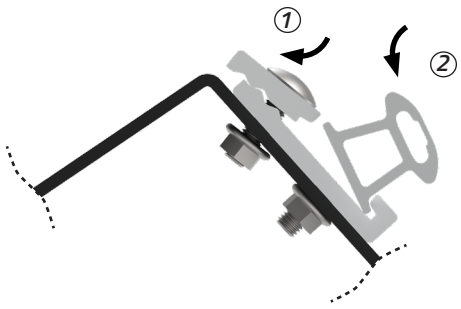

MONTERING AV SKINNE

1) Trekk den løse halvdelen av klemmen ut til siden.

2) Med klemmen åpen, tre skinne inn i klemmen sitt spor. Sett løs klemmehalvdel mot skinnen når den er på plass.

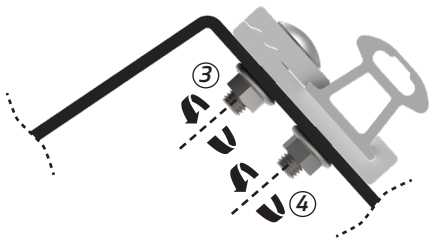

3) Festeklemme er utstyrt med **M10** låseskrue. Når skinne er plassert i klemme festes den ved å trekke til **M10** mutter **12 Nm**. Påse at klemme og skinne ligger parallelt.

4) Trekk til **M10** mutter **12Nm.**