MONTERINGSBESKRIVELSE

LOBAS®

Unv leddportbeslag for Eksklusiv

Torsjonsfjær bak, lav overhøyde

GA-4-17-66

01.04.2019 / R3



EKSKLUSIV **LO** **TB**

- Denne manualen må overleveres sluttbruker når installasjonene er fullført, og bruker må ta vare på denne for senere vedlikehold, reparasjoner, oppgraderinger etc.
- Installasjonen må utføres i henhold til denne manual.
- ***Det anbefales å bruke profesjonell installatør dersom man ikke selv har den nødvendige kompetanse eller utstyr.***
- Korrekt installert tilfredsstiller produktet alle krav i EN 13241-1:2003+A1:2011.
- Installatør må fylle ut loggbok bakerst etter fullført installasjon.
- Dersom portåpner skal benyttes må denne installeres i henhold til åpnerens installasjonsmanual.

CE

Telefon: +47 56 19 31 00
E-post: lobas@lobas.no
www.lobas.no

LOBAS®

Innholdsfortegnelse

Klargjøring av portåpning 2
Oversikt utstyr 3
1 Kombinasjon av seksjonshøyder 4
2 Oversikt plassering og antall portavstivere 4
3 Oversikt over utstyr og montering av portavstivere 5
4 Oppmåling og klargjøring av portåpneing/port 5
5.1 Montering av karmskinner 6
5.2 Montering av sideskinner 7
6 Montering av bunnbrakett og innv. håndtak 7
7 Montering av midt- og trinseholder/hengsel 8
8 Justering av sideskinnene og trinseholder 8
9.1 Montering av tetningslist, topp 9
9.2 Montering av portavstiver 9
10.1 Montering av koblingsplate m.m 10
10.2 Montering av ombyggingssett ekstra kj.h 10
10.3 Montering av takskinne 11
11.1 Montering opphengsstag og endeplate 12
11.2 Montering av avstandsskinne 12
12 Montering av løs bue 13
13 Montering av toppbrakett 13
14.1 Montering av torsjonsfjær og vaier bak (1 fjær) 14
14.2 Montering av torsjonsfjær og vaier bak (2 bak) 15
14.3 Montering av vaier 16
15 Portåpnerfeste 17
16 Montering av portåpner 18
17 Problemer? 18
18 Bruk og vedlikehold 18
19 Demontering av port 18
Logg 19

Klargjøring av portåpning

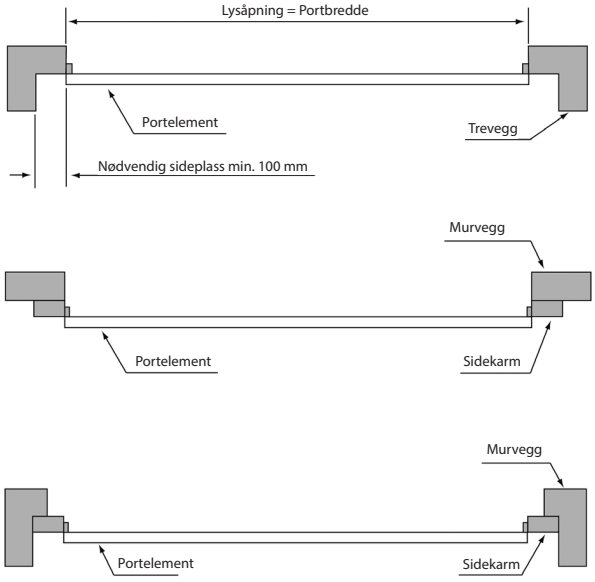

Det er forutsatt at portkarmen er av tre. Derfor medfølger treskruer til festing av sideskinnene. For festing av skinnene i andre materialer, kontakt den du har kjøpt porten av.

Vær sikker på at størrelsen av åpning passer størrelse til porten. F.eks. en port som er 2,60 m bred og 2,09 m høg trenger en åpning på 2,60 m bredde og 2,09 m høyde.
Se fig. 1-3 hvordan en kan plassere port i forskjellige typer åpninger.

NB!
- minimums avstand mellom port og vegg: **100 mm.**
- minimums avstand mellom to porter montert ved siden av hverandre: **200 mm.**

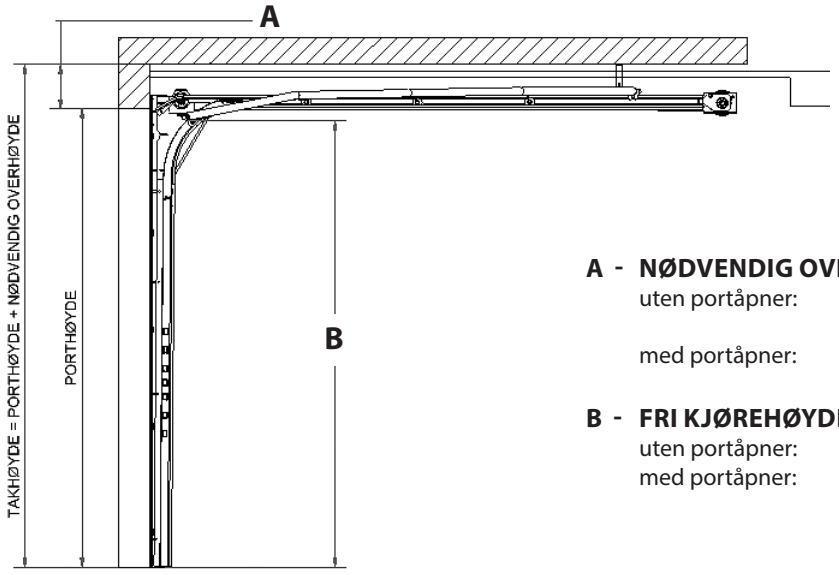

	V/OMB.SETT
A - NØDVENDIG OVERHØYDE	
uten portåpner:	16 cm
med portåpner:	16 cm
B - FRI KJØREHØYDE	
uten portåpner:	porthøyde - 14 cm
med portåpner:	porthøyde - 0 cm *

**) NB! Andre deler kan henge ned i kjørerommet*

Kontroller at innholdet i beslagpakken stemmer overens med innholdsliste i mont. beskrivelsen


Trinseholder/hengsel UNV


Trinse med bolt
ant. avhengig av beslagtype


Boggitrinse m/bolt


Bunnbrakett Minor (par)


Hengsel


Toppbrakett (par)


Innvendig håndtak,


Klips, tetningslist topp


Eksklusiv Portåpnerfeste


Vaiertrinse****)


Sleide UNV


Hjørnedeksel


Forsterkningsplate


Løs skinnebuer



Trommel (par)

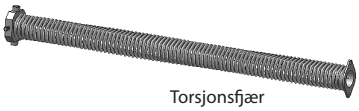
Torsjonsfjær
1høyre eller
1 høyre og 1 venstre


Opptrekkstenger til torsjonsfjær


Ståltau m/feste


Midtplate**)


Stål kobling, torsjonsaksling
Ved delt aksling


Opphengsstag

Horisontalskinne 1 par

Karmskinne 1 par

Vertikalskinner 1 par

Aksling, lang **

Aksling, kort

Portavstiver*

Tetningslister

Opphengsstag 2 m

Avstandsskinne

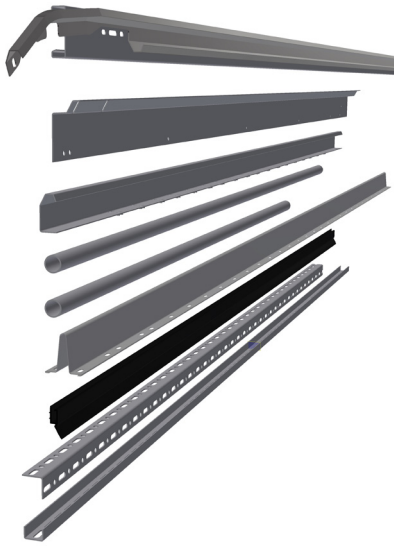

*) Leveres ved portbredder ≥ 4,5 meter
**) Levers ved delt torsjonsaksling
***) Kun ved porter med to torsjonsfjærer

****) Leveres ikke ved omb.sett for ekst. køreh.


Portstiverfeste*

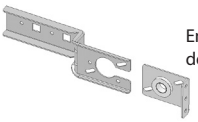
Endeplate TB del 1 og 2


Fjærbruddssikring
Ved 2 torsjonsfjærer


Trinsefeste UNV m/vaiertrinse

Skrueposer

Pose	Brukes til	Inneholder
L-95	Hengsel, bunn- og toppbrakett	60 stk 6,3x17 skrue
L-83	Topp- og bunn brakett, Innvendig håndtak	4 stk. 6,3 x 18 TEK skruer m/borspiss
L-04	Tetningslist, topp	4 stk 6x30mm treskruer m/flens
L-47	Karmskinne	20 stk. 8x45mm treskruer m/flens
L-38	Sideskinne UNV, løs bue	12 stk 6 x 16 mm skrue 12 stk M6 mutter tensiflens
L-39	Koblingssleide UNV, avstands skinne TB	2 stk. M8x25 seksk. skrue, el.forz 2 stk. M8 seksk. mutter, el.forz
L-57	Vinkeloppheng UNV	4 stk M8x45 treskrue m/flens 2 stk M8x25 Sekskantskrue Elz 2 stk M8x16 skrue 4 stk M8 mutter Elz
L-96	Ekstra hengsler	4 stk 6,3 x 17 skrue
L-58	Støttebøyle	2 stk. støttebøyler UNV beslag 2 stk. M6x45 låseskrue 2 stk. M6 låsemutter, el.forz

Pose	Brukes til	Inneholder
L-44	Torsjonsfjær	2 stk. M8x25 låseskrue m/spor 2 stk. M8 tensiflens muttter
L-97*	Portavstiver	8 stk 6,3 x 17 skruer 8 stk 6,3 x 18 skruer m/borspiss
L-99*	Portavstiver	12 stk 6,3 x 17 skruer 12 stk 6,3 x 18 skruer m/borspiss
L-67	Trinsefeste	2 stk. M10 x 16 sekskantskrue 2 stk. M10 Tensiflensmutter
L-68	Trinsefeste	6stk. 6 x 12 skinnebolt 4 stk. M8x45 treskruer m/flens 6 stk. M6 tensifl. mutter
L-70	Midtoppheng bak TB	1 stk. 8 x 45 treskruer m/flens 3 stk. M8x25 låseskure m/spor 3 stk. M8 tensifl. mutter

*) Kun ved portavstiver

Telefon: +47 56 19 31 00
E-post: lobas@lobas.no
www.lobas.no

1 Kombinasjon av seksjonshøyder

Port høyde inkl bunnlist	Antall seksjoner	HØYDE AV HVER SEKSJON Bunn mm	2. mellom mm	3. mellom mm	4. mellom mm	5. mellom mm	Topp mm
2,37 m	5	460	460	460	460		500
2,41 m	5	500	460	460	460		500
2,45m	5	500	460	460	500		500
2,49 m	5	460	500	500	500		500
2,53 m	5	500	500	500	500		500
2,56 m	5	500	500	500	500		530
2,59 m	5	530	500	500	500		530
2,62 m	5	530	500	500	530		530
2,65 m	5	500	530	530	530		530
2,68 m	5	530	530	530	530		530
2,71 m	5	530	530	530	530		560
2,74 m	5	560	530	530	530		560
2,77 m	5	560	530	530	560		560
2,80 m	5	530	560	560	560		560
2,83 m	5	560	560	560	560		560
2,87 m	6	500	460	460	460	460	500
2,91 m	6	500	460	460	460	500	500
2,95 m	6	500	460	460	500	500	500
2,99 m	6	460	500	500	500	500	500
3,03 m	6	500	500	500	500	500	500
3,06 m	6	500	500	500	500	500	530
3,09 m	6	530	500	500	500	500	530
3,12 m	6	530	500	500	500	530	530
3,15 m	6	530	500	500	530	530	530
3,18 m	6	500	530	530	530	530	530
3,21 m	6	530	530	530	530	530	530
3,24 m	6	530	530	530	530	530	560
3,27 m	6	560	530	530	530	530	560
3,30 m	6	560	530	530	530	560	560

2 Oversikt plassering og antall portavstiver

Fig. 1: Portavstiver montert på toppseksjon. Lav overhøyde. (Se tabell pkt 2 for plassering og antall)
Se pkt 15 for montering av potråpnerfeste. Det anbefales montert samtidig med portavstiver.

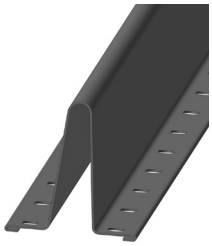

4. seksjoner

	PORTBREDDER 4,50 - 4,99	5,00 - 5,50
Toppseksjon	x	x
3. seksjon		
2. seksjon		x
Bunnseksjon		

5. seksjoner

	PORTBREDDER 4,50 - 4,99	5,00 - 5,50
Toppseksjon	x	x
4. seksjon		x
3. seksjon	x	x
2. seksjon		
Bunnseksjon		

6. seksjoner

	4,50 - 4,99	5,00 - 5,50
Toppseksjon	x	x
5. seksjon	x	x
4. seksjon		
3. seksjon	x	x
2. seksjon		x
Bunnseksjon		

OBS! Ved kun 1 stk portavstiver skal denne monteres på toppseksjonen (Se pkt 8)

7. seksjoner

	4,50 - 4,99	5,00 - 5,50
Toppseksjon	x	x
6. seksjon	x	x
5. seksjon		x
4. seksjon	x	x
3. seksjon		
2. seksjon	x	x
Bunnseksjon		

3 Oversikt over utstyr og montering av portavstiver

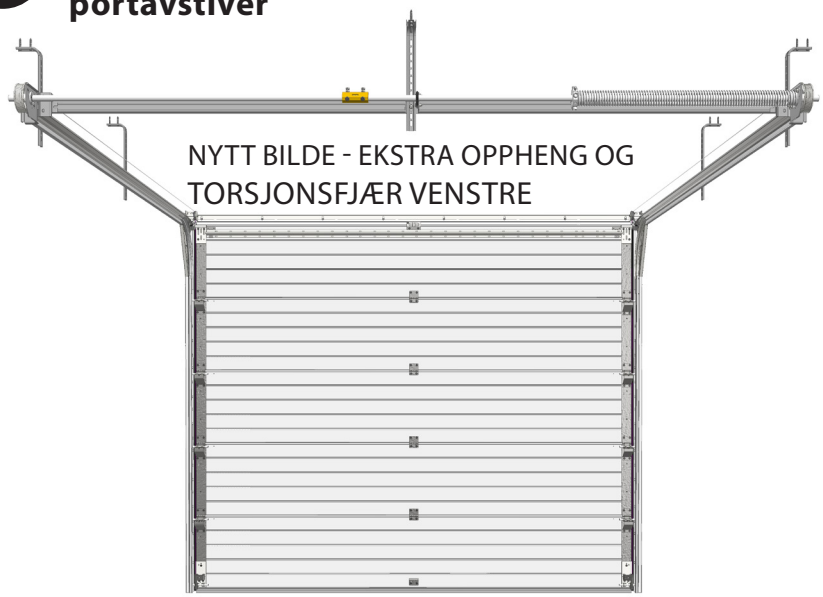

Nødvendig verktøy



4 Oppmåling og klargjøring av portåpning/port

Pakk opp portbladene og plasser bunnseksjon på sagbukker med utsiden ned. Vær sikker på at de ligger på polyethylene skum (evt. papp) fra emballasjen på trebordene, slik at en unngår striper på portbladene

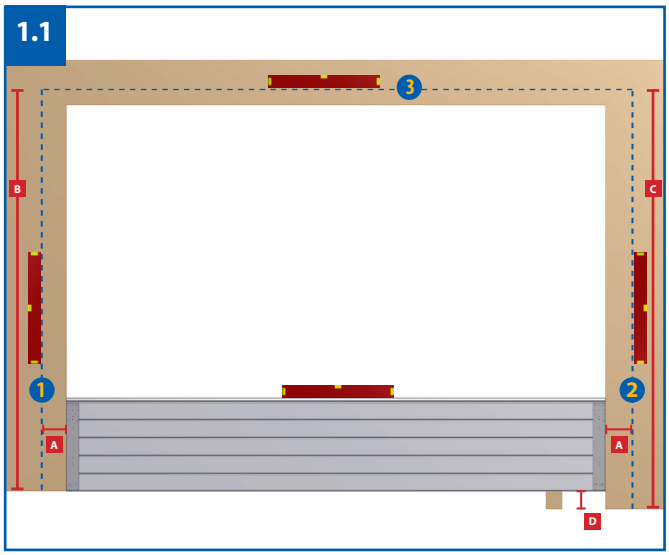

1.1 Nederste portseksjon settes midt i portåpningen. Forsikre deg om at seksjonen er i vater. Juster med klosser om nødvendig.

Mål ut A=65 mm fra hver ende av portseksjonen og sett merke i sidekarmen. (se pkt. 5,1)

Ta bort portseksjonen. Trekk opp loddlinjer "1" og "2".

Trekk vaterlinje "3" i topp.

OBS! Om gulvet er skjeivt er det viktig at vaterlinje i topp, "3", vatres og trekkes ut etter HØYESTE punkt på gulvet. ("B" på vår illustrasjon).

B = Porthøyde + 50 mm.

Karmskinnenes lengder skal være:
B: PORTHØYDE + 50 mm
C: PORTHØYDE + 50 mm + D

D = evt. skjevheter i gulv.
Kapp evt. for lange karmskinner i bunnen. Vertikalskinnene kappes like mye som karmskinnene (i bunnen!)

NB! Toppen av karmskinnene må være i vater.

Telefon: +47 56 19 31 00
E-post: lobas@lobas.no
www.lobas.no

5.1 Montering av karmskinner

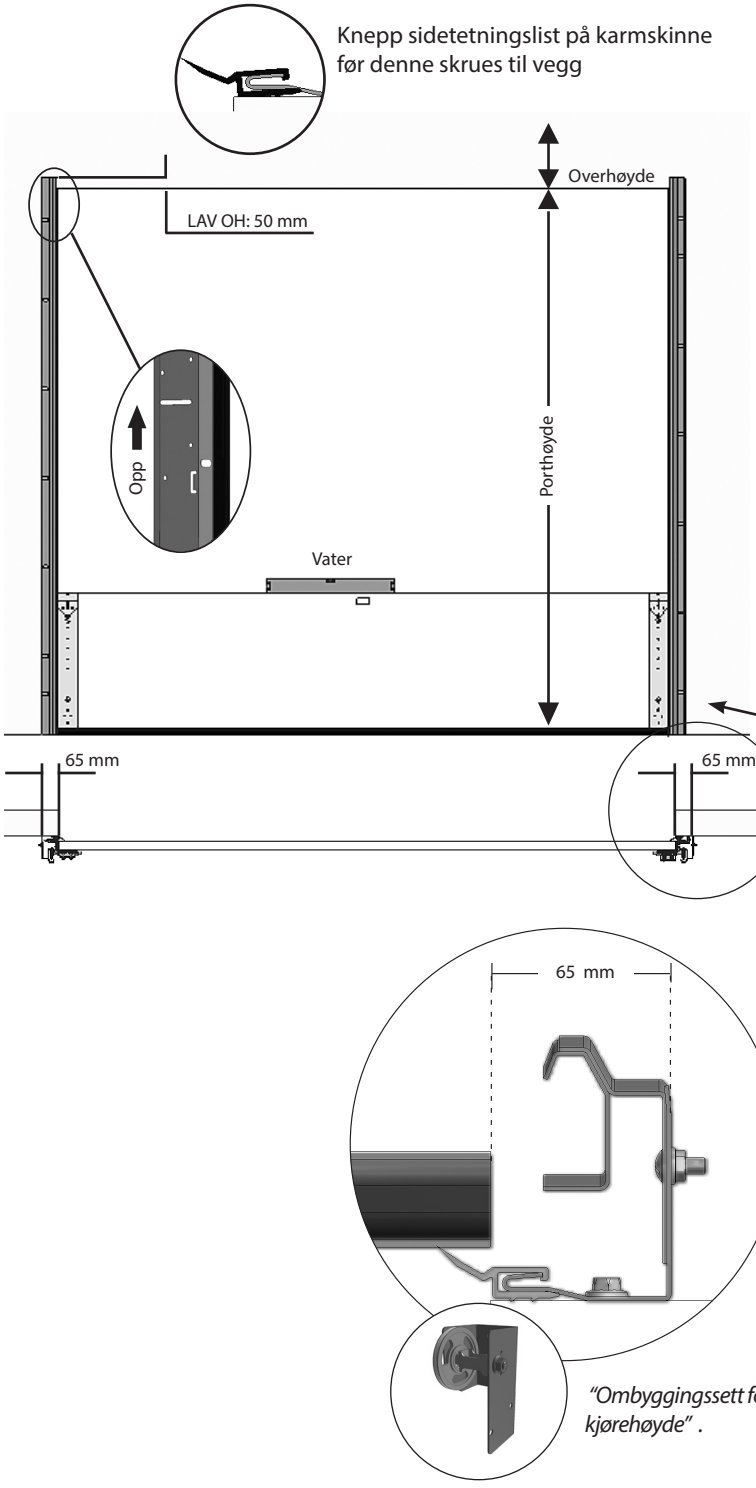

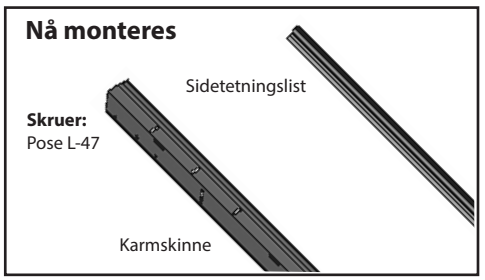

Nederste portblad settes midt i portåpningen. Kontroller at det står vannrett. Dersom dette ikke er tilfelle, juster med klosser (eller justeringsskruer dersom slike er montert).

Sett merke i sidekarmen 65 mm ut fra sidekantene på portseksjonen på begge sider.

Ta vekk portbladet. Strek opp loddlinjer fra hvert av merkene i sidekarmen. (Loddlinjen markerer yttersiden på karmskinnen). Sett merker for høyde (vatres). Denne skal være lik: **porthøyde + 5 cm**.

OBS! Eventuelt for lange karm/sideskinner må kappes av i underkant.

Skru fast karmskinne. Fordel inntil 8 skruer jevnt på hver side (Pose L-47) .

NB! Toppen av karmskinene må være i vater.

5.2 Montering av sideskinner

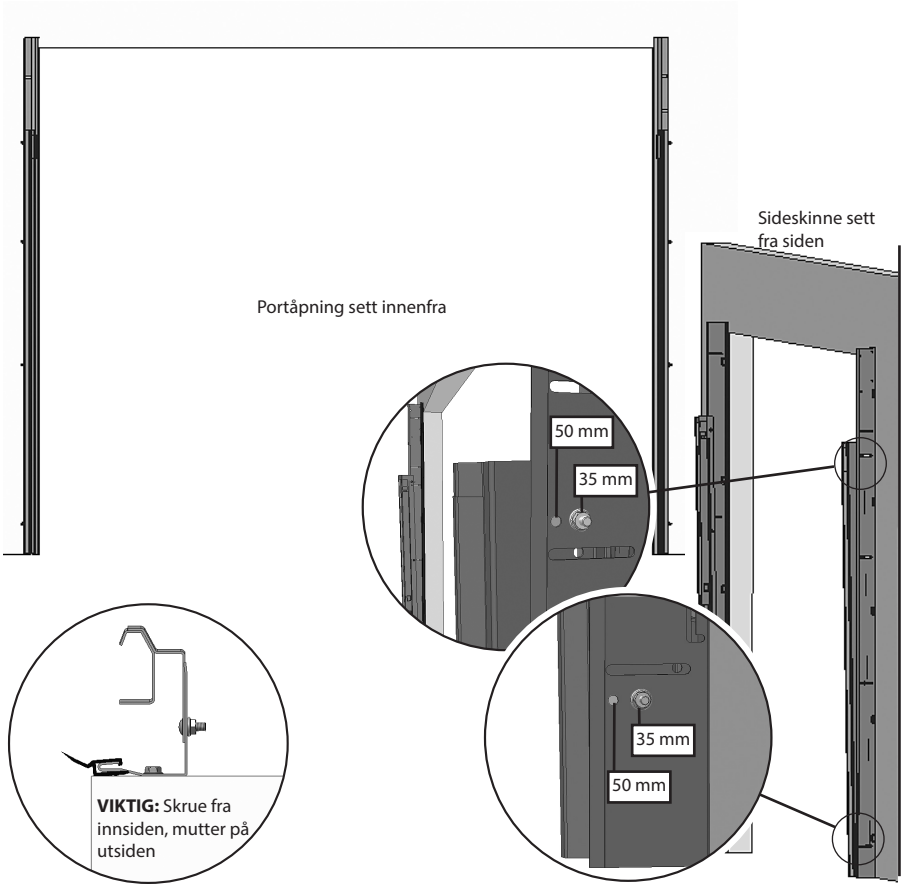

Nå monteres

Skruer:
Pose L-38

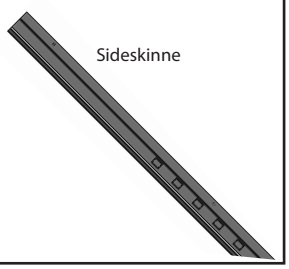

Sideskinne må justeres etter porttykkelse. Sideskinnen monteres på innsiden av karmskinnen (se snitt fig).

Ved porttykkelser på 35 eller 50 mm kan de tilhørende faste hull benyttes for letter justering.

Monter løst med M6x16 skruer m/mutter (Pose L-38) i justerbare hullene på karmskinnene.

Fordel inntil 7 skruer jevnt på hver side.

NB! Hvis karmskinnene ble kappet må sideskinnene kappes tilsvarende.

Eksempel:
Kappes det 10 cm av karmskinne skal det kappes 10 cm av sideskinne. Kapping skal skje i skinnens underkant.

6 Montering av bunnbrakett og innv. håndtak

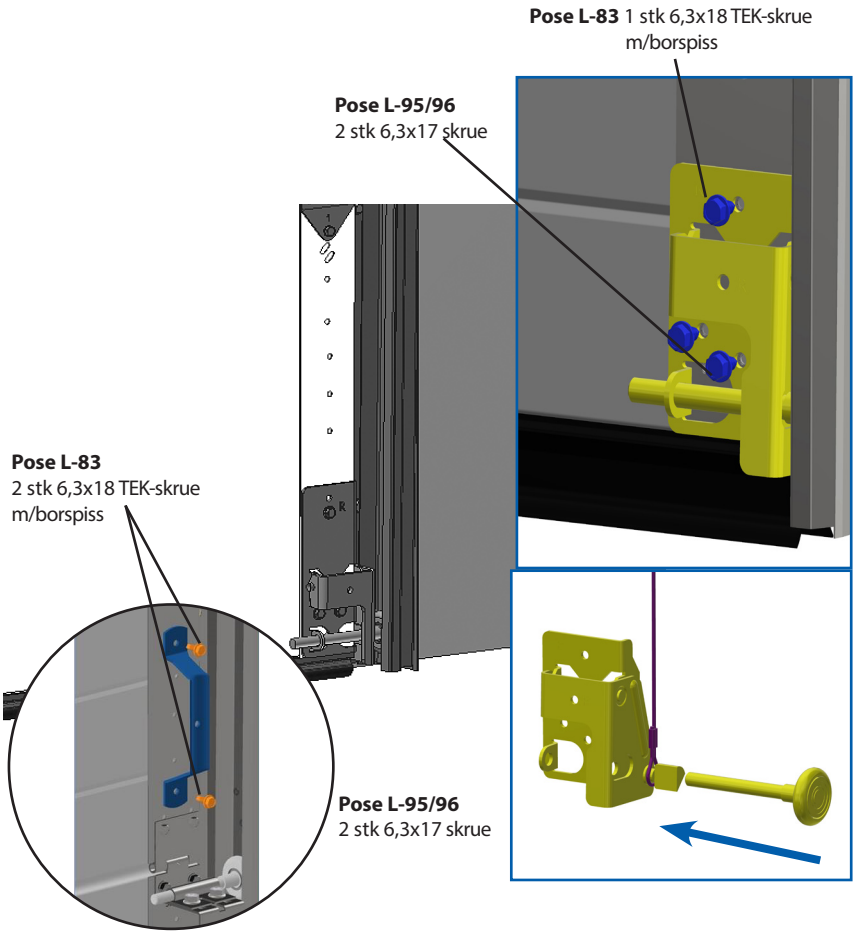

Nå monteres

Skruer:
Pose L-95
Pose L-96
Pose L-83

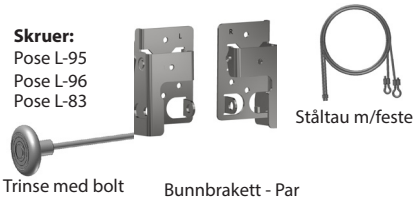

Nederste portblad settes opp i portåpningen. Kontroller at portseksjonen er i vater. Kontroller at porten står midt i portåpning. (Kontrollmål portende og ytterkant på karmskinne (65 mm).

Vaier må henges på bunnbrakett før seksjonen trees inn i sideskinne. Legg andre enden av vaieren over topp karmskinne.

*Bunnbraketten skrues til port med skruer som vist. Vaier henges inn på bolten, i**nnenfor knivdelen**.*

Telefon: +47 56 19 31 00
E-post: lobas@lobas.no
www.lobas.no

7 Montering av midthengsel og trinseholder/hengsel UNV

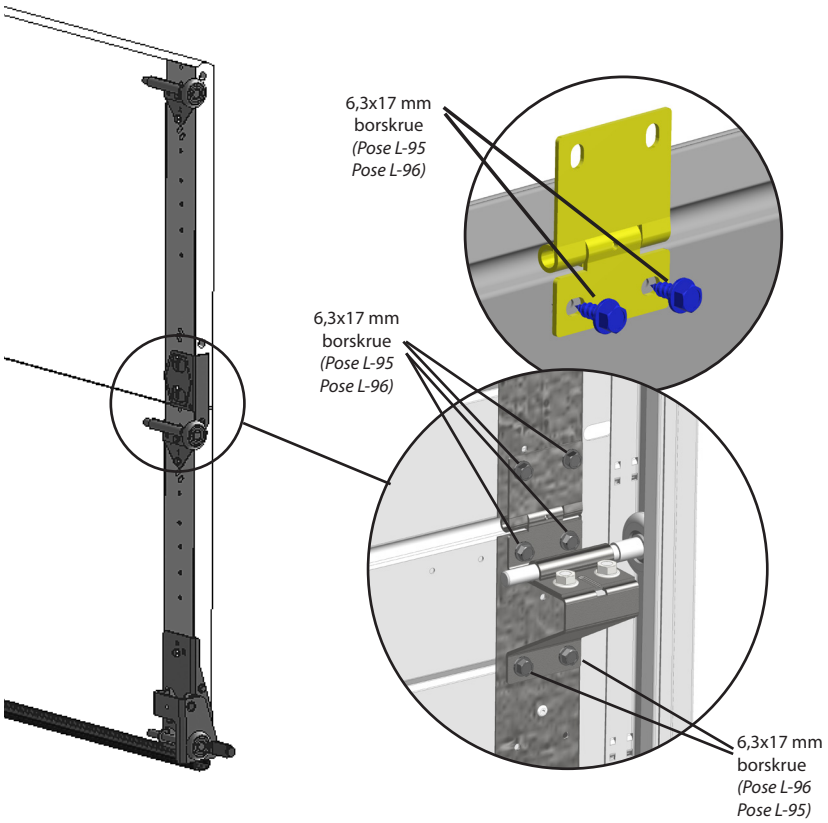

Nå monteres

Skruer:
Pose L-95
Pose L-96



Midthengsel



Trinseholder/hengsel UNV



Trinse m/bolt

Sett trinse m/bolt inn i sleide på trinse-holder/hengsel, løsne skruene litt i sleiden. Legg trinseholder/hengsel på seksjon, og skru fast. Justering av sleide gjøres senere.

Skru fast midthengsel med 4 stk. skruer (Pose L-95). (Se pkt. 8)

Monter øvrige portblad og hengsler, utenom siste portblad.

8 Justering av sideskinnene og justerbar trinseholdere

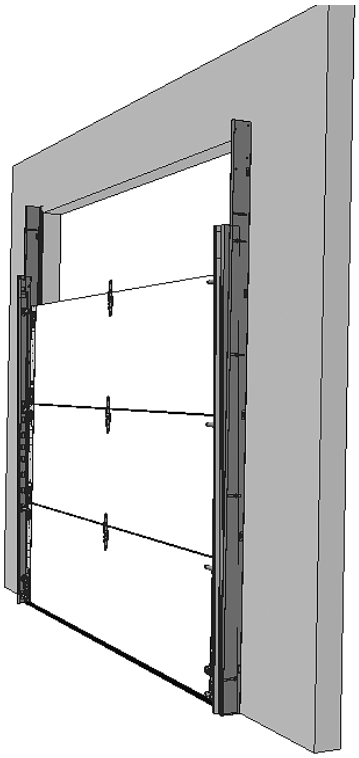

Dersom ikke hull for fast porttykkelse er brukt, justeres sideskinne som følger:

Press forsiktig port elementene mot tetning-slist (utside), og stram skruene i sideskinnen.

Stram først den nederste og øverste skruen før en strammer de siste.

Ytterligere finjustering kan gjøres med trinseholder/sleide som beskrevet i forrige pkt.

9.1 Montering tetningslist, topp

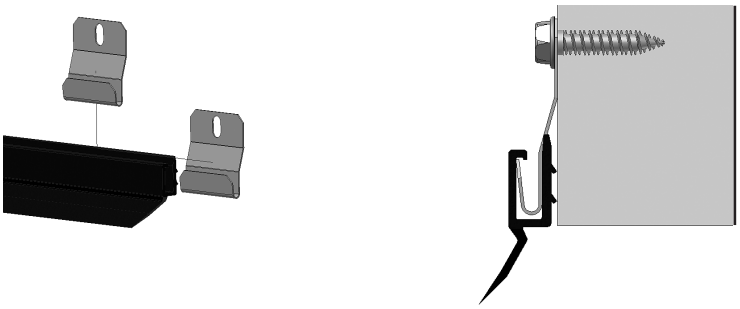

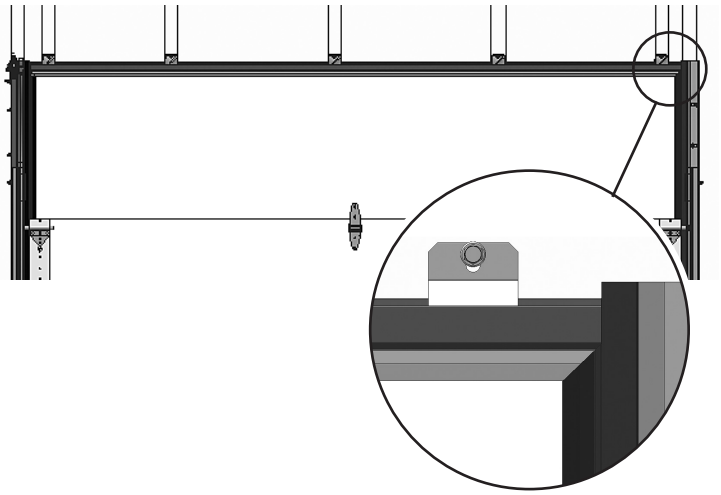

Nå monteres

Skruer:
Pose L-04

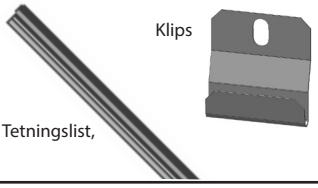

Tetningslist kappes til riktig lengde.
Knepp inn klips på tetningslist-
profil før denne festes til overkarm med
treskruer 6x30 mm m/flens. (pose L-04)

TIPS:
For finere overgang kan endene skråkappes.

9.2 Montering av portavstiver (se pkt.2 for plassering)

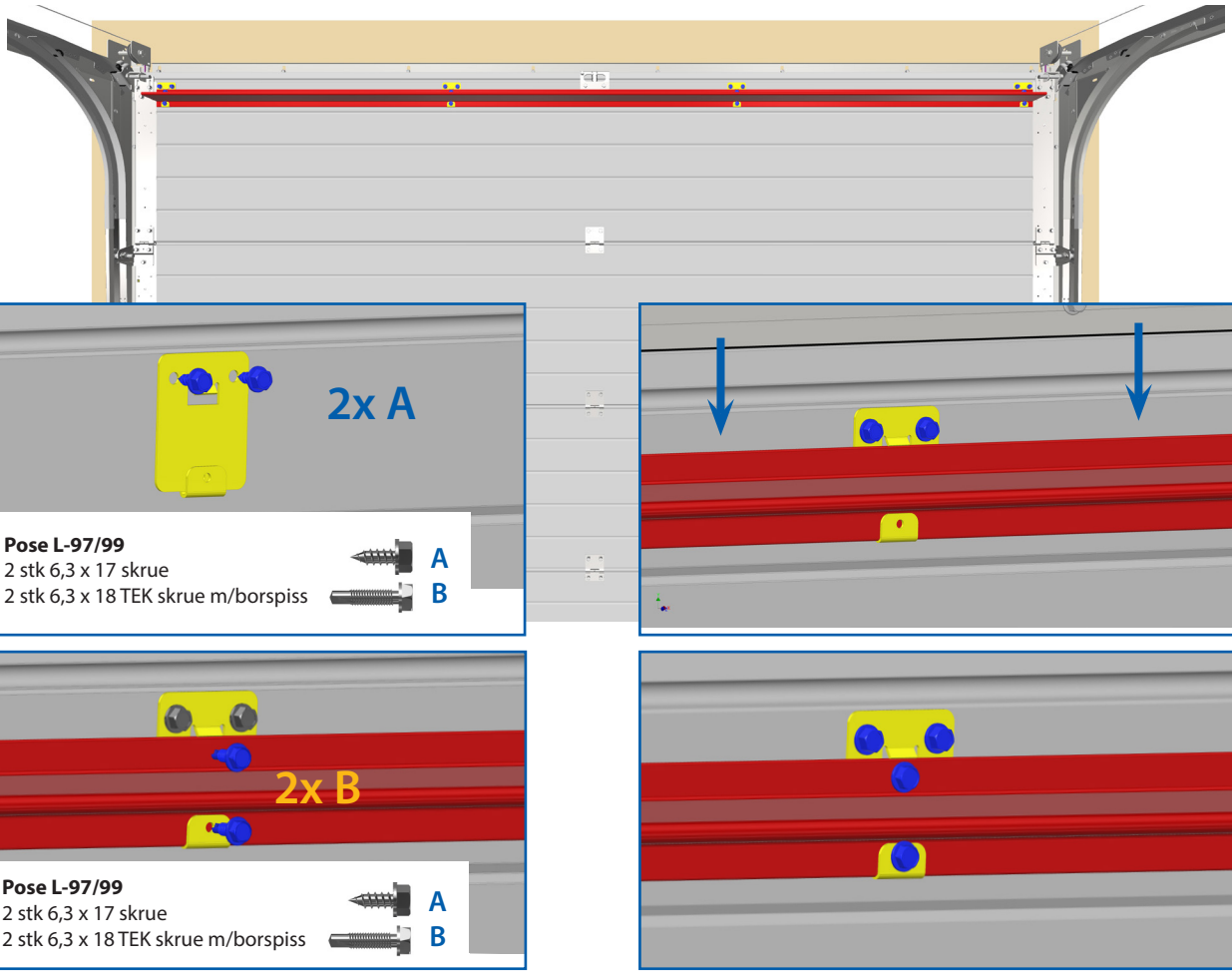

Telefon: +47 56 19 31 00
E-post: lobas@lobas.no
www.lobas.no

10.1 Montering av koblingsplate, forsterkningsplate, UNV trinsefeste og koblingssleide

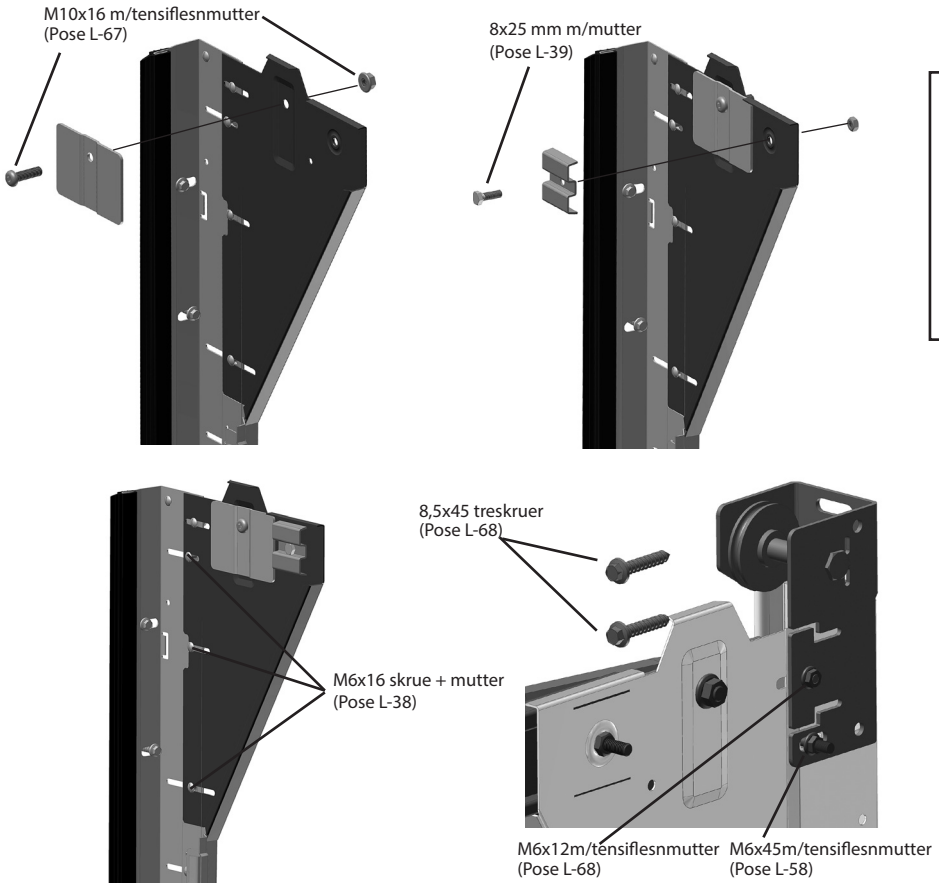

Nå monteres

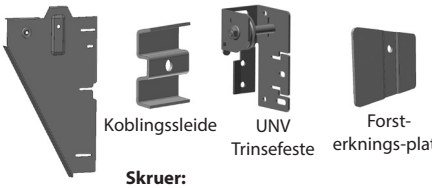

Skruer:
Pose L-38, L-39, L-58, L-67 og L-68

Monter forsterkningsplate M10x16sekskant-skrue med tensiflensmutter som vist på fig (Pose L-67)

Monter koblingssleide med M8x25 m/mutter. (Pose L-39). Skru skruen løst først. Strammes etter at takskinnene er riktig posisjonert.

Koblingsplate monteres på innsiden av karmskinne. Monter koblingsplate i de viste hullene på karmskinnene med 3 stk. M6x16 skrue og mutter (Pose L-38) (på innsiden).

Trinseholder monteres på karmskinnen med 1 stk M6x12 mm skrue m/flensmutter, 1 stk M6x45 mm skrue m/flensmutter og skrues i karm med 2 stk 8x45 mm treskruer.

10.2 Montering av takskinnene

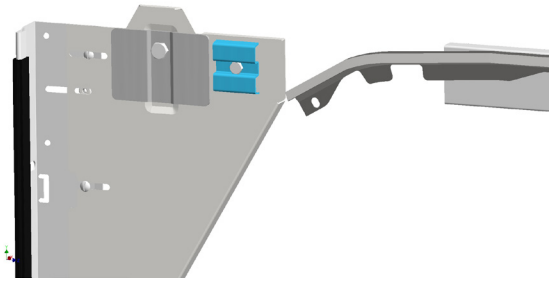

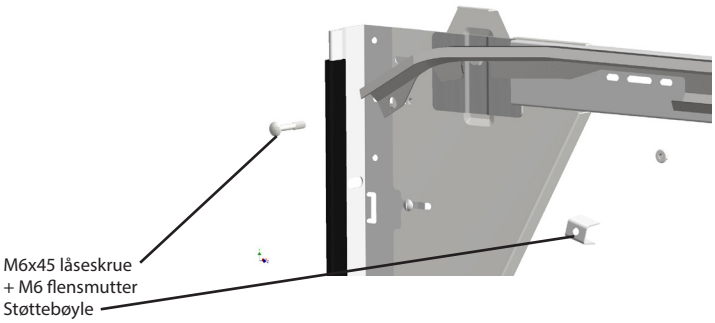

Nå monteres

Skruer:
Pose L-58

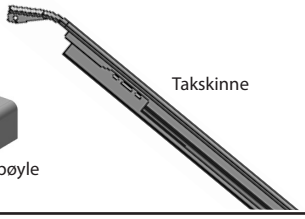

Se også pkt. 11.1
Sett på oppheng og endebeslag bak før skinnene monteres.

Takskinnene trees inn på koblingsbeslaget fremme. Legg støttebøyle mellom skinne og koblingsplate. Skrue fast med M6x45 og flensmutter som vist på fig. (Pose L-58)

Skru skruen løst først. Strammes etter at takskinnene er riktig posisjonert.

Monter takskinnene på begge sidene, pass på at takskinnene er i vater.

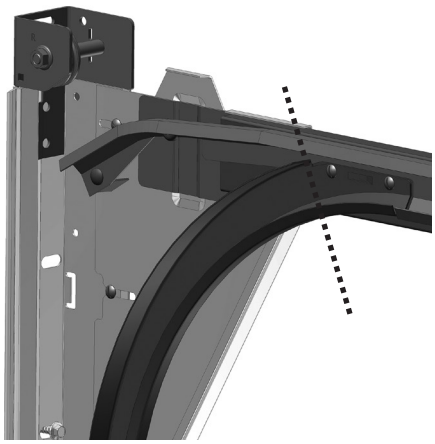

NB! Ved ombyggingssett for ekstra kjørehøyde må man ikke justere opp-grensen for portåpneren så langt at vaierbolten på bunnbraketten går forbi øvre ende av skinnebuen

Telefon: +47 56 19 31 00
E-post: lobas@lobas.no
www.lobas.no

11.1 Montering opphengstag og endeplate

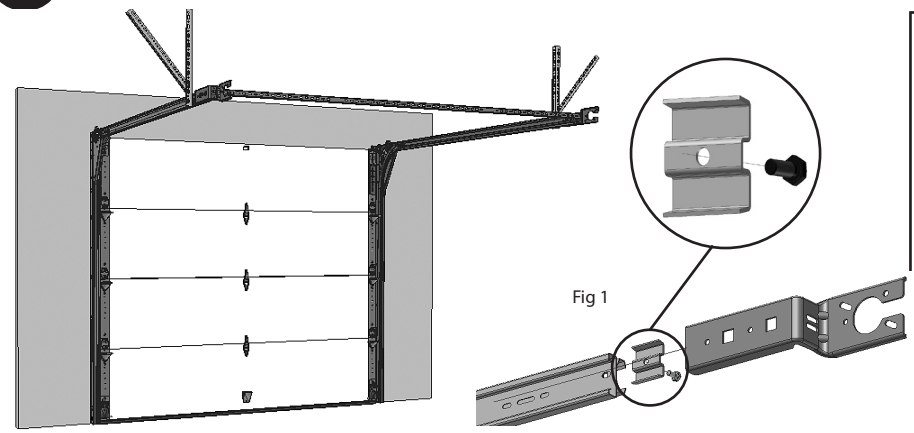

Fig 1

Nå monteres

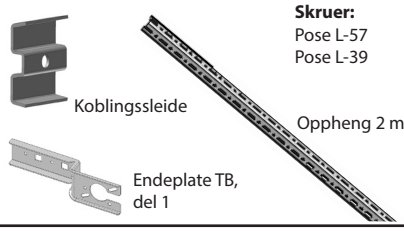

En sleide med skrue vendt utover føres inn i takskinnens ytterside for oppheng (Pose L-39).

To nye sleider med skrue føres inn og endeplate skrues fast bak på skinnen (Pose L-39).

Opphengsvinkel monteres på sleide og festes til taket der det er mest gunstig (bjelke el. lign.) Opphengsvinkel bør monteres så nærme endeplaten som mulig,. Avstand fra kanten på endeplaten til opphengsvinkel **bør ikke overskride 20 cm. (se fig 2)**

Opphengsvinkel kan eventuelt monteres i bakkant av endeplatens del 2 (se fig 3)

Takskinner vatres og diagonalmål kontrolleres/ justeres, før alle skruer dras godt til.

Monter på skrå-stag som vist på fig. 2

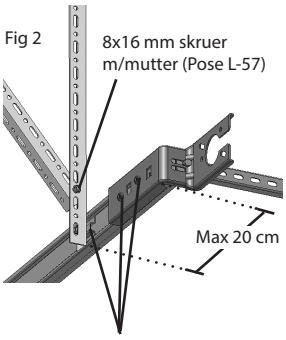

Fig 2

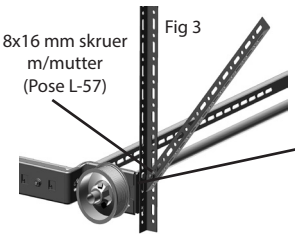

Fig 3

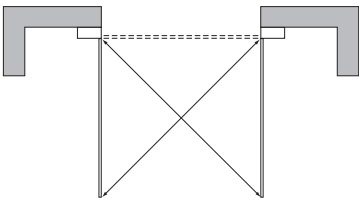

Fig 4

Diagonalmåling: Figuren viser skinnene sett ovenfra. Diagonalmålene som er vist i figuren, må være like lange. Bruk måleband eller snor

11.2 Montering av avstandsskinne

Oppheng, avstandskinne, portbredde f.o.m 3,05 m

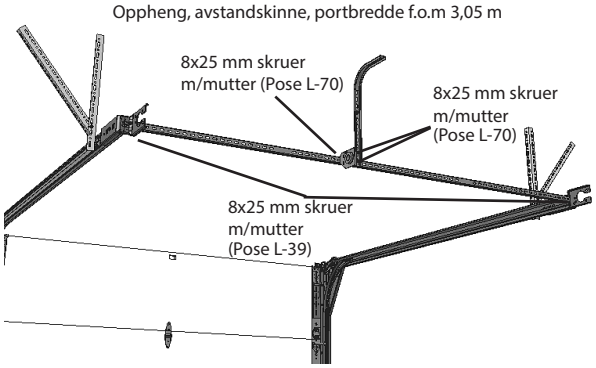

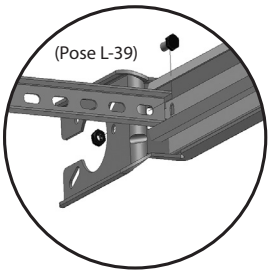

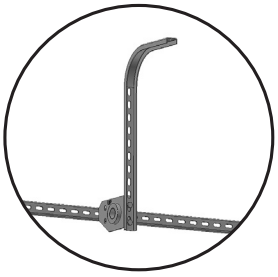

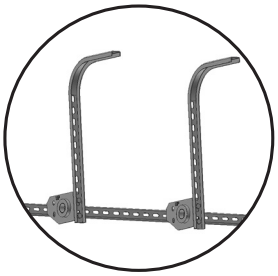

Oppheng, avstandskinne, to torsjonsfjærer

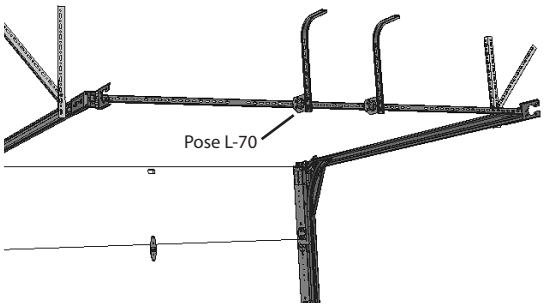

Nå monteres

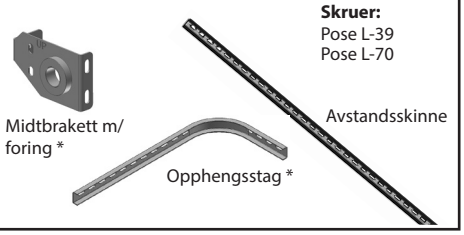

Avstandsskinne kappes til lengde lik avstand mellom takskinner i fremkant (målt i bunnen av skinnene) - eksakt portbredde + 84 mm) og monteres i bakkant av skinnene.

Skrues fast til endeplate med 8x25 mm sekskantskrue m/mutter. (Pose L-39)

Når avstandsskinne brukes ved TB og portbredde over 3 m, må ekstra oppheng benyttes som vist på fig. (Pose L-70)

** Blir levert fra portbredde 3,05 m. Ved delt torsjonsaksling leveres det 2 stk midtbraketter og 2 stk opphengsstag.*

12 Montering av løs bue

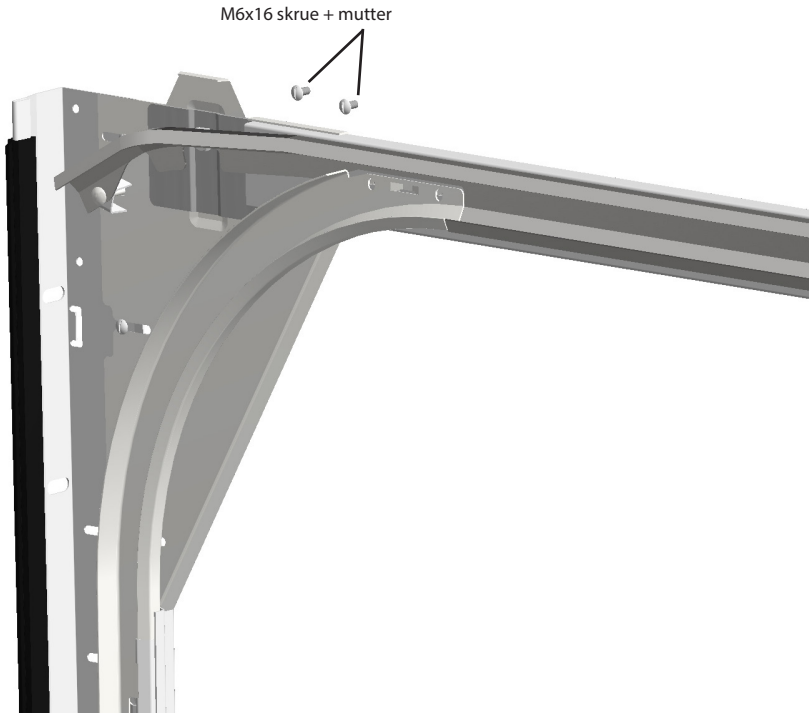

Nå monteres

Skruer:
Pose L-38

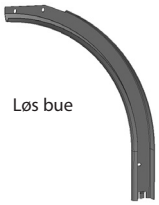
Løs bue

Buen føres ned i kobling på sideskinne.
Koblingsplate/takskinne justeres slik at buen passer i koblingssporene på takskinne.
Skru fast buen. (Pose L-38)

13 Montering av toppbrakett

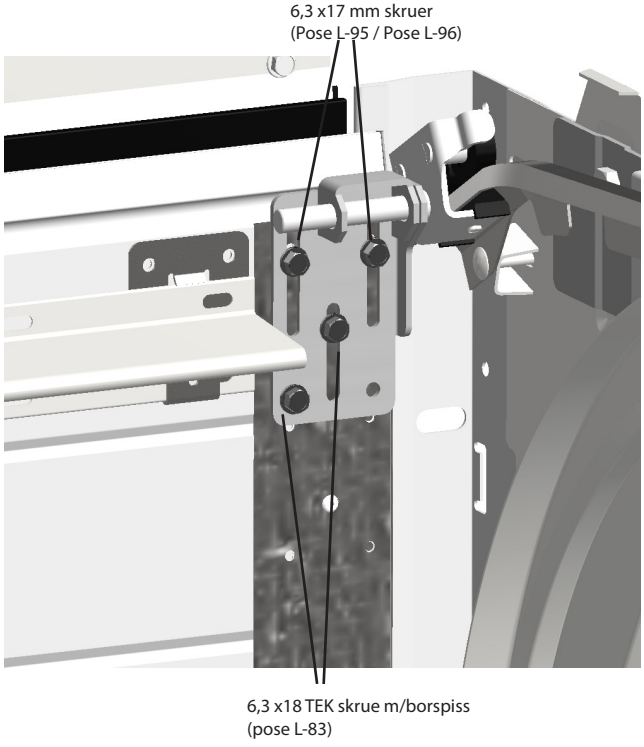

Nå monteres

Skruer:
Pose L-95
Pose L-96
Pose L-83


Boggitrinse m/ bolt


Toppbrakett

Sett inn toppseksjon, og monter på side-hengsel og midthengsel.

Før boggitrinse inn på takskinne, og tre toppbrakett inn mot port slik at den ligger ca jevnt med toppen av elementet.

Kontroller at porten ligger jevnt med tet-ningslistene på utsiden, og skru toppbraket-ten fast med skruer.
(pose L-95/L-96/L-83)

Skru fortrinnsvis i markerte hull, med dette er ikke noe krav.

NB! Toppbrakett må ikke monteres høyerere enn toppen av portseksjonen.

Telefon: +47 56 19 31 00
E-post: lobas@lobas.no
www.lobas.no

14.1 Montering 1 stk torsjonsfjær og vaier TB

Dersom snekkebrakett er levert med, må disse delene monteres samtidig. Se pkt 14.4

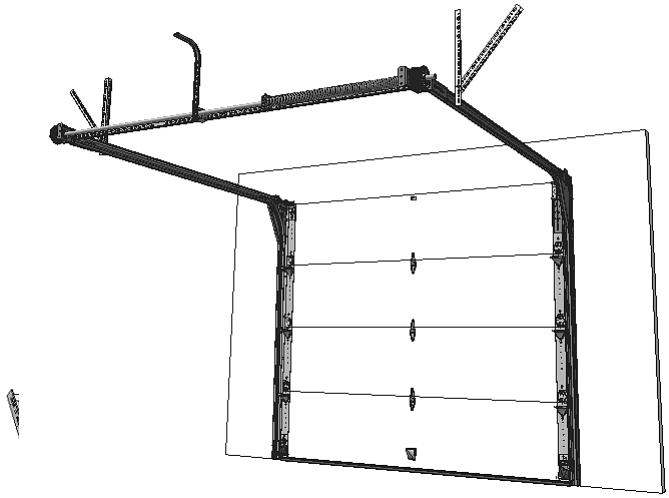

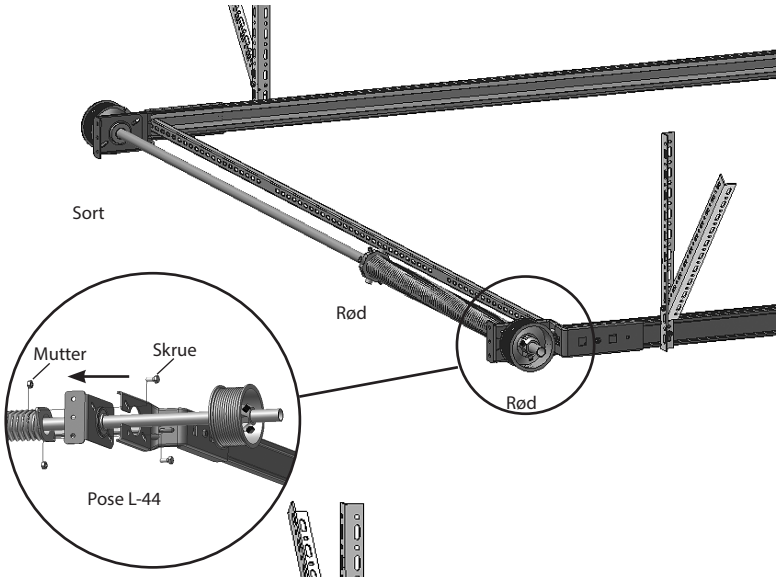

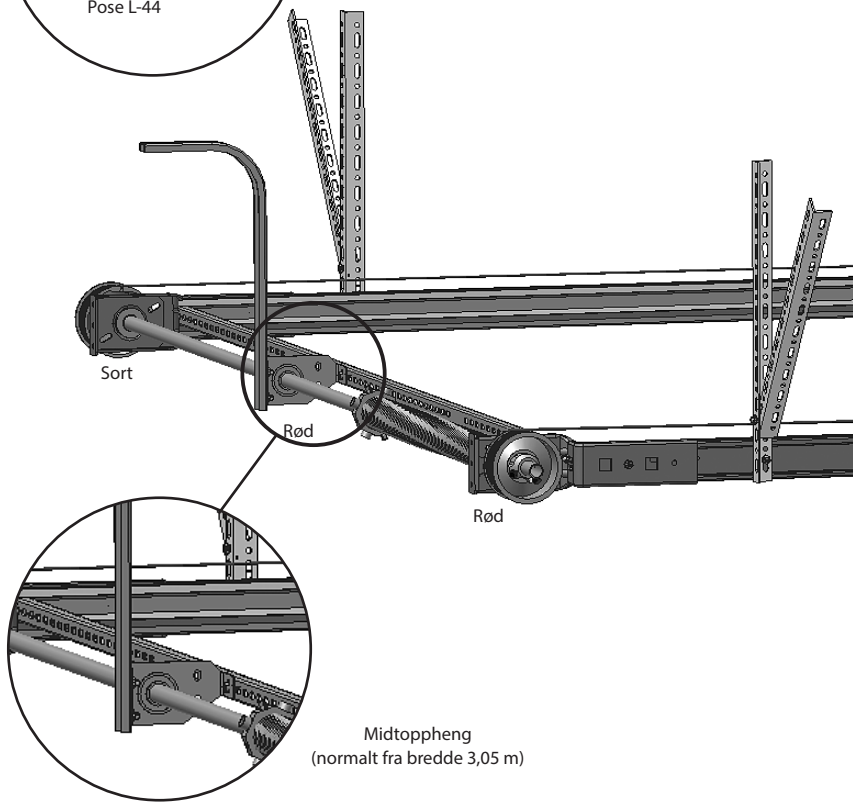

Nå monteres

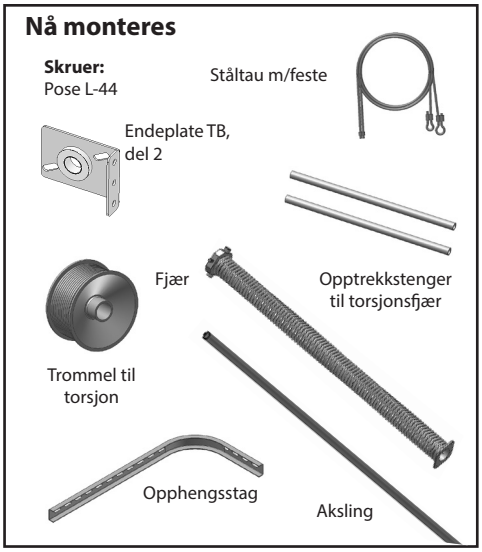

Ha porten lukket. Sett sammen trommel, endeplater, fjær, midtplate og aksling som vist på tegn.

Trommel og torsjonsfjær er merket med enten rød (L) eller sort (R). Sort (R) trommel på venstre side og rød (L) trommel på høyre side. Rød ende av fjær skal peke mot venstre og eventuelt sort ende av fjær skal peke mot høyre. Alle referanser sett fra innsiden av garasjen. Aksling må være rett og i vater.

Sett på trommel uten å skru dem fast. For å hindre akslingen i å bevege seg sidelengs; plasser tromlene helt inntil endeplatene.

For treing av vaier; se side 15

14.2 Montering av 2 stk torsjonsfjær m/fjærbruddsikring TB2

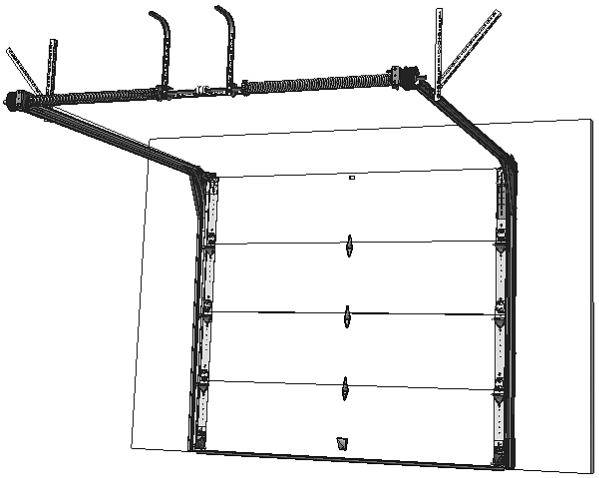

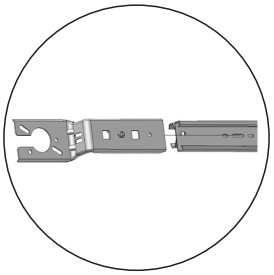

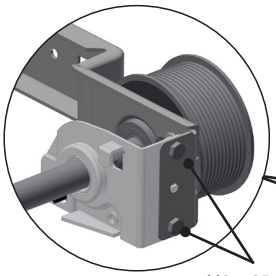

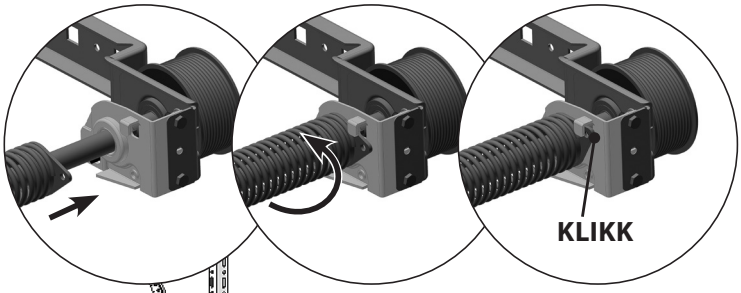

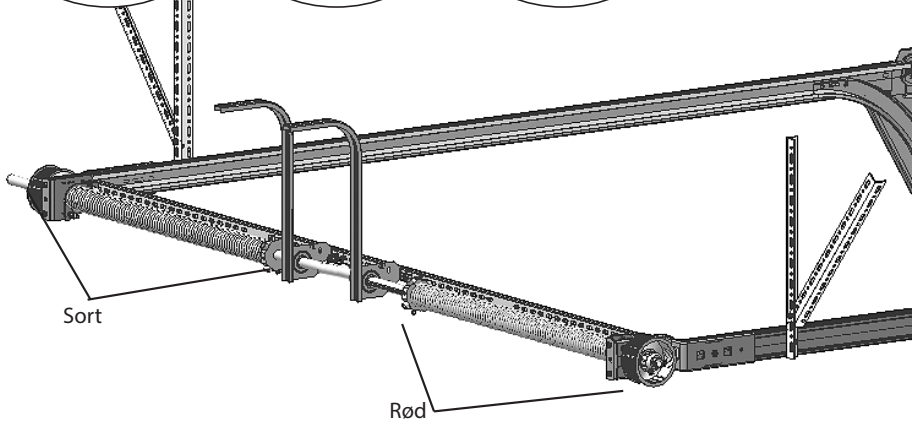

Nå monteres

Skruer:
Pose L-44
Pose L-39
Pose L-70


2x Trommel til torsjon


Ståltau m/feste

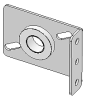
2x Endeplate TB, del 2


2x Midtbrakett


Opptrekkstenger til torsjonsfjær


Stål kobling, torsjonsaksling
Ved delt aksling

2x Fjær





2xFjørbruddsikring

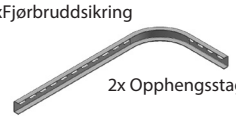
2x Opphengsstag

Aksling m/spor

Start med å feste endeplatene til takskinnene, som punkt 11.1

Torsjonsakslingene kappes til. Samlet lengde må være portbredde + 20-25 cm.

Fest trommelen (rød på høgre side) ytterst på torsjonsakselen, bare stram skruene for hånd. Træ på lagerholderen og fjærbruddsikringen - "Right" på høgre side - og skru disse sammen.

Tre på torsjonsfjær (rød på høgre side) og midtbrakett, men ikke fest fjæren. Løft akselen på plass, og la den henge i hullet i endeplata mens midtbrakett festes i avstandsskinna. Midtbrakett må festes minst 20 cm fra fjæren. Sjekk at avstandsskinna er rett, og fest opphengsvinkelen i taket.

Fest lagerholderen på innsiden av endeplaten. Fest trommelen til akselen, og før denne inntil lageret.

Stram settskrue op fjærbruddsikring. Klikk fjær på plass

Venstre side monteres på samme måte som høyre.

Telefon: +47 56 19 31 00
E-post: lobas@lobas.no
www.lobas.no

14.3 Montering av vaier

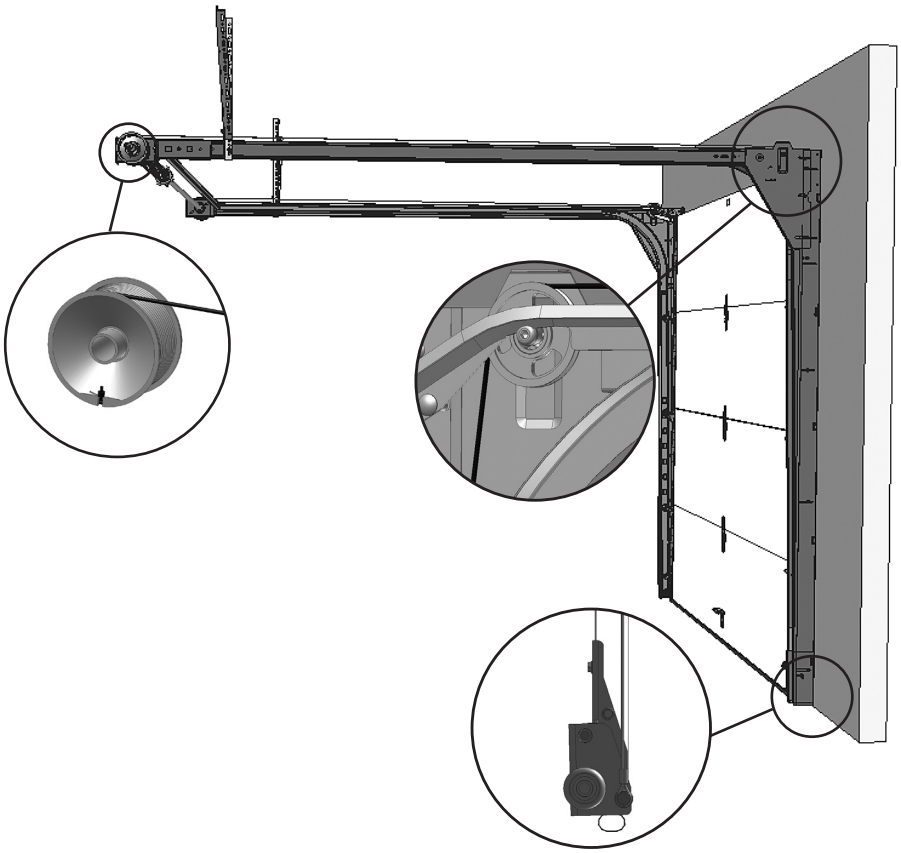

Nå monteres



Ståltau m/feste

La vaier gå fra bunnbrakett over vaiertrinse og bak til trommel. Fest enden av vaier med stopphylse til det spesielle hakket i trommel. For å få samme strekk i kablene, lås aksling med klemme som vist på fig. A, deretter rotere trommel (til en får strekk i vaier). Dra trommelem litt til slik at torsjonsfjæren i bunnbraketten dras inn. Lås trommel med skruene som er på trommelen.

Fjern sikringssplint på fjærbruddsikring

ADVARSEL:

HA PORTEN LUKKET VED STRAMMING AV TORSJONSFJÆREN(E)
OBS! SMØR FJÆR FØR OPPSTRAMMING

Opptrekking av torsjonsfjær må utføres med største forsiktighet. Mens en har klemmen fastspent til aksling, låser en opp skruene på opptrekkingskone montert på fjær. Bruk der etter to stenger til å trekke opp fjæren ved å vri opptrekkskone mot tak. Se fig A. Antall omdreinger som skal til er avhengig av høyden på porten. Se tabell over! (Ikke bruk skrujern).

Strekking av torsjonsfjær:

Når en har antall omdreininger, anbefaler vi at fjæren blir strekt ytterlig med ca. 10-15 mm, og stram til skruene godt.
Gjenta den samme fremgangsmåte om du har 2 fjærer.
(Vi anbefaler at en strekker fjæren(e) til den/de begynner å bølge seg).

Etter at en har festet fjær med skruene på konen, fjerner en opptrekkstengene og låseklemme. En kan nå kontrollere om porten er balansert. Dersom porten åpner seg selv så snart en slipper den eller at porten stenger så fort at den slår i bakken, må en justere fjæren. Før en justerer må en stenge porten og bruke samme fremgangsmåte som beskrevet tidligere. Legg til eller trekk fra en 1/2 omdreining og kontroller porten. Husk alltid å feste skruene på opptrekkskone før en tar ut opptrekksstengene.

Ved to torsjonsfjærer skal fjærene strammes i samme retning.

PH	Antall omdreininger, manuell	Antall omdreininger, portåpner
2,37	8,20	8,00
2,53	8,70	8,50
2,65	9,00	8,80
2,77	9,40	9,20
2,91	9,80	9,60
3,06	10,30	10,10
3,18	10,60	10,40
3,24	10,80	10,60
3,30	11,00	10,80

Fig A

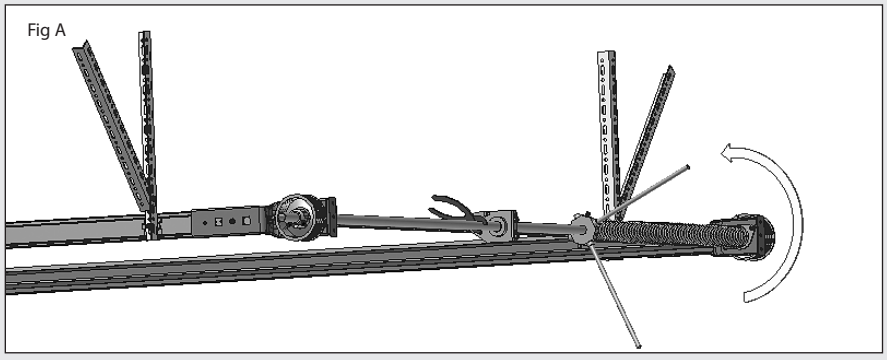

15 Montering portåpnerfeste

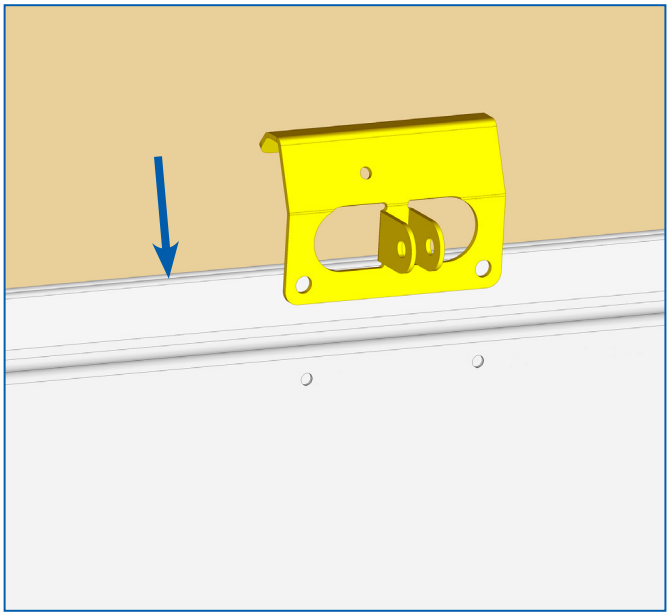

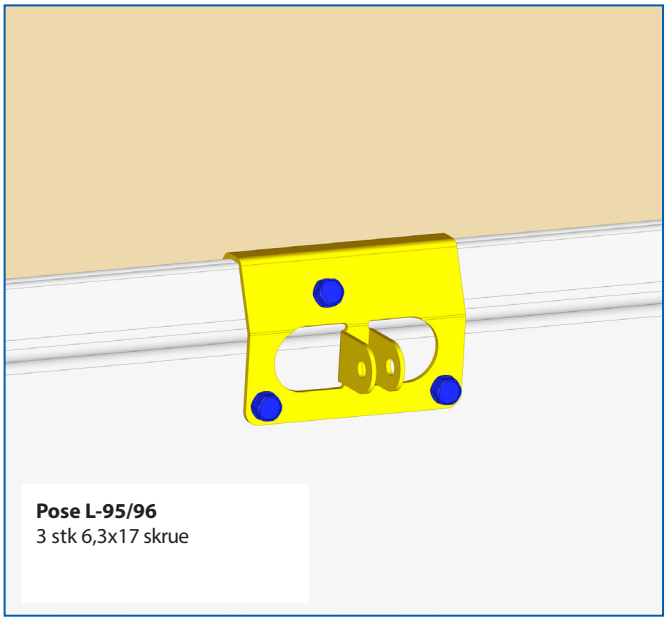

Pose L-95/96
3 stk 6,3x17 skrue

Nå monteres

Skruer:
Pose L-95/L-96



Portåpnerfeste

1 Sett portåpnerfestet over toppen av seksjon.

2 Fest deretter portåpnerfestet med 3 stk 6,3 x 17 (Pose L-95/96).

3 **KUN VED BRUK AV PORTAVSTIVER:** Fest portavstiver og portåpnerfeste med 2 stk 6,3 x 17 skruer (Pose L-95)

Telefon: +47 56 19 31 00
E-post: lobas@lobas.no
www.lobas.no

16 Montering av portåpner

Følg egen installasjonsmanual!
Lever manualene til sluttbruker etter installasjon.

NB! Når elektrisk portåpner monteres på porten, må eventuelle sneppertlåser og låsestag fjernes fra porten for å redusere skaderisiko.

Eventuelle lokale frekvensforstyrrelser kan resultere i at motor ikke virker som tiltenkt. Dette er ingen reklamasjonsårsak, da det er utenfor leverandørens kontroll.

Det anbefales å montere sikkerhetssystem, fotocelle, for garasjeporter over 2,5 m høyde og hvis lukkekraften er over 40 kg. Videre anbefales det montere nøkkelbetjent nødåpner 1702EV eller 5116 dersom det ikke er andre innganger til garasjen enn garasjeporten. Merk at detter ekstrautstyr.

Følgende motorer kan brukes:

Modell	Max portstr	Max portvekt
LM60EVS	12,5 m²	110 kg
LM80EVS	16,5 m²	130 kg
LM100EVS	23,5 m²	150 kg
LM130EVS	30 m²	260 kg

17 Problemer?

PORTEN GÅR VELDIG TREGT:
- Sjekk at lister ikke ligger for hardt an mot porten.
- Sjekk at skinner ikke er montert for trangt inn til port.
- Sjekk at vaier ikke kommer i klem.

PORTEN ER TUNG Å LØFTE OPP:
- Sjekk at fjærer, trommel og vaier er montert ifølge anvisning.
- Stram opp fjæren.

18 Bruk og vedlikehold

1. Muttere og skruer bør sjekkes minst 1 gang pr. år.
2. Ved motordrift bør portens balanse sjekkes 1 gang pr. år og etterjusteres.
3. Vaier bør kontrolleres og byttes ut ved tegn til oppflising eller slitasje.
4. Lager, trinser, fjærer, bunnbrakett og andre bevegelige deler bør oljes av og til.
5. Ved tegn til defekte deler eller annet som gjør at porten ikke går som den burde; kontakt forhandler.
6. Ved aktivisering av fallsikring i forbindelse med fjær- eller vaierbrudd, må også fallsikring og sideskinner kontrolleres/ev. utskiftes samtidig. Det anbefales å la profesjonell installatør kontrollere porten i slike tilfeller. NB! Husk å alltid spenne ned fjærene før utskifting av deler.
7. Vask/spyl porten to ganger i året. Bor du nærheten av sjøen kan dette med fordel gjøres litt oftere.
8. Ta vare på monteringsanvisningen.
9. Vedlikehold portåpner: Se manual for denne.

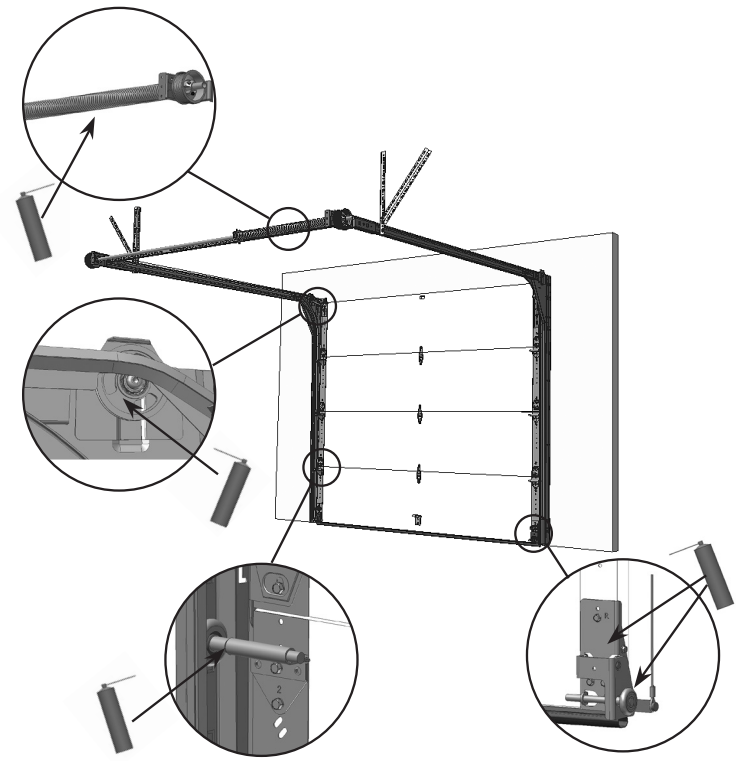

19 Demontering av port

1. Porten må lukkes før demontering starter.
2. Eventuell motor demonteres først. Husk å koble fra strømmen før demontering starter.
3. Torsjonsfjærer spennes ned ved hjelp av stålstenger på samme måte som oppspenning.
   NB! En stålstang settes i konen og holdes i fast grep før skruene løsnes. Deretter brukes begge stengene til gradvis å spenne ned fjæren.
4. Nå kan resterende deler demonteres i motsatt rekkefølge som de ble montert.

LOGG

Fyll ut feltene etter ferdig installasjon

Leverandør	Lonevåg Beslagfabrikk AS, N-5282 Lonevåg, Tlf. (+47) 56 19 31 00
Identifikasjonsnummer (Skriv av fra etikett)	
Installatør (Navn, adresse, telefonnr.)	
Dato for installasjon	
Evt portåpnertype	
Evt. sikkerhetsutstyr (Fotoceller, varsellys, etc)	

Vedlikehold / Reparasjoner / Oppgraderinger	Navn (utført av)	Dato	Sign.

Telefon: +47 56 19 31 00
E-post: lobas@lobas.no
www.lobas.no

LOBAS®

LOBAS® YTELSESERKLÆRING

No:	LP-0003 no

1. Identifikasjonskode: **Leddport for garasjer**

2. Modellbetegnelse: **Eksklusiv Trend, Eksklusiv Modern, Eksklusiv Horisont, Eksklusiv Line, Eksklusiv Kassette**

3. Bruksområde: **Dør for innkjøringsåpning i garasjer**

4. Produsent: **Lonevåg Beslagfabrikk AS (LOBAS), Flatevad, N-5282 Lonevåg**

5. Autorisert representant: **Ikke relevant**

6. System for vurdering og kontroll av byggevarens konstante ytelse: **System 3**

7. Relevant harmonisert standard: **EN 13241-1:2003+A1:2011**

ITT-rapport 0402-CPR-391105 utstedt av NB0402 SP Sveriges Tekniska Forskningsinstitut

8. Europeisk Teknisk Vurdering: **Ikke relevant**

9. Angitt ytelse

Vesentlige egenskaper	**Ytelse**	**Harmonisert teknisk spesifikasjon**
Regntetthet	Se klasse på etikett	EN 13241-1:2003+ A1:2011
Farlige stoffer	Ingen	
Motstand mot vindlast	Se klasse på etikett	
Varmegjennomgangskoeffisient	U = 1,3 W/m2 x k	
Luftstrømstetthet	Ikke relevant	
Sikker åpning	Tilfredsstillende	
Definisjon av geometri av glass komponenter	Tilfredsstillende	
Mekaniske egenskaper	Tilfredsstillende	
Driftskrefter	Tilfredsstillende	
Holdbarhet av vanntetthet, varmemotstand og luft gjennomtrengelighet mot nedbrytning	Ikke relevant	

10. Ytelsen for varen som angitt i nr. 1 og 2, er i samsvar med ytelsen angitt i nr. 9.

Denne ytelseserklæringen er utstedt på eget ansvar av produsenten, som angitt i nr. 4.

Undertegnet for og på vegne av produsenten av:

Kenneth Flatås – Teknisk leder

Lonevåg 11.10.2016

LOBAS®
Lonevåg Beslagfabrikk AS - N-5282 Lonevåg
TEL.: +47 56 19 31 00 - **FAX:** +47 56 19 31 19
E-MAIL: lobas@lobas.no

www.lobas.no