MONTERINGSBESKRIVELSE

LOBAS® SOLAR

SOLAR SKRÅTAK

STEINTAK

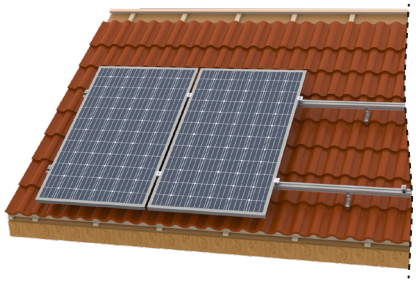

KOMPONENTOVERSIKT
Konsoll
Innfesteskinne

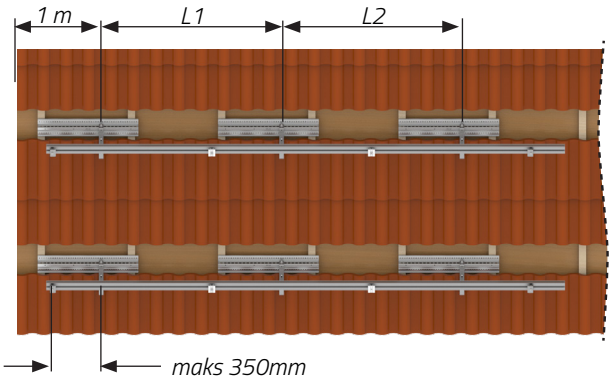

VIKTIGE AVSTANDER

Se konfiguratorbeskrivelse i **CONFIG** for plassering og avstander mellom konsoller til din installasjon. Maks profilutstikk fra konsoll er **350mm**. Anbefalt avstand fra ytterkonsoll til takende er **1 meter.**

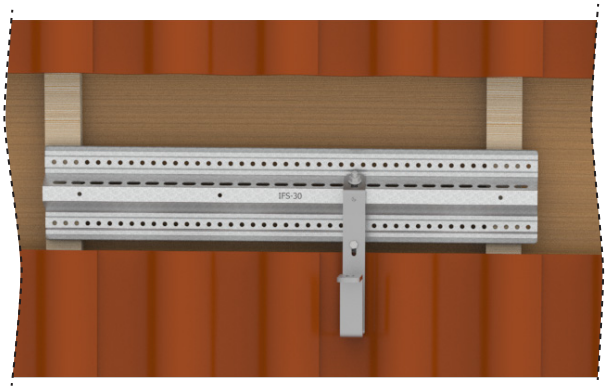

MONTERING

INNFESTESKINNE OG KONSOLL MONTERES PÅ TAKET SOM ANVIST:

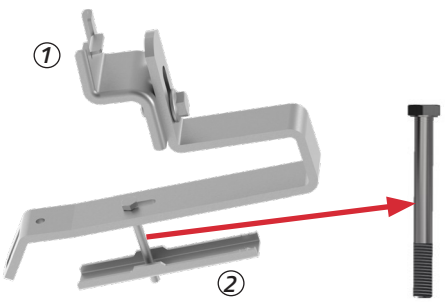

SOL-4-23-10
05.01.2024 / R1

KONSOLL
Solarkonsoll S-720

Lonevåg Beslagfabrikk AS
N-5282 Lonevåg
Norway

MONTERINGSBESKRIVELSE

LOBAS® SOLAR

SOLAR SKRÅTAK

STEINTAK

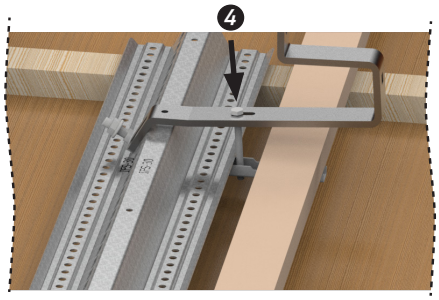

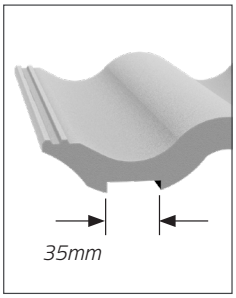

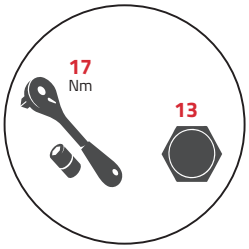

MONTERING AV KONSOLL PÅ TAK

1) Innfesteskinne monteres **3 cm** fra lekt.

2) Legg konsoll på festeskinne og monter dem sammen med T-bolt. Velg hullmønster slik at skinne får feste mot taklekt i begge ender. Påse at konsoll treffer en takstein-bølgedal. Fest skinne til underliggende taksperr med **4 stk. 6.5x70mm** treskruer.

   NB! Ved bruk av elektrisk skrutrekker: bruk lav hastighet for at mutteren ikke skal skjære seg.

3) Juster konsoll i riktig høyde slik at den hviler på takstein.

4) Stram lett til motholdsklemme

5) Slip spor i taksteinen som legges over konsoll som anvist. Anbefalt spordimensjon er **35x5mm**, midtstilt under bølgedal. Sporet skal samsvare med underliggende konsoll.

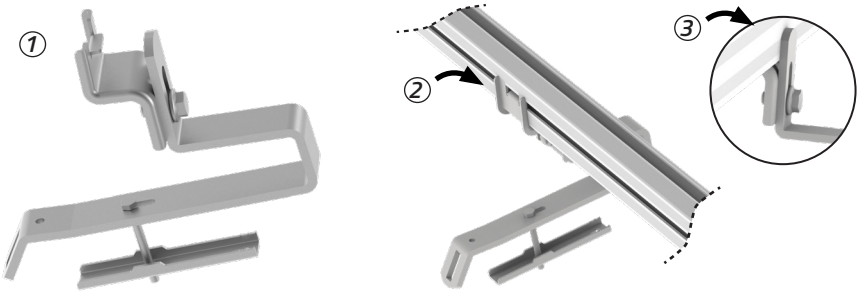

MONTERING AV PROFIL

1) La profilklemme henge løst i skrue slik at den kan vippes ut fra konsoll.

2) Sett ned skråtakprofil slik at klemme entrer profilspor.

3) Trekk til M10 skrue **28 Nm** for å låse skråtakprofil til konsoll.

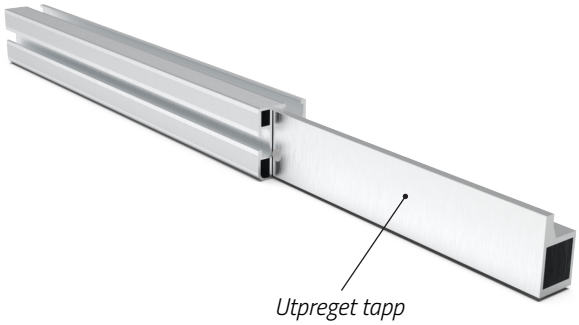

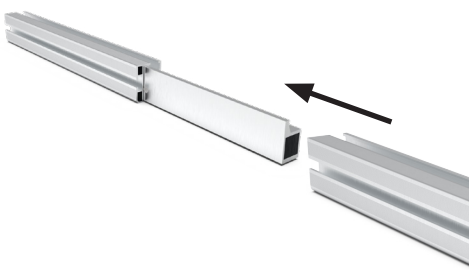

SKJØTING AV PROFIL

1) Tre halve lengden av skjøteprofil inn skråtakprofil til den treffer den utpregede tappen.

2) Tre på ny lengde med skråtakprofil.

3) La det være et mellomrom mellom profilene på **6mm**.

4) Tappen stopper skjøteprofilen på egnet sted slik at man ikke behøver å skru den fast