LOBAS®

Monteringsbeskrivelse, stigetrinn

STIGETRINN TIL DIVERSE PLATETAK

TA-4-21-116
14.03.2023 / R3

Trinn
TR PF-37
TR PR-40
TR PP-40
TR PK-35
TR PK-37
TR PK-40

Innfeste pakke
I-125

Fig. 1

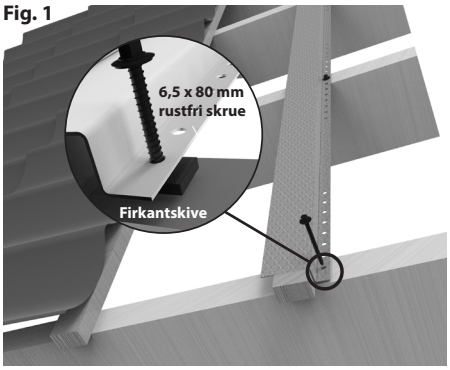

Det er et krav at innfestingen av øverste trinn forsterkes med en innfesteskinne, og at alle trinnene i en rekke kobles sammen. Bruk skruedrill med pipe ved montering.

Det monteres ett stigetrinn for hver pannerad som legges. Trinnet monteres i bunnen av panneprofilen.

1) På trelekten der øverste stigetrinn skal festes, skal det monteres en innfesteskinne **(fig. 1)**. Denne må monteres før takplatene monteres.

   Innfesteskinnen må monteres slik at trinnene kan plasseres riktig i forhold til plateprofilene. Det er viktig å ta mål slik at innfesteskinnen "gjenfinnes" etter at platene er lagt.

   Dersom lekten er høyere enn innfesteskinnen må medpakket firkantskiver legges under skinnen i skrupunktene.

Fig. 2

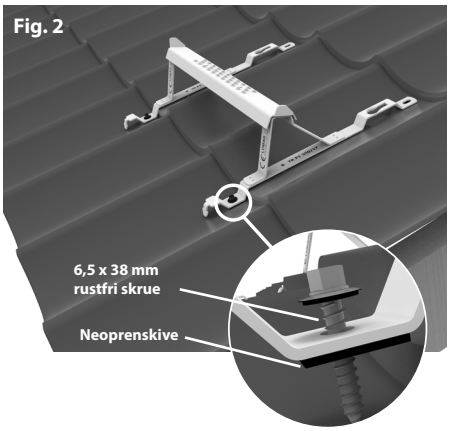

2) Innfesteskinnen monteres over lekten og skrues til taksperren med rustfrie, selvborende skruer 6,5 x 80 mm **(fig. 1)**. Påse at skruen treffer mest mulig midt i sperret. Det er et krav at skruen får godt feste i sperren. **Minimum 30 mm av skruen må gå ned i sperret. Ved tykkere undertak/sløyfer må lengre skruer benyttes.**

Fig. 3

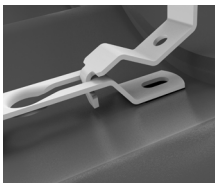

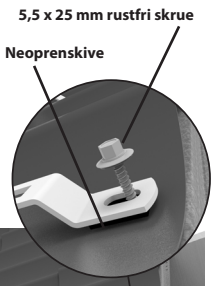

3) Etter at takplatene er montert, monteres stigetrinnene. Man starter da med nederste trinn i en rekke. Dette skal festes med rustfrie skruer 6,5 x 38 mm **(fig. 2)**, som skal gå gjennom takplaten og ned i trelekten. Hull må forbores. Da skruene går gjennom takplaten må det benyttes neoprenskive mellom trinnet og takplaten.

Fig. 4

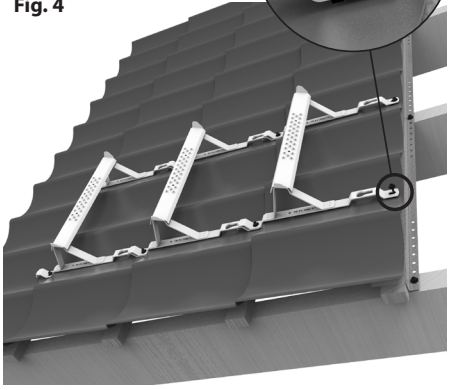

4) Neste trinn skal overlappe det første. **(fig. 3)** T-låsen i enden av bøylene føres ned i stort hull og trekkes inn i sporet før trinnet legges ned på platen. Begge trinn skrues til lekte med 6,5 x 38 mm rustfri treskrue. Hull må forbores i plate. Husk neoprenskive mellom trinn og takplate. Øvrige trinn monteres på samme måte.

5) Øverste ende av øverste trinn skal nå ligge over innfesteskinnen. Her skal trinnet festes med 2 stk 5,5 x 25 mm rustfrie selvborende skruer som skal gå gjennom takplaten, innfesteskinnen og ned i trelekten. **Husk neoprenskive mellom trinnet og takplaten.**

CE
0402

Lonevåg Beslagfabrikk AS
N-5282 Lonevåg
Norway
22

EN 12951:2005
Fastmontert takstige
Adkomst på skrå tak på bygninger

C2-TB
Ekstern brannytelse
Ansees å tilfredstille
Reaksjon på brann Klasse A1

DoP TR-0006
finnes på:

lobas.no/dokumentasjon/dop