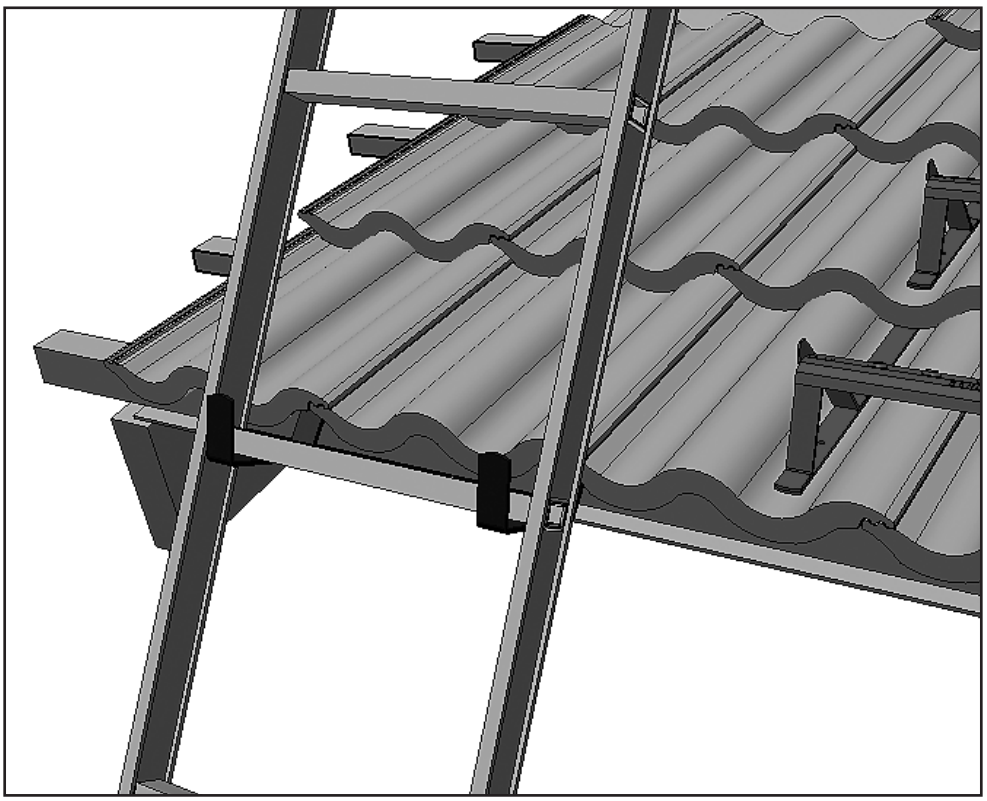

Glidskydd för stege

- Snabb och lätt montering
- Kan användas för alla modeller av takpannor
- Typgodkännandebevis 0316/03

Faktaruta:

Leveransinnhåll:	2 st. byglar, 8 st. skruv 6,5x38 mm, korrosivitetsklass C4	
Material:	Förzinkat stål	
Yta:	Pulverlackerad	
Färg:	072924	tegelröd
	072920	svart
	072990	galv

Benders Sverige AB
Edsvära
S-535 93 KVÄNUM

www.benders.se
info@benders.se

Tel. +46 (0)512-577 00
Fax. +46 (0)512-577 19

Monteringsanvisning Glidskydd för stege

1.
Monteringen förutsätter att takkonstruktionen är gjord enligt gällande anvisningar.
Kontrollera bärläktens kvalitet, hållfasthet och infästning.
Bärläkt skall gå oskarvad förbi närmaste takstolar på båda sidor om glidskyddet/taksteget.

2.
Glidskydd för stege monteras på läkten under nedersta takpannan. Montering utförs under takpannans högsta del. Avstånden mellan byglarna anpassas efter stegens bredd.

Figur 1. Lättundertak
Skruva fast byglarna direkt i bärläkt och takfotsläkt med träskruvar 6,5x38 mm som medföljer. Denna infästning krever bärläkt/takfotsläkt med min. dim 45x70 mm.

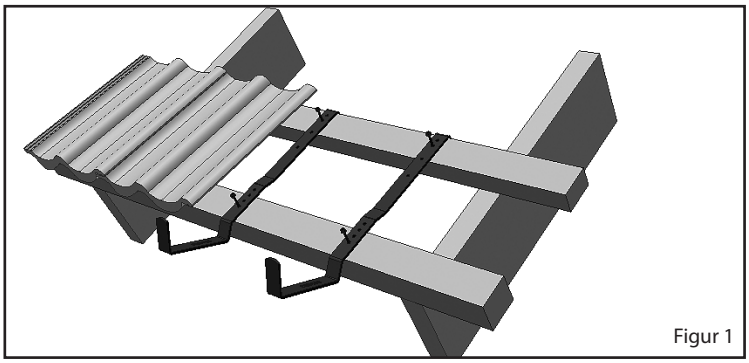
Figur 1

Figur 2.
Byglarna får maximalt ligga 20mm nedanför kanten av läkten som visat på fig.



Figur 2

Figur 3. Råsponttak
Montera först infästebord (A) med dim 25x150 mm. Bordet skall gå oskarvat 100 mm förbi närmaste takstolar på båda sidor om glidskyddet och fästas in i takstolarna med 4 st galvade spikar L=100 mm.

Skruva sedan byglarna direkt i bärläkt, infästebord och takfotsläkt med träskruvar 6,5x38 mm som medföljer.

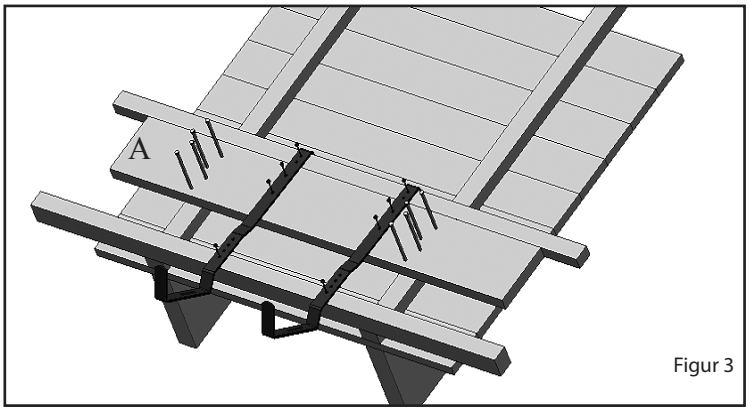

Figur 3

Figur 4.
Glidskyddet för stege monteras vid sidan om gångvägen på taket för att underlätta uppstigningen på taket.

Övrig information:
Använd alltid skruvar som medföljer för monteringen, och utför den enligt denna monteringsanvisningen.

Kontroll/underhåll:
Kontrollera glidskyddets yta och infästning för skador och rostbildning. Sådana kan rengöras och övermålas med en rostskyddande färg. Vid stora deformationer eller allvarliga rostskador skall glidskydden bytas ut.

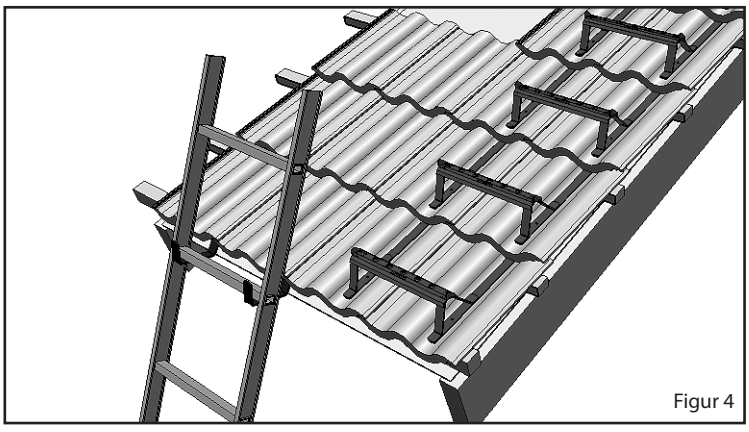
Figur 4

Benders Sverige AB
Edsvära
S-535 93 KVÄNUM

www.benders.se
info@benders.se

Tel. +46 (0)512-577 00
Fax. +46 (0)512-577 19