MONTERINGSBESKRIVELSE

LOBAS® SOLAR

SOLAR SKRÅTAK

FALSET TAK

SOL-4-22-4

30.06.2023 / R3

KONSOLL

SO B-850

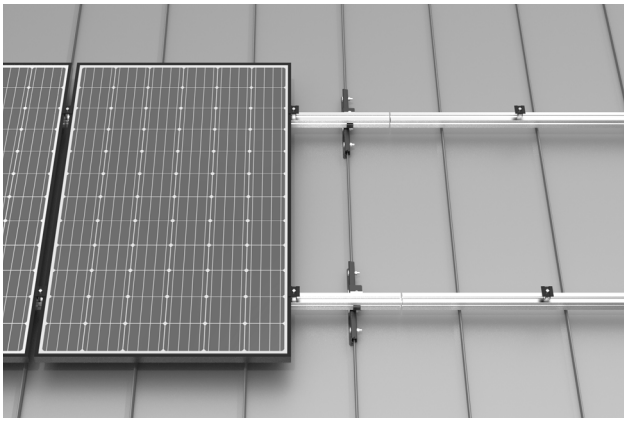

KOMPONENTOVERSIKT

Konsoll

T-bolt og mutter (montert på konsoll)

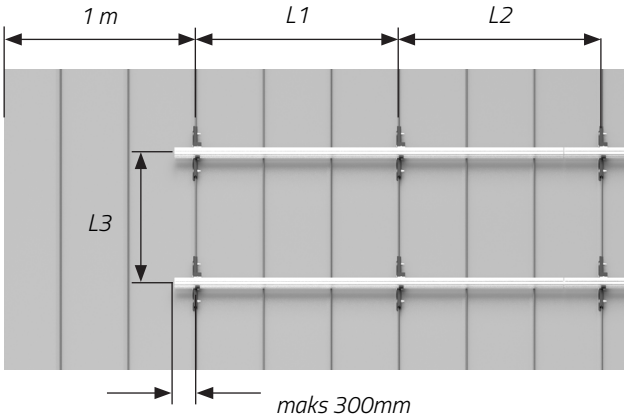

VIKTIGE AVSTANDER

Se konfiguratorbeskrivelse for plassering og avstander mellom konsoller til din installasjon. Maks profilutstikk fra konsoll er **350mm**. Anbefalt avstand fra ytterkonsoll til takende er **1 meter.**

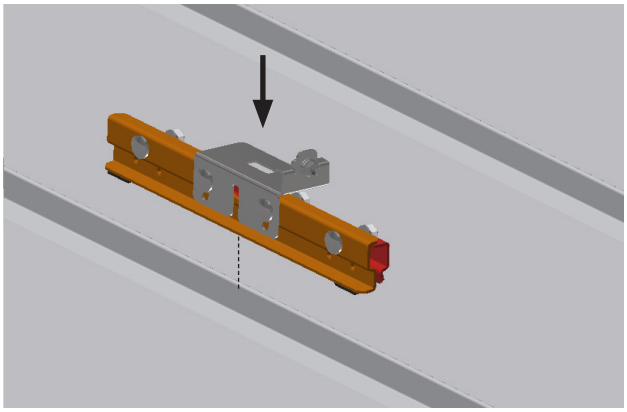

MONTERING AV KONSOLL PÅ TAK

1) Konsollen føres ned på falsen. Venstre halvdel av konsoll skal lande mot taket.

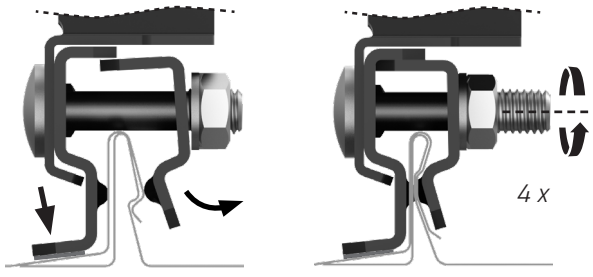

2) Trekk til 4 stk **M10** muttere **48 Nm.** Falsen skal deformere seg slik at konsoll får god låsning på taket.

Lonevåg Beslagfabrikk AS
N-5282 Lonevåg
Norway

MONTERINGSBESKRIVELSE

LOBAS® SOLAR

SOLAR SKRÅTAK

FALSET TAK

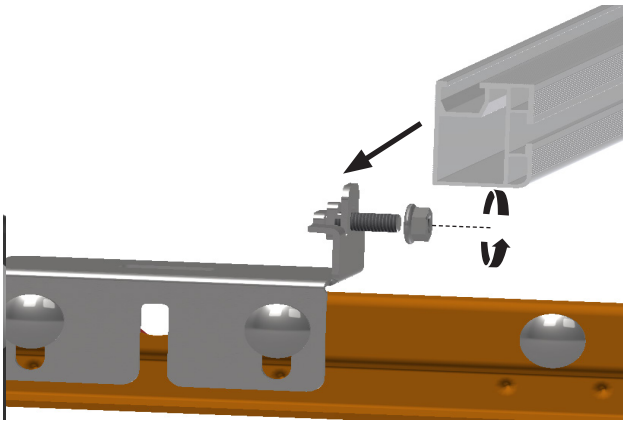

MONTERING AV PROFIL

1) Plasser profil i festet
2) Tre i T-bolt
3) Fest med M8 mutter
4) Det skal være min. to konsoller per profillengde

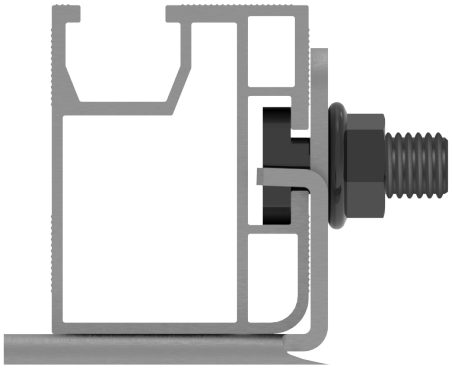

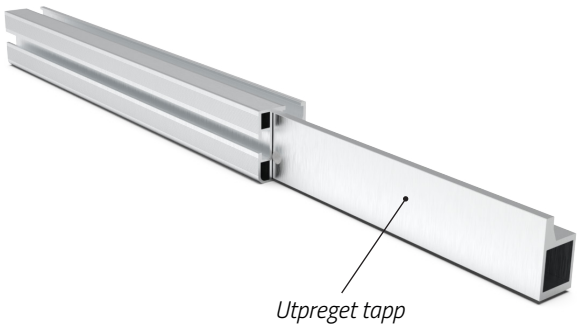

SKJØTING AV PROFIL

1) Tre halve lengden av skjøteprofil inn i skråtakprofil.
2) Tre på ny lengde med skråtakprofil.
3) La det være et mellomrom mellom profilene på **6mm**.

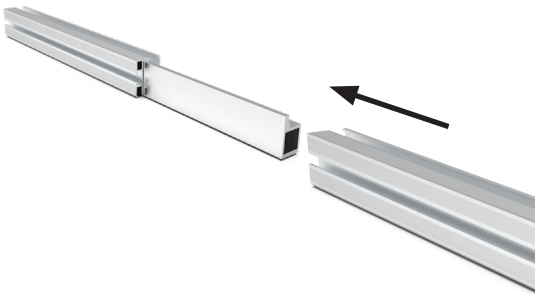

REGLER FOR SKJØTING AV PROFIL

Hver profillengde skal være festet mot minst to konsoller.

SOL-4-22-4

30.06.2023 / R3

KONSOLL

SO B-850

Lonevåg Beslagfabrikk AS
N-5282 Lonevåg
Norway