SOLARKONSOLL SOK TP-625

Solarkonsoll SOK TP-625 er beregnet på sandwich, Trapes stål-tak og tretak som ikke er isolert.

Kan brukes både med ECO og PRO-solarprofiler.
ECO-profilen kan festes både horisontalt og vertikalt.
PRO-profilen kan festes horisontalt.
Konsollens justerbare topp gjør det enkelt å tilpasse ved ujevnheter på taket.

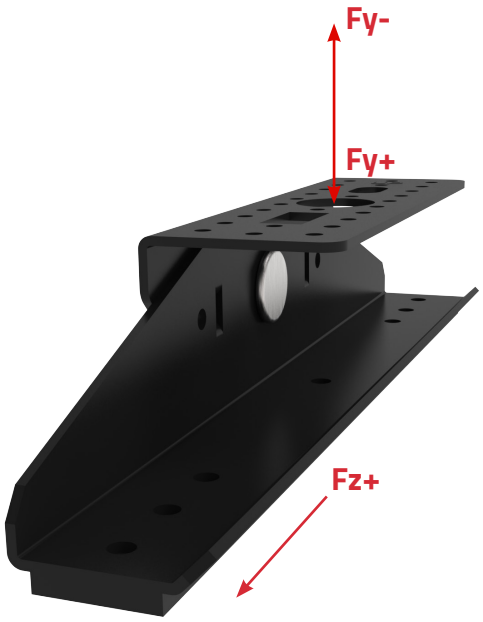

Garanti:	20 år
Snøsone:	1,5-5
Tilvirket:	Norge
Fy+	
Fy-	**1,8 kN**
Fz+	**5 kN**
Takvinkel:	18-60
Kompatibel solarprofil:	Solarprofil ST 36x46x3550
	Solarprofil ECO 50x50x2175

Galvanisk spenning og kompabilitet

Zink-magnesium ZM310 gjør innfestningen fullstendig kompatibel med stål, rustfritt stål og aluminium

Varenavn: Solarkonsoll SOK TP-625

Taktyper:	Sandwich, ståltak, tretak(uisolert)
Varenummer:	**114892**
Ytre dim.:	92x300x60mm
Justering høyde:	40mm
Material:	Stål DX51D ZM310
Festemateriell:	Ståltak: SLG/0-2-S-S14- 6,5x20 A2 SFS
	Tretak: 6.5x38mm treskrue Unifast A2 FA63
Monteringsanv.:	**SOL-4-23-12**
Antall kartong:	**20stk**
Antall pall:	**640stk**

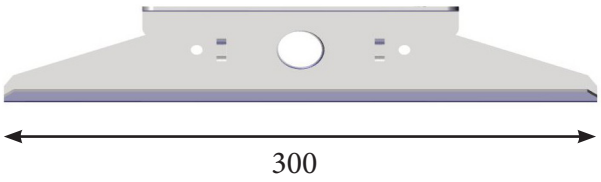

Nøytral posisjon

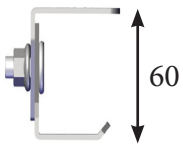

Justert opp 40mm

