# GA-4-19-78: Tilleggsark for montering av UNV TB

## INNHOLD


2x Festevinkel


1x Avstandsskinne


4x Sleide

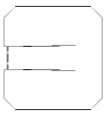
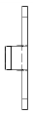
1-2x Sleide


1-2x Opphengsvinkel


1-2x Midtplate


2x Endeplate


1-2x Fjærbruddfeste


1-2x Fjærbruddsikring


1-2x Torsjonsaksling


2x Lager


1-2x Fjær


1x Kobling


1-2x Opplagringssenter


2x trommel

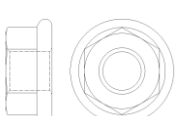
18-25x M8 mutter

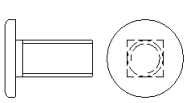
5-7x Track bolt M8x17

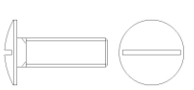
3-6x Låseskrue M8x25



4-6x Låseskrue M8x40

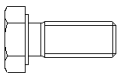
4x Sekskantskrue M8x25

## ILLUSTRASJON AV FERDIG MONTERING



Lonevåg Beslagfabrikk AS - Hovdavegen 18 - 5282 Lonevåg – Norway
Tlf: +47 56 19 31 00

LOBAS®
- et sikkert valg

## MONTERING AV AVSTANDSSKINNE

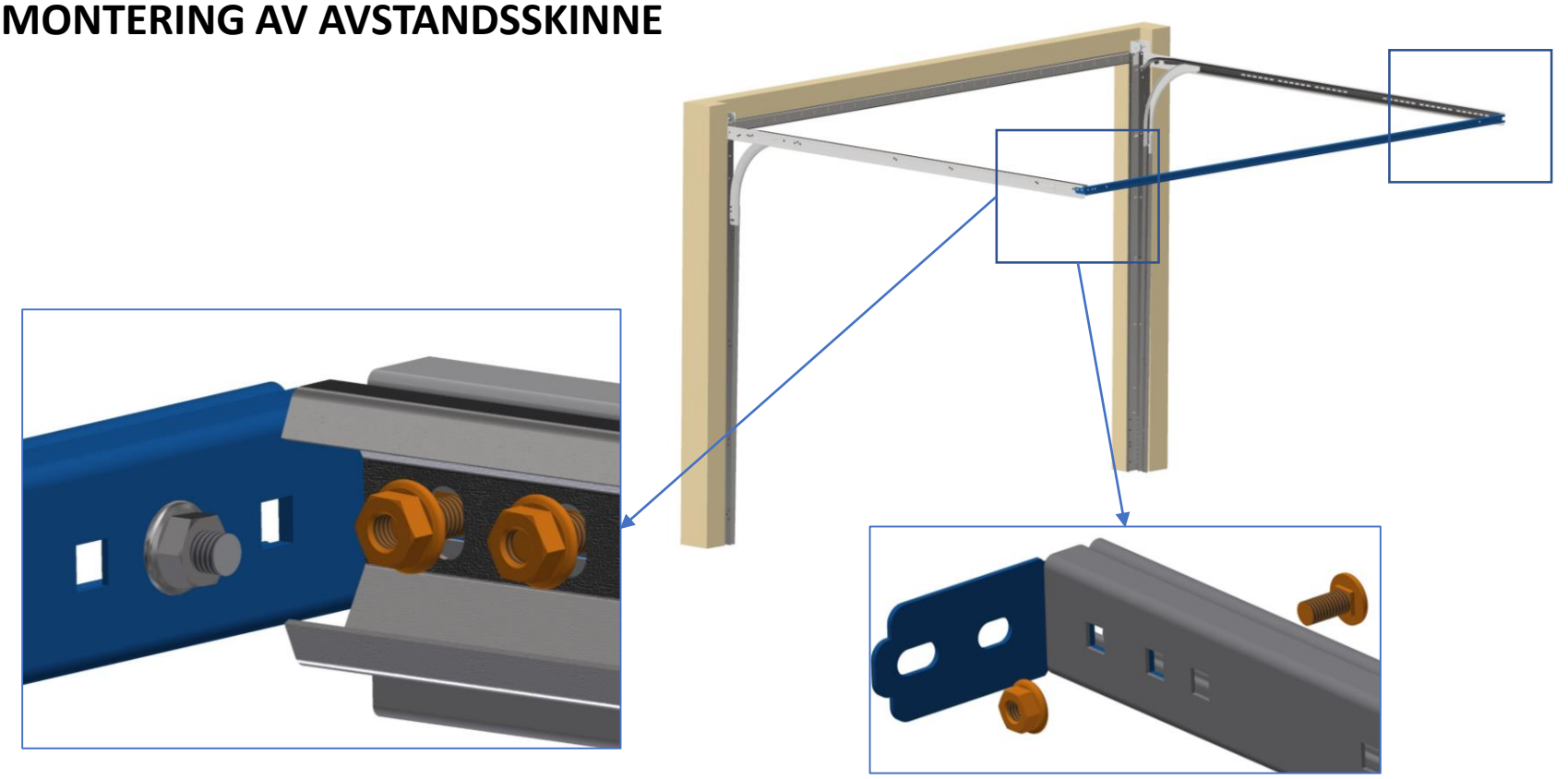

## MONTERING AV OPPHENGSVINKLER OG MIDTPLATEBAK

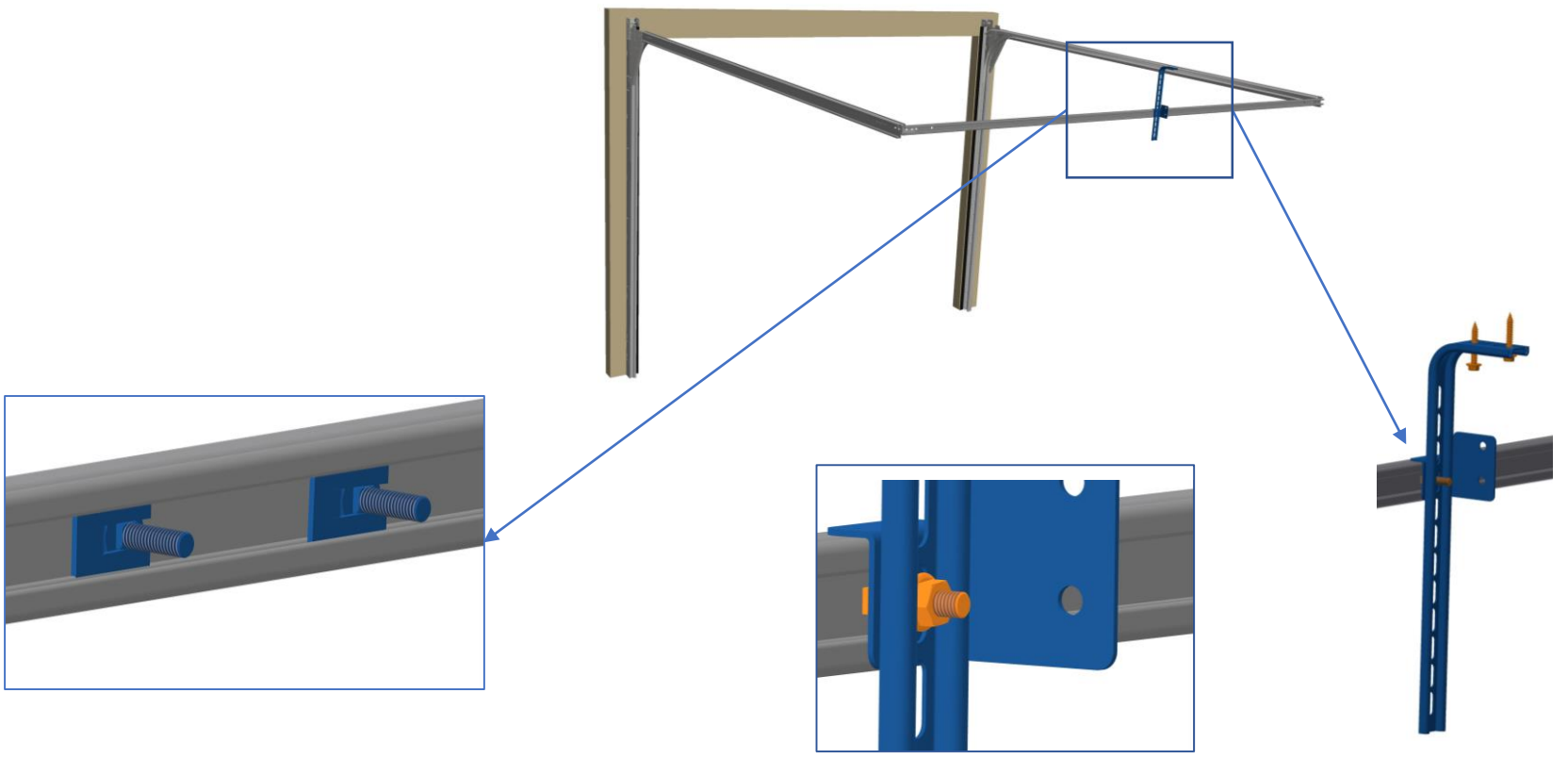

| Dørbredde | Antall sleider |
|---|---|
| ≤ 5 m | 1 |
| > 5 m | 2 |

| Dørbredde | Antall opphengsvinkler og midtplater |
|---|---|
| ≤ 5 m | 1 |
| > 5 m | 2 |


Lonevåg Beslagfabrikk AS - Hovdavegen 18 - 5282 Lonevåg – Norway
Tlf: +47 56 19 31 00
LOBAS®
- et sikkert valg

## MONTERING AV ENDEPLATE

OBS: Monter som illustrasjonen viser. Høyre og venstre midtplate. Illustrasjonen viser høyre side sett innenfra mot portåpning

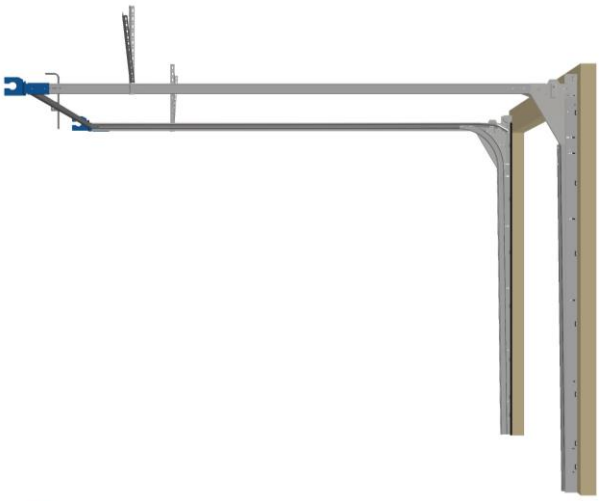

1

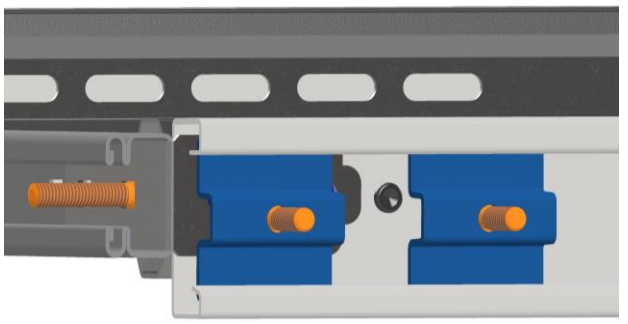

2

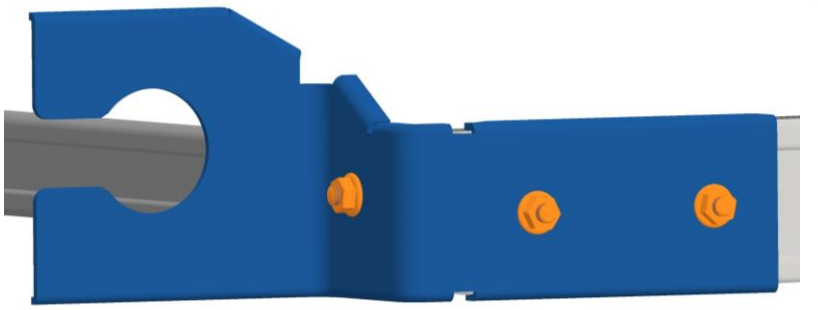

## TORSJONSAKSLING OG FJÆR

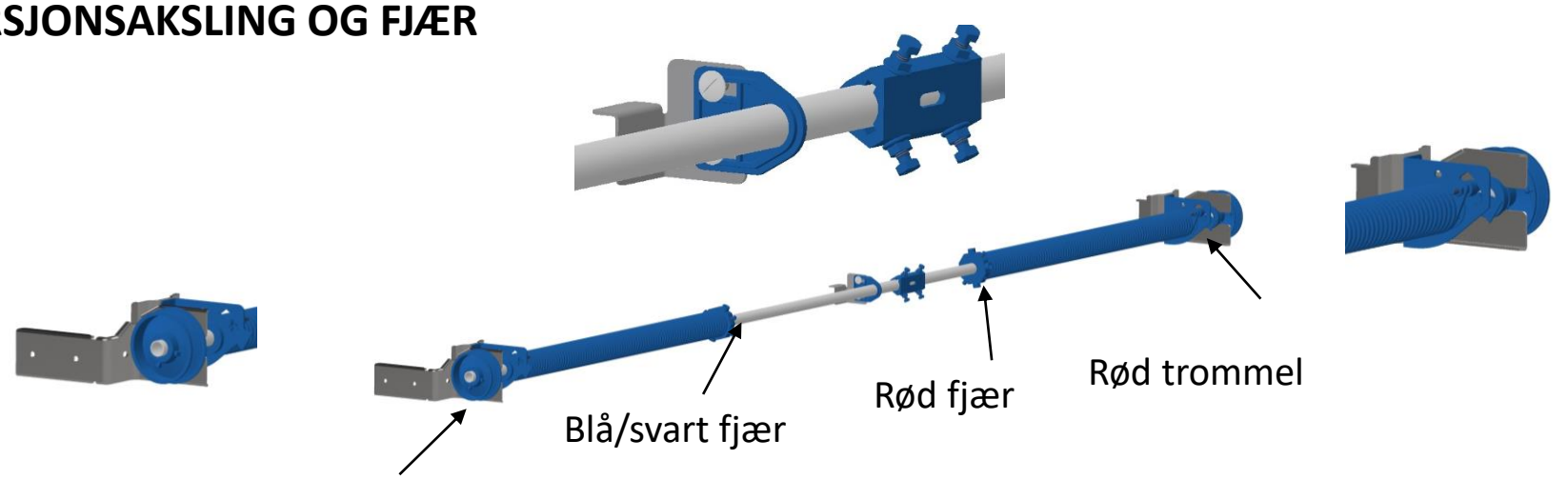


## MONTERING AV FJÆRBRUDDSIKRING

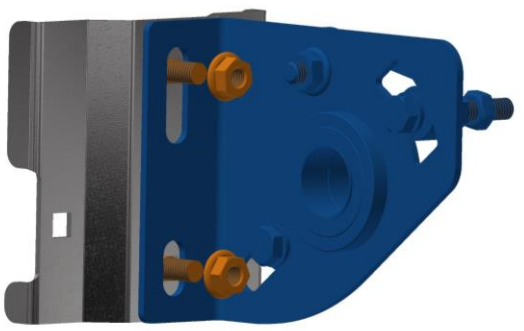

Venstre side

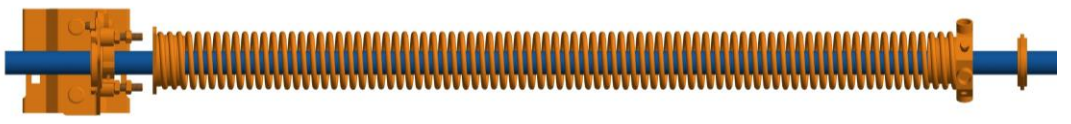

Høyre side

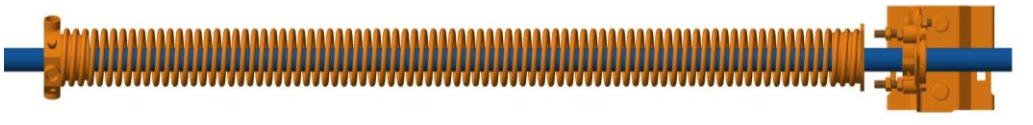

## 1- MONTERE TORSJONSFJÆR

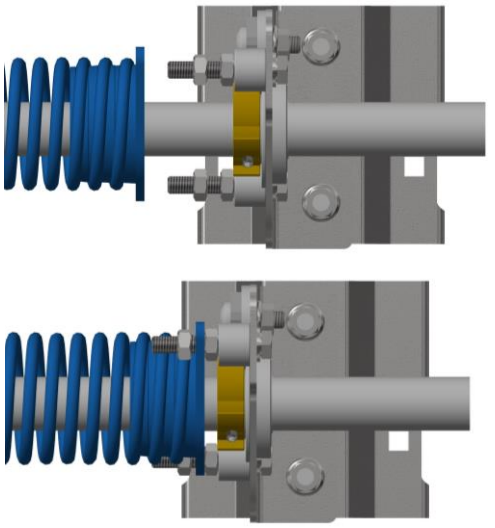

## 2- POSISJONER AKSLING

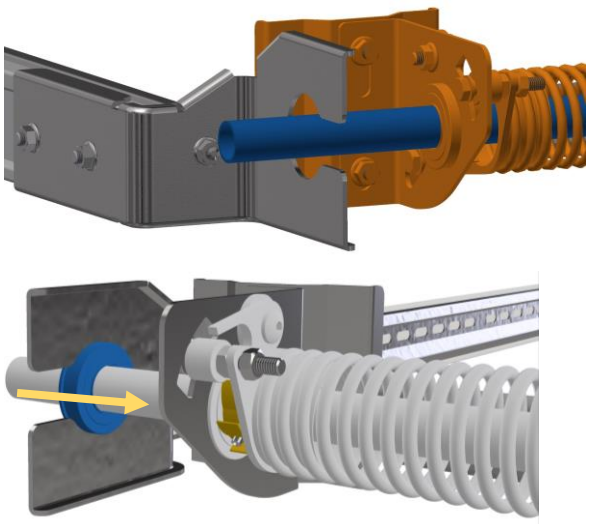

## 3- MONTER OPPLAGRINGSSENTER

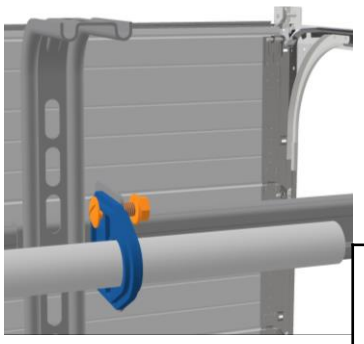

| Dørbredde | Antall Opplagringssentre |
|---|---|
| ≤ 5 m | 1 |
| > 5 m | 2 |

## 4- MONTER FJÆRBRUDDFESTE

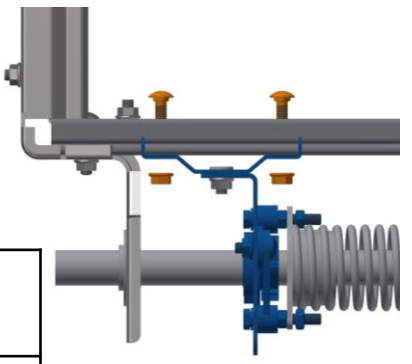

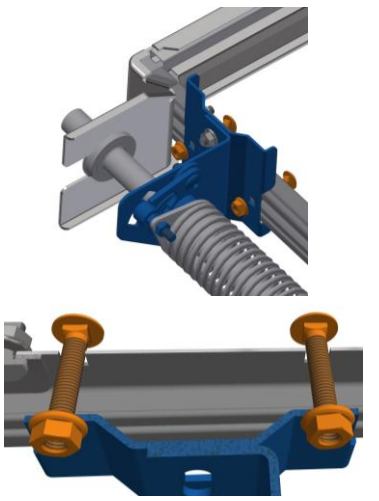

## 5- SETT PÅ KOBLING



## 6- Repeter trinn 1-4 på motsatt side

## 7- KOBLE SAMMEN AKSLINGER

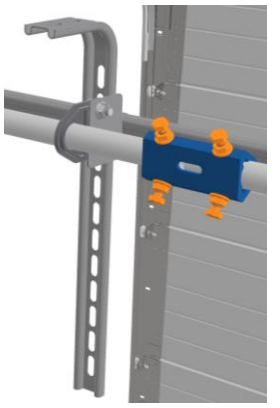



## 8- STRAM FJÆRBRUDDSIKRING

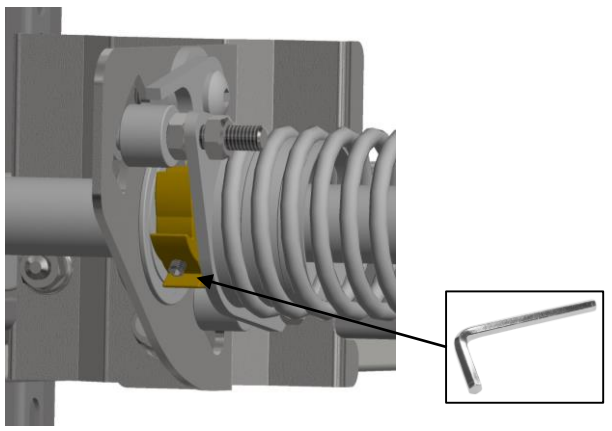

## 8- POSISJONER TROMLER

