Monteringsbeskrivelse: Feieplatå FP8
Monteringsbeskrivning: Sontningsställning FP8

LOBAS®

Felles for alle feieplatå / *Gemensamt för alla sotningsställningar vid montering*

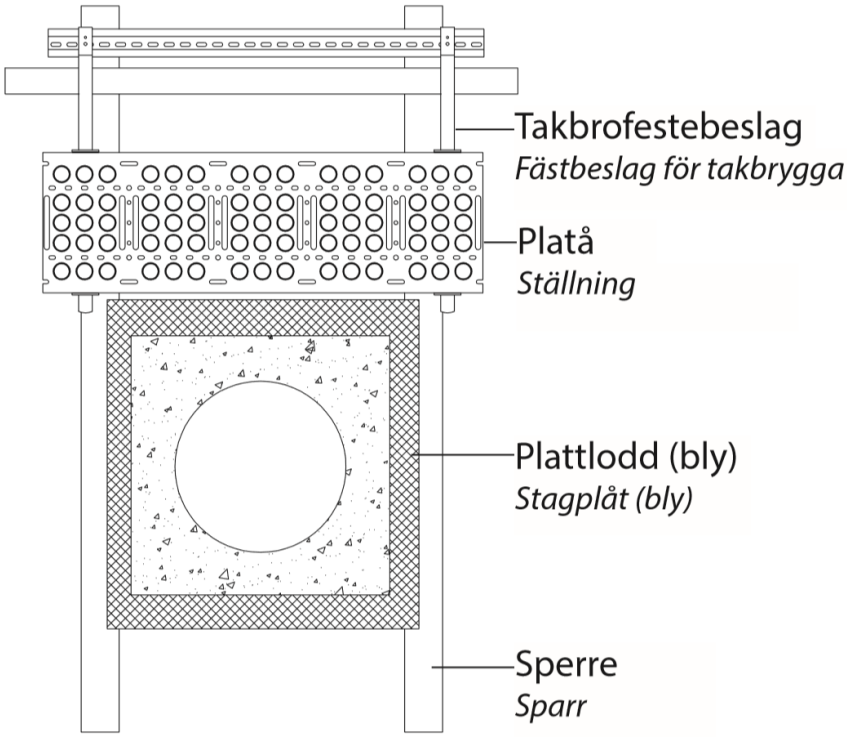

Ettersyn:
Som sikkerhetsutstyr bør produktet kontrolleres årlig, eller før bruk, for eventuelle skader/defekter.

Skruer må eventuelt etterstrammes, og skadde, defekte deler skiftes ut.

Huseier bør ta vare på denne monteringsanvisningen.

Det er et krav at takbrofestebeslagene festes til en innfesteskinn, eller festes til en spesial innfeste-skinne. (Shingel/papptak) Den frie enden på en rist må ikke stikke lengre ut enn 25 cm (avstand fra takbrofestebeslag til ristens ende). Det må brukes skruedrill ved montering.

Feieplatå leveres komplett med platå og innfeste-pakke**. NB! Kan ikke kobles sammen til rekke**

Takbro-festebeslaget må ikke ligge på platt-loddet rundt pipen

Takbryggans fästbeslag måste fästas i en infästningsskena eller särskild infästnings-skena. (Shingel/papptak) Den fria änden på ett galler får inte sticka ut längre än 25 cm (avstånd från takbryggans fästbeslag till gallrets ände). Du bör använda borrmaskin/skruvdragare vid montering.

Sotningsplattformen levereras komplett med platt-form och infästningspaket. **Obs! Kan inte kopplas samman til gångväg.**

Takbryggans fästbeslag får inte ligga på stagplåten kring skorstenen.

CE

0402

Lonevåg Beslagfabrikk AS
N-5282 Lonevåg
Norway
22

EN 516:2006
Gangbro/trinn
Arbeidsplatform eller adkomst på skrå tak på bygninger

Klasse 2-A
Ekstern brannytelse
Ansees å tilfredstille

SHINGELTAK / *Shingeltak* FP8 SH PAPP T

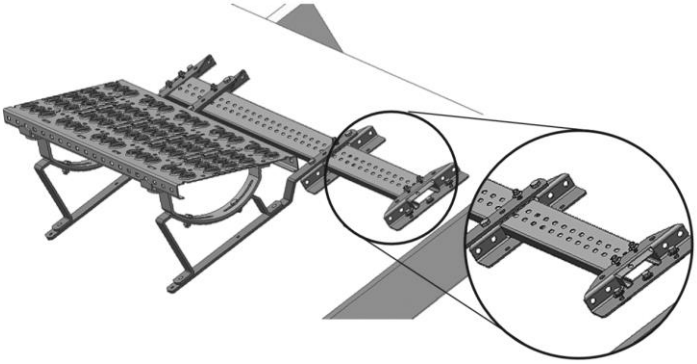

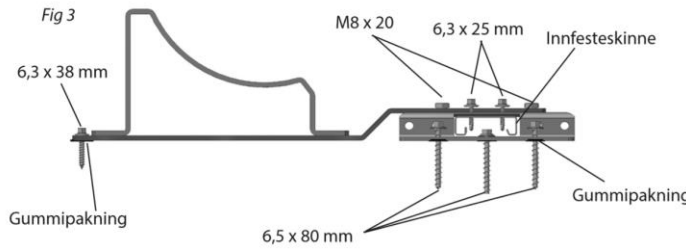

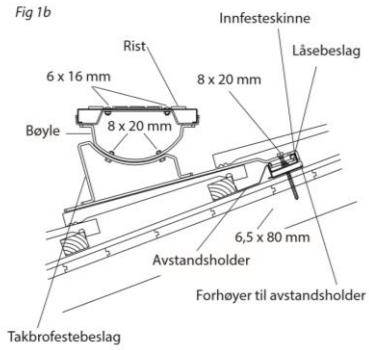

a) Taket tekkes ferdig. Man må være sikker på å lokalisere takstolene, slik at innfesteskinnen kan festes i disse.

b) De midtre og de ytre festebøylene føres inn på skinnen som vist på figuren. Neoprenpakninger limes under hullene mot taket på de ytre festebøylene, og bøylene skrues fast over taksperrene med 3 stk 6,5x80 mm rustfrie skruer.

Dersom en skrue kommer midt mellom 2 shingeltunger, kan en ekstra neoprenpakning limes under for å utjevne høydeforskjellen.Påse at skruene treffer mest mulig midt i sperret. Minimum 30 mm av skruen må gå ned i sperret, alternativt må lengre skruer skaffes.

c) Skinnen låses i de ytre festebøylene ved hjelp av 2 stk 6,3x25 mm rustfrie borskruer. Skruene skal ikke treffe de avlange hullene, men bores gjennom skinnen

d) Konsollene skrues til de midtre festebøylene med 2 stk sekskantskruer M8x20 m/mutter og justeres sideveis slik at det passer med platformens plassering før festebøylene låses til skinnen med 1 stk 6,3x25 mm rustfri borskrue. Skruene skal ikke treffe de avlange hullene, men bores gjennom skinnen Nedre ende av konsollen festes til taket ved hjelp av en 6,3 x 38 mm rustfri skrue. Husk neoprenpakning mellom konsoll og tak

e) Takbrobøyler skrues til konsollene med 2 stk M8x20 mm rustfri sekskantskruer m/mutter, og justeres i forhold til takvinkelen. Platformen skrues til bøylene med 2 stk M6x16 mm låseskruer m/flensmutter.(fig.1b)

a) Taket läggs färdigt. Du måste vara noga med att lokalisera takstolarna så att infästningsskenan kan fästas i dem.

b) De mittersta och yttre fästbyglarna förs in på skenan enligt figuren. Neoprenpackningarna limmas under hålen mot taket på de yttre fästbyglarna, och byglarna skruvas fast över taksparrarna med 3 st. rostfria 6,5 x 80 mm skruvar.

Om en skruv hamnar mitt emellan 2 shingeltungor kan en extra neoprenpackning limmas undertill för att utjämna höjdskillnaden.
Se till att skruven hamnar så nära mitten av sparren som möjligt. Minst 30 mm av skruven måste sitta i taksparren, annars får du
skaffa längre skruvar.

c) Skenorna låses fast i de yttre fästbyglarna med hjälp av 2 st. rostfria 6,3 x 25 mm borrskruvar. Skruvarna får inte träffa de avlånga hålen, utan borras genom skenorna.

d) Konsolerna skruvas fast i de mittersta fästbyglarna med 2 st. M8 x 20 mm sexkantsskruvar med mutter. Justera konsolerna i sidled så att de passas in efter plattformens placering innan fästbyglarna låses fast i skenan med 1 st. rostfri 6,3 x 25 mm borrskruv. Skruvarna får inte träffa de avlånga hålen, utan borras igenom skenan. Nedre delen av konsolen fästs i taket med hjälp av 1 st. rostfri 6,3 x 38 mm skruv. Kom ihåg att använda neoprenpackning mellan konsol och tak.

e). Takbryggans byglar skruvas fast i konsolerna med 2 st. rostfria M8 x 20 mm sexkantsskruvar med muttrar och justeras i förhållande till takvinkeln. Plattformen fästs i byglarna med 2 st. M6 x 16 mm lås-
skruvar med flänsmuttrar (fig. 1b).