LOBAS®

TA-4-12-51
10.03.2023 / R4

Monteringsbeskrivelse, sikringslinekrok
SK B-640

Beregnet for båndtekking og Clickfals-plater som er tekket fra høyre mot venstre

Fig 1

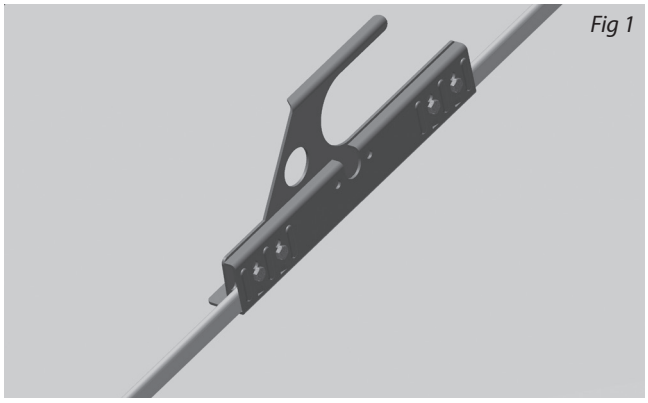

Sikringskrok og støttefeste monteres på hver sin side av falsen med mothaker vendt nedover (Se også figur 2a og 2b). Skrues sammen med 4 stk M8x25 sekskantskruer og mutter.
Unngå bruk av maskindrill, da rustfrie gjenger lett kan skjære seg. Bruk gjengepasta på skruene !

Trekk skruene godt til (25Nm)

Fig 2 a

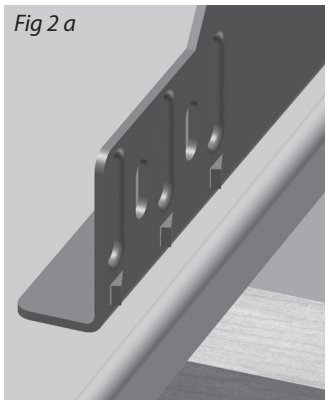

Fig 2 b

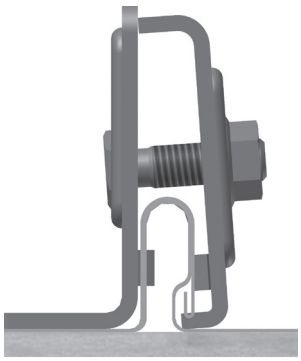

Fig 3

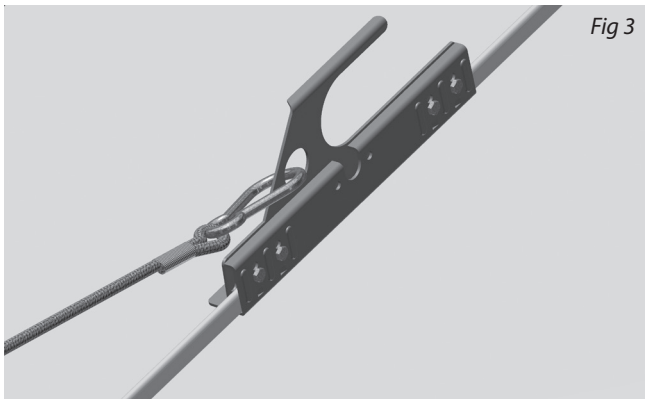

Sikringsline festes i det store hullet som vist i figur 3

ETTERSYN:

Som sikkerhetsutstyr må produktet kontrolleres årlig, eller før bruk, for eventuelle skader/ defekter.

Skruer må eventuelt etterstrammes, og skadde, defekte deler skiftes ut.

Huseier bør ta vare på monteringsanvisningen

CE
0402

Lonevåg Beslagfabrikk AS
N-5282 Lonevåg
Norway
22

EN 517:2006
Taksikringskrok
Fastmontert krok på skråtak for sikring av personer

Type A
Ekstern brannytelse
Ansees å tilfredstille
Reaksjon på brann Klasse A1

DoP SK-0004
finnes på:

http://www.lobas.no/dokumentasjon/dop