MONTERINGSBESKRIVELSE

Konsoll SN B-641

TA-4-14-64

05.02.15/R2

Snøfangerutstyr for Click-fals plater, Plannja Trend

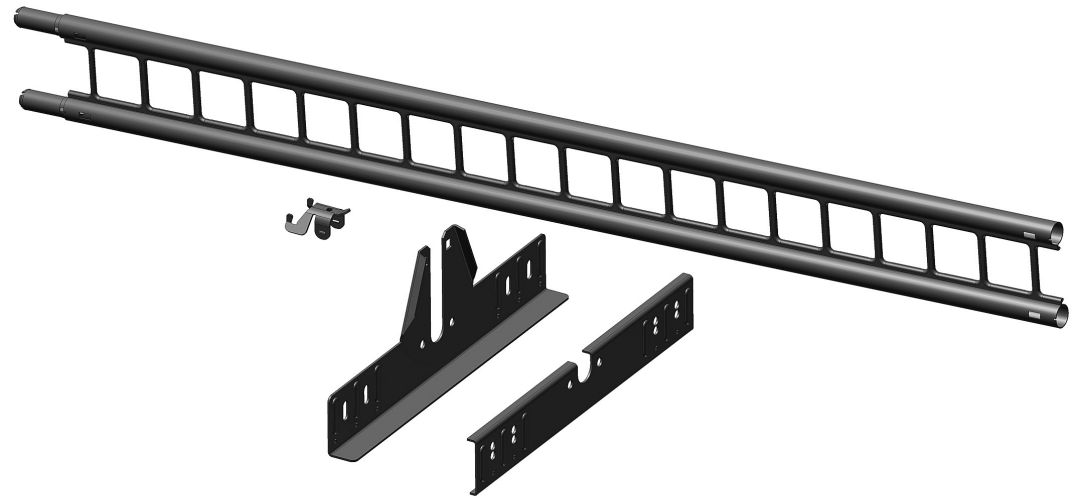

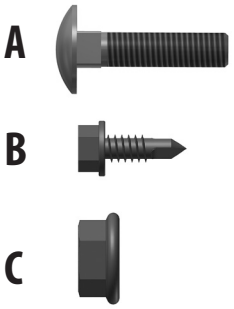

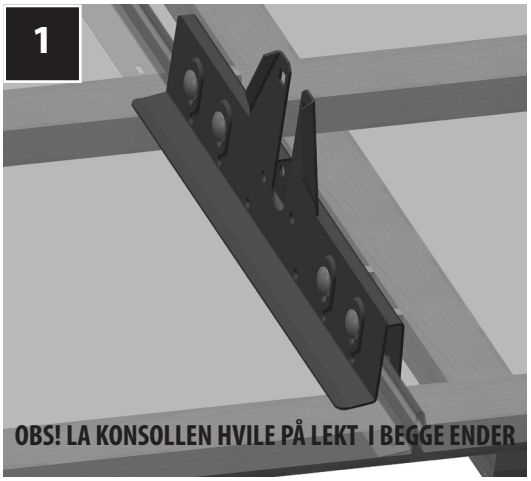



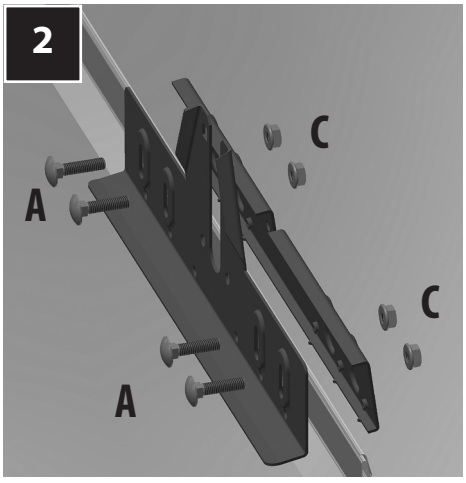

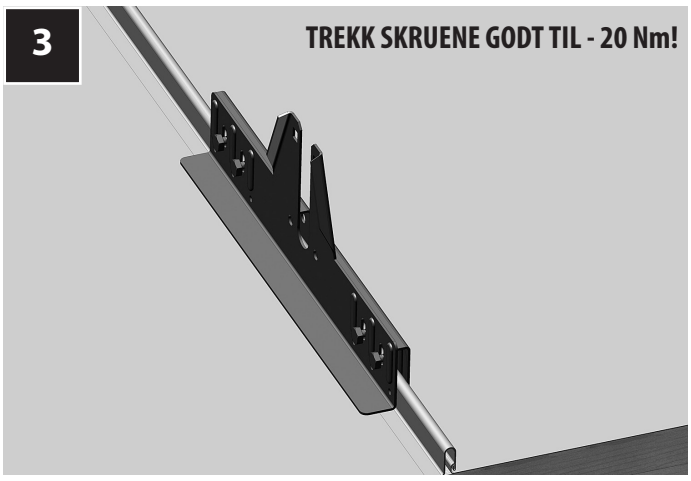

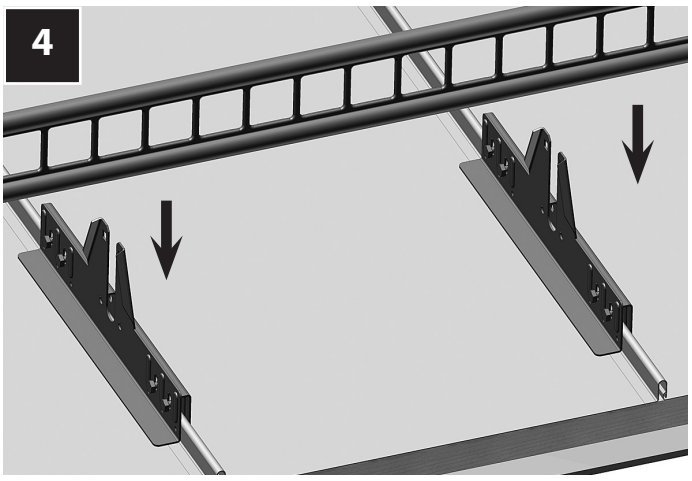

LOBAS®
Telefon: +47 56 19 31 00
E-post: lobas@lobas.no
www.lobas.no

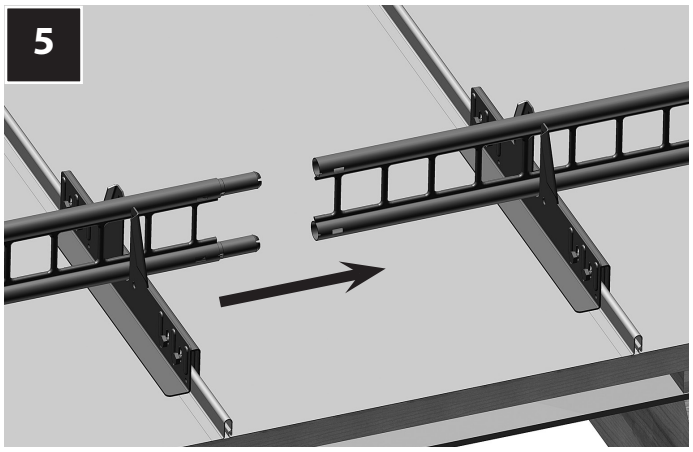

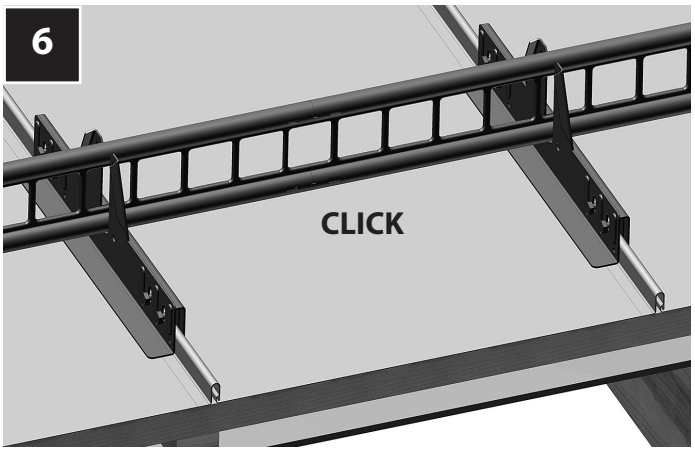

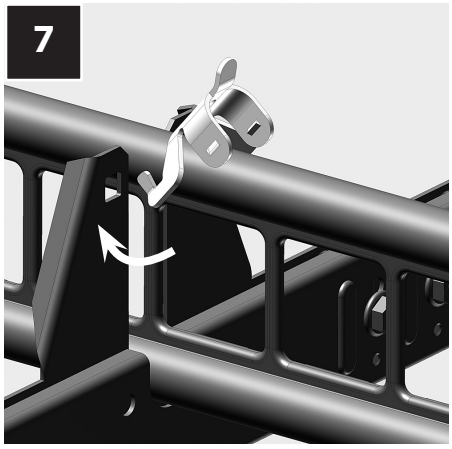

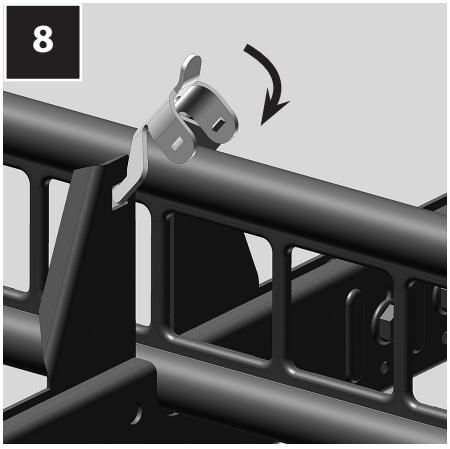

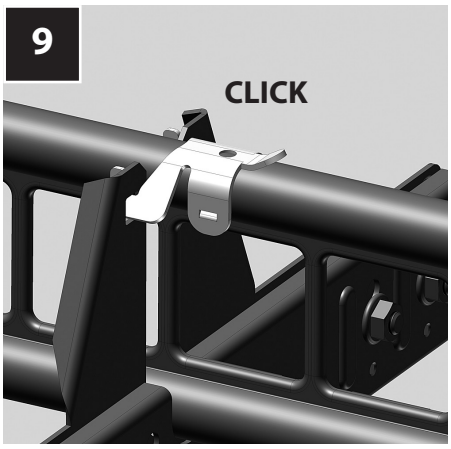

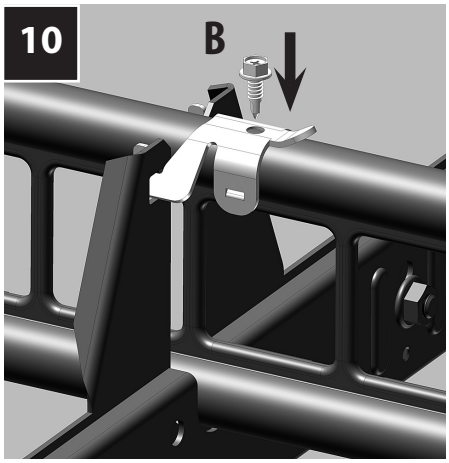

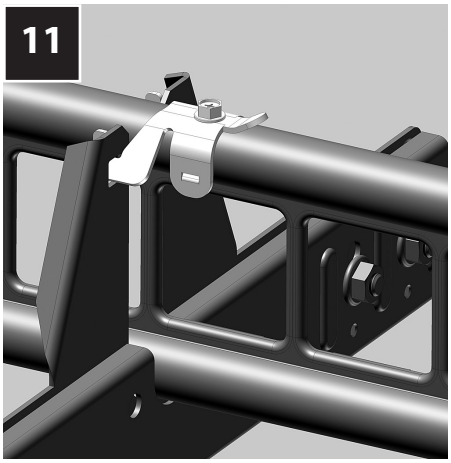

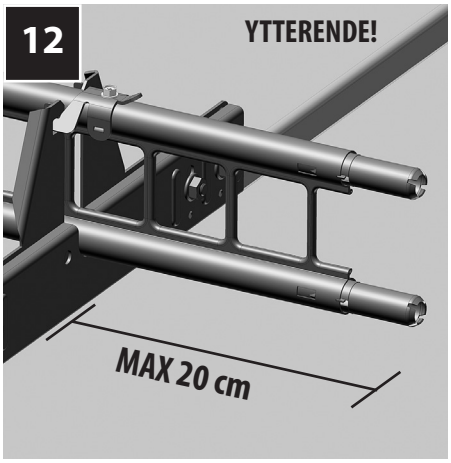

		Takvinkel i grader													
		<12	14	16	18	20	22	24	27	30	33	36	39	42	45>
Snølast kN/m²	1,5	6	6	6	6	6	6	6	6	6	6	6	6	6	6
	2	6	6	6	6	6	6	6	6	6	6	6	6	6	6
	2,5	6	6	6	6	6	6	6	6	6	5,9	5,6	5,4	5,3	5,2
	3	6	6	6	6	6	6	6	5,6	5,1	4,8	4,6	4,4	4,3	4,3
	3,5	6	6	6	6	6	5,7	5,3	4,8	4,4	4,2	4	3,8	3,7	3,7
	4	6	6	6	6	5,5	5,2	4,6	4,1	3,8	3,6	3,4	3,3	3,2	3,2
	4,5	6	6	6	5,5	4,9	4,5	4,1	3,7	3,4	3,2	3,1	3	2,9	2,9
	5	6	6	5,6	4,9	4,4	4	3,7	3,3	3,1	2,9	2,7	2,6	2,6	2,5
	5,5	6	5,9	5,1	4,5	4	3,6	3,4	3,1	2,8	2,6	2,5	2,4	2,4	2,3
	6	6	5,4	4,7	4,1	3,7	3,3	3,1	2,8	2,6	2,4	2,3	2,2	2,1	2,1
	6,5	6	5	4,3	3,8	3,4	3,1	2,9	2,6	2,4	2,2	2,1	2	2	2
	7	5,6	4,6	4	3,5	3,1	2,8	2,6	2,4	2,2	2	1,9	1,9	1,8	1,8
	7,5	5,3	4,3	3,7	3,3	2,9	2,7	2,5	2,2	2	1,9	1,8	1,8	1,7	1,7

Tabellen angir maks. avstand i meter fra raft til møne eller mellom snøfangerrader ved ulike takvinkler og snølaster. Når denne overstiges, må flere rader monteres med maks. denne avstand mellom radene. Når flere rader monteres, skal avstanden mellom de være tilnærmet lik.

NB! Tabellen forutsetter at avstand mellom falser er maks. 60 cm og at det monteres konsoll på hver fals bortover.
OBS! Gjelder kun for skråtak med formfaktor 0,8 (ikke buet tak)

Dimensjonerende snølast kan finnes i ***NS 3491-3 Prosjektering av konstruksjoner - dimensjonerende laster - Del 3: Snølaster***