MONTERINGSBESKRIVELSE

HORISONTAL FALLSIKRING

MØNESIKRING ASFALT-/SHINGELTAK

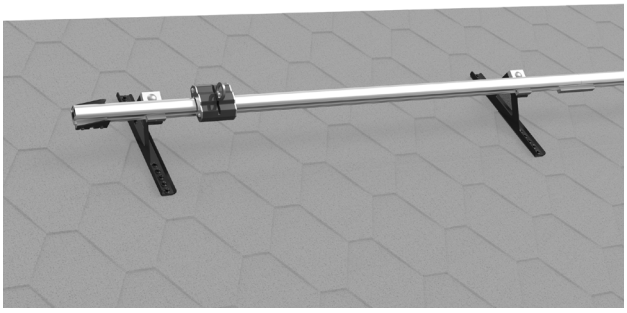

KOMPONENTOVERSIKT

I anvisningen beskrives montering av LOBAS Fallsikringssystem for skrå tak med mønekonsoll på asfalt-/ shingeltak.

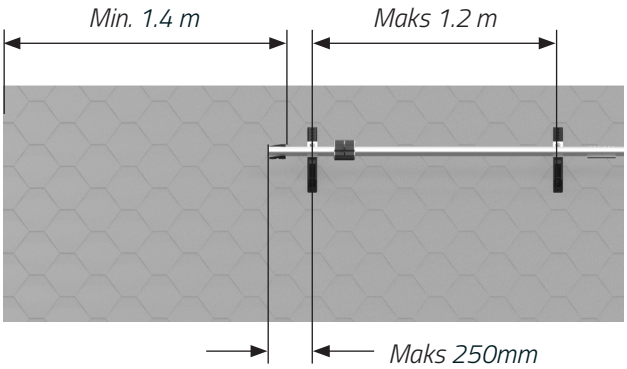

VIKTIGE AVSTANDER

Maks avstand mellom konsoller skal være **1.2 meter**. Minimum avstand fra endestopper til takende er **1.4 meter**. Skinneende skal ha maks utstikk fra konsoll på **250mm.**

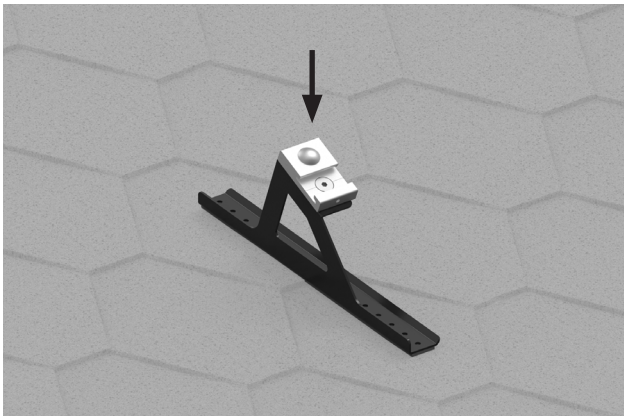

MONTERING AV KONSOLL PÅ TAK

1) Sett konsoll på ønsket plassering.

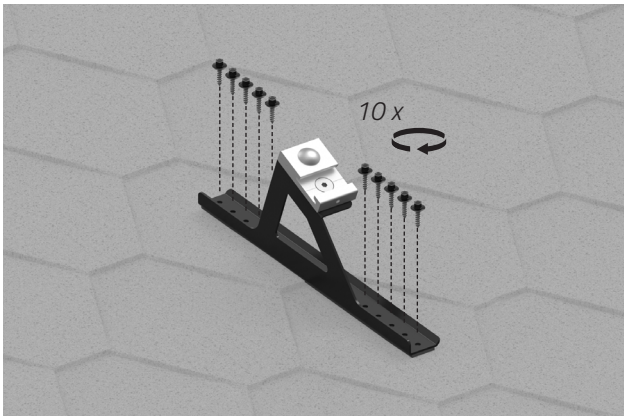

2) Fest konsoll til tak med **10 stk. 6.5x38mm** treskruer.

NB! Unngå å overtrekke skruene.

TA-4-22-131

07.15.2024 / R5

PRODUKT

FS TP-612

Lonevåg Beslagfabrikk AS
N-5282 Lonevåg
Norway
22

Ekstern brannytelse
Ansees å tilfredsstille
Reaksjon på brann Klasse A1

INSTALLASJONEN SKAL REGISTRERES I LOBAS® DOC. PORTAL. SCAN QR-KODE PÅ SKILTET SOM MEDFØLGER PROSJEKTET.

MONTERINGSBESKRIVELSE

LOBAS®

HORISONTAL FALLSIKRING

MØNESIKRING ASFALT-/SHINGELTAK

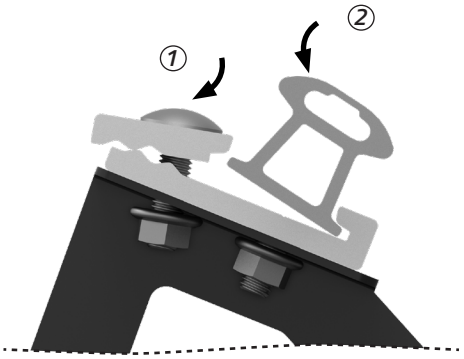

MONTERING AV SKINNE

1) Trekk den løse halvdelen av klemmen ut til siden.

2) Med klemmen åpen, tre skinne inn i klemmen sitt spor. Sett løs klemmehalvdel mot skinnen når den er på plass.

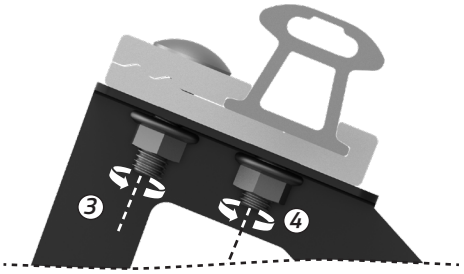

3) Festeklemme er utstyrt med **M10** låseskrue. Når skinne er plassert i klemme festes den ved å trekke til **M10** mutter **12 Nm**. Påse at klemme og skinne ligger parallelt.

4) Trekk til **M10** mutter **12Nm.**

TA-4-22-131

07.05.2024 / R5

PRODUKT

FS TP-612

Lonevåg Beslagfabrikk AS
N-5282 Lonevåg
Norway
22

Ekstern brannytelse
Ansees å tilfredsstille
Reaksjon på brann Klasse A1