MONTERINGSBESKRIVELSE

LOBAS® SOLAR

SOLAR SKRÅTAK

STEINTAK

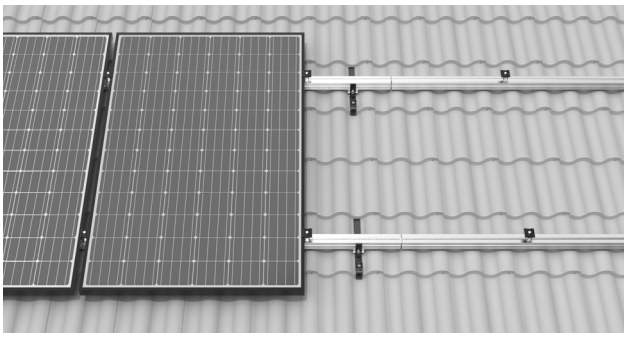

KOMPONENTOVERSIKT

I anvisningen beskrives montering av LOBAS SOLAR innfestesystem for skrått steintak.

SOL-4-22-3

16.02.2023 / R2

KONSOLL

SO S-606/25-30
SO S-606/30-36

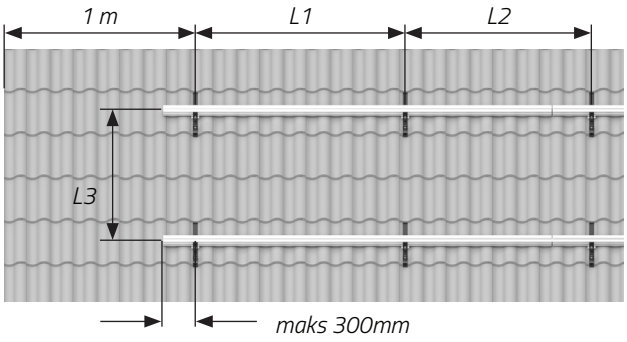

VIKTIGE AVSTANDER

Se konfiguratorbeskrivelse for plassering og avstander mellom konsoller til din installasjon. Maks profilutstikk fra konsoll er **350mm**. Anbefalt avstand fra ytterkonsoll til takende er **1 meter.**

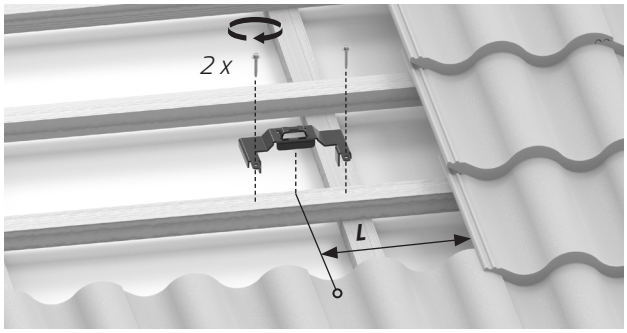

MONTERING LÅSEPLATE

1) Låseplate monteres på langsgående lekt med **2 stk. 6.5x38mm** treskruer. Plassering av låseplate skal være senter-senter med nedenforliggende takstein sin bølgedal.

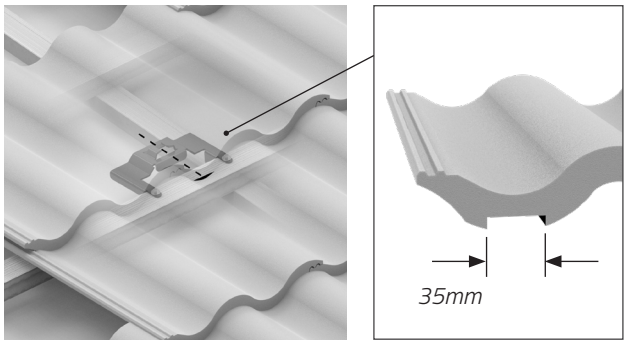

2) Kle inn låseplate med takstein. Slip spor i taksteinen som legges over låseplaten som anvist. Anbefalt dimensjon på spor er **35x5mm**, midtstilt under bølgedal. Sporet skal samsvare med konsollspor i låseplate.

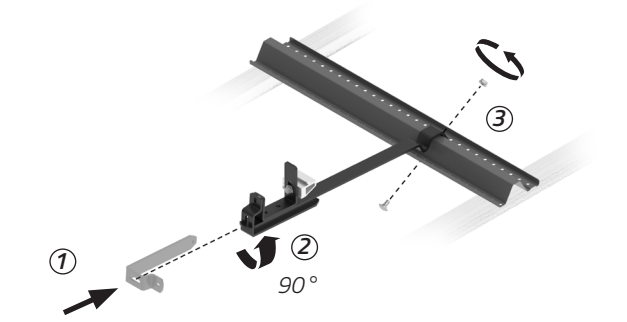

SAMMENSTILLING KONSOLL

1) Tre på låsekrok i front av konsoll.
2) Fest så låsekrok ved å vri 90°.
3) Legg konsoll på festeskinne og monter dem løst sammen med **M8x16** låseskrue og mutter. Velg hullmønster slik at skinne får feste mot taklekt i begge ender.

Lonevåg Beslagfabrikk AS
N-5282 Lonevåg
Norway

MONTERINGSBESKRIVELSE

LOBAS® SOLAR

SOLAR SKRÅTAK

STEINTAK

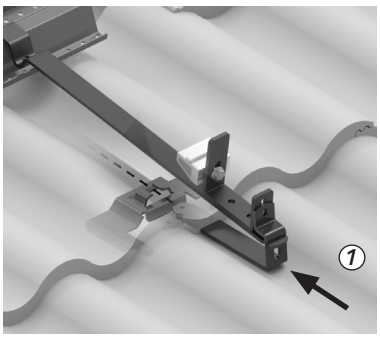

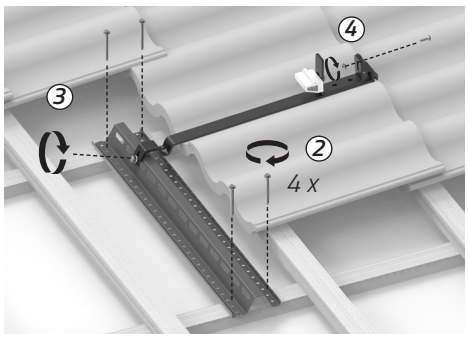

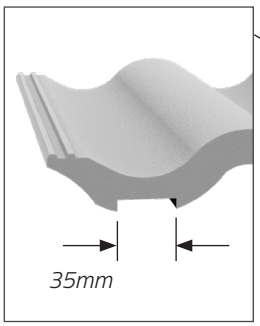

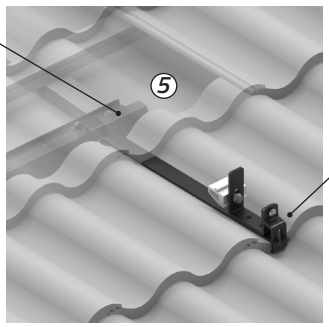

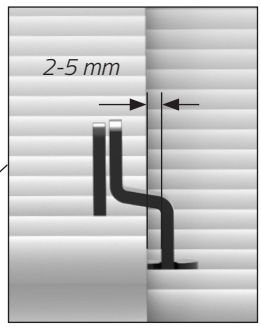

MONTERING AV KONSOLL PÅ TAK

1) Tre låsekrok inn i takstein-spor slik at den klikker på plass i låseplate. Korrekt montert er låsekrok **2-5mm** fra ytterkant av takstein.
2) Fest skinne til underliggende taksperr med **4 stk. 6.5x70mm** treskruer.
3) Trekk til M8 mutter mellom festeskinne og konsoll
4) Skru sammen låsekrok og konsoll med **M6x20** låseskrue og mutter.
5) Kle inn konsoll med takstein. Slip spor i taksteinen som legges over konsoll som anvist. Anbefalt spordimensjon er **35x5mm**, midtstilt under bølgedal. Sporet skal samsvare med underliggende konsoll.

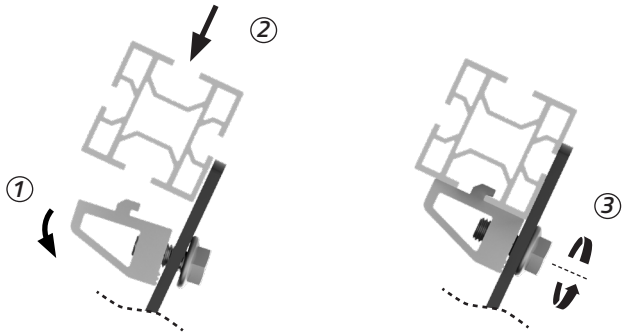

MONTERING AV PROFIL

1) Vri profilklemme ned slik at den åpner seg for skråtakprofil.
2) Sett ned skråtakprofil slik at klemme entrer profilspor.
3) Trekk til M10 skrue **12 Nm** for å låse skråtakprofil til konsoll.

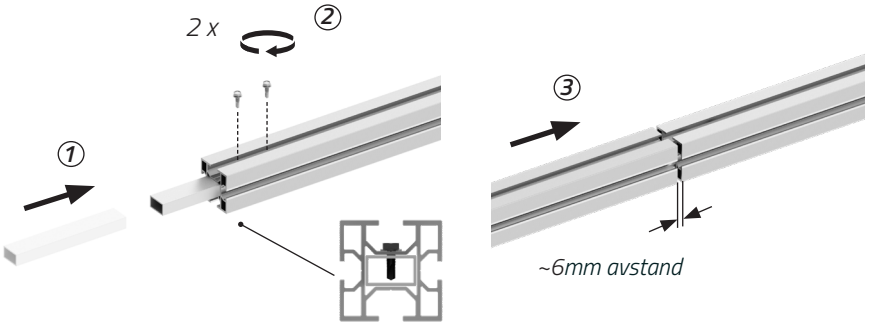

SKJØTING AV PROFIL

1) Tre halve lengden av skjøteprofil inn i skråtakprofil.
2) Fest skjøteprofil med 2 stk. **4,2x13mm** selvborende skruer i toppsporet på skråtakprofil (se snittbilde).
3) NB! Bits SQ2 brukes til denne skruen.
4) Tre på ny lengde med skråtakprofil. La det være et mellomrom mellom profilene på **6mm**.

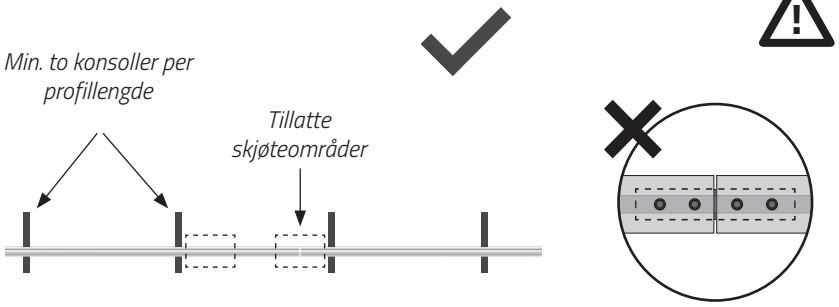

REGLER FOR SKJØTING AV PROFIL

Hver profillengde skal være festet mot minst to konsoller.

Skjøting av profil skal skje ved siden av en konsoll og maks være **400mm** fra konsollen.

NB! Skjøteprofil boltes kun fast i den ene profillengden for å gi systemet frihet til termisk ekspansjon.