*Skan QR-koden med mobilen din for å lese mer på produktets nettside*

# SOLAR SIDESTØTTE FOR FESTEPLATE FT JUSTERBAR

Støttestag for bruk sammen med festeplate FT justerbar.
Festes til Solarprofil ALU med profilklemmer og Solarprofil ECO med Solarskruer.

| | |
|---|---|
| **Snøsone:** | 1,5-6 |
| **Tilvirket:** | Norge |
| **Fy-** | Se pdd festeplatejust |
| **Fx+** | Se pdd festeplatejust |
| **Fz+** | Se pdd festeplatejust |
| **Tiltrekkingsmoment:** | **30-35Nm** |
| **Takvinkel:** | 0-15 |
| Tilbehør: | Solar Profilklemme |
| **Kompatibel solarsystem:** | **PRO, ECO** |

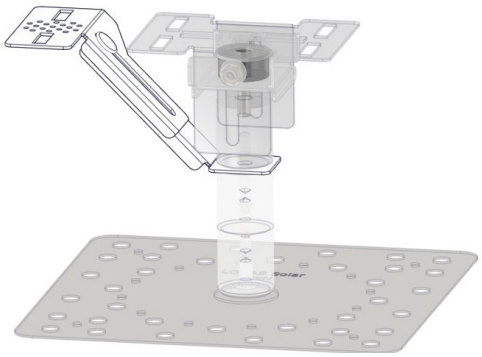

## Varenavn: Solar Sidestøtte

| | |
|---|---|
| **Varenummer:** | **116152** |
| **Ytre dim.:** | Se bilder (mm) |
| **Material:** | Stål DX51D ZM310 + 60 µ pulverlakk |
| **Vekt:** | 0,51 kg |
| **Skrue:** | **M10x20 Låseskrue Flathode A2**<br>**M10 Mutter m/flens A2-70** |
| **Monteringsanv.:** | N/A |
| **Antall kartong:** | 10stk |
| **Kartong str:** | 260x175x590 |

