Montering 113626 REV. 0

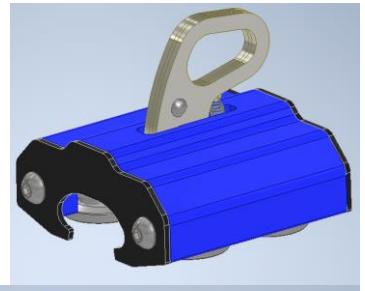

Montering:

1. Monter festeøye til bunnplate med pin og fjær
2. Skru fast bunnplate og festeøye i riktig orientering
3. Bruk spesialverktøy for å slå to lager inn i hjul
4. Skru fast hjul med spesialnøkkel, **NB! maksimalt 15Nm**
5. Skru fast endeplater, **15Nm**

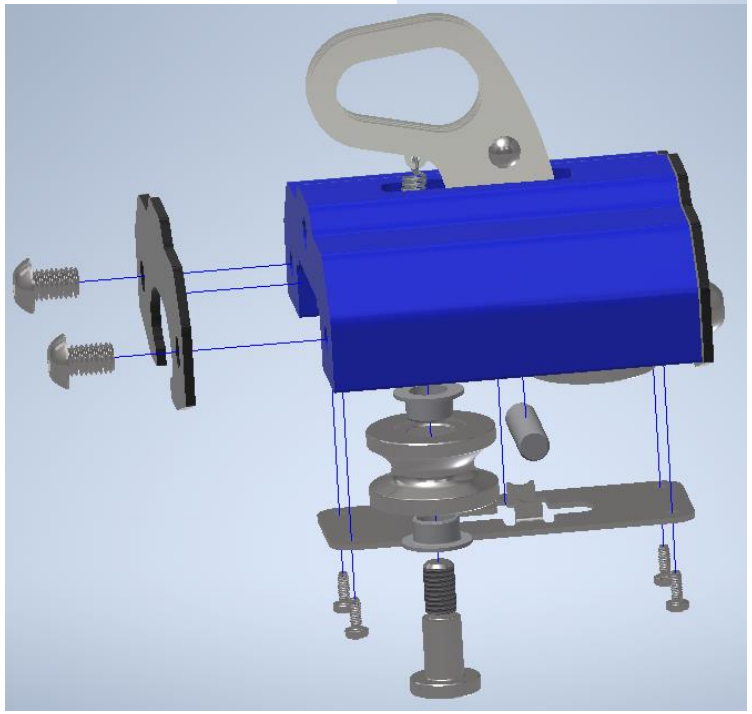

Kontrollering:

1. Kontroller at alle hjulene kan rotere individuelt
2. Kjør løperen over en skinne, løperen skal låses når øyet slippes

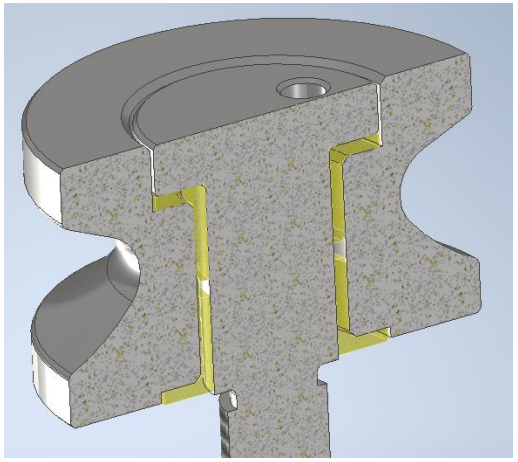

NB! Bolt må skrus inn på riktig side av hjul

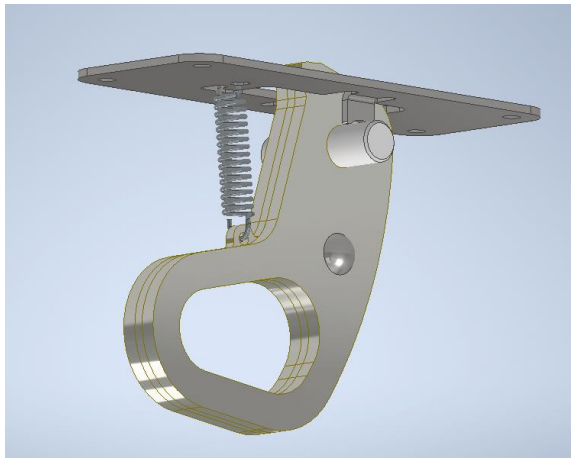

NB! Fjær må festes i både bunnplate og festeøye