LOBAS® PORTEN

GA-4-20-83
REV: 5

UNV-Heavy STD/ST TF

Installasjonsmanual – Assembly Instruction

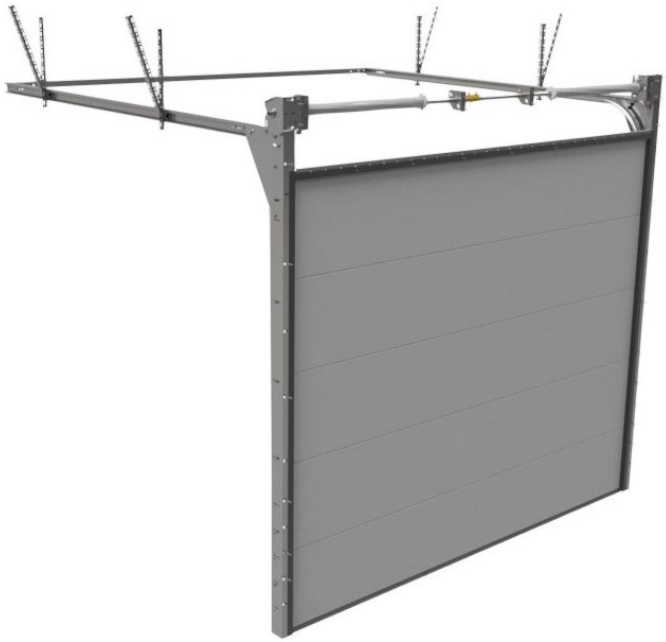

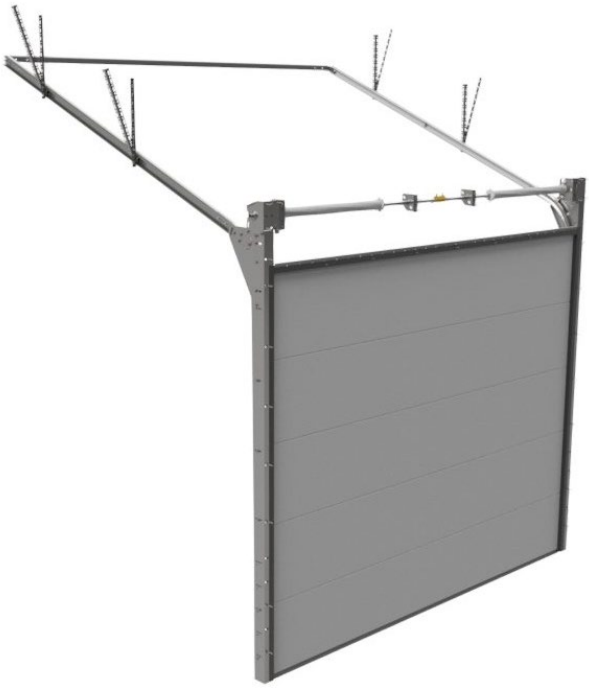

UNIVERSAL	HEAVY	TORSJON FREMME	EKSLUSIV

www.lobas.no
www.lobasporten.no

Garasjeporter
Garage doors

Innholdsfortegnelse - Content



	Beskrivelse	Description	Beskrivning
I-IV	Informasjon om dokumentet	Document information	Information om manualen
V	Sikkerhetskrav	Safety requirements	Säkerhetskrav
VI-XI	Medfølgende deler og skruer, systemoversikt. Nødvendig verktøy	Nuts and bolts. Tools required for assembling the door. System overview.	Medföjandedelar, skruv+ verktygsom behövs
1	Montering av vertikalskinner	Assembling vertical tracks	Montering av vertikalskena
2	Montering av endeplate og koblingsplate	Assembling brackets	Montering av övre ram och tätningslist
3	Montering av takskinner	Assembling horizontal tracks	Montering av anslutnings-platta och ändplattan
4	Montering av toppklips og pakning	Assembling sealing and attachments	Montering av horisontal skena
5	Montering av aksling og fjær	Assembling shafts and springs	Montering axel og fjäder
6	Montering av portelementer	Assembling door panels	Montera dörrelemnter
7	Justering av vaier og oppstramming av fjær	Adjusting cable and tightening spring	Justera vajer og uppstramming av fjäder
8	Problemløsing	Problem solving	Prolemlösning
9	Installajon av portåpner	Installing motorised opener	Installation av portöppnare
10	Bruk og vedlikehold	Use and maintenance	Använd och underhållsanv.
11	Demontering av port	Disassembling the door	Demontering av port
12	Vedlikeholds skjema	Maintenance log	Underhållsschem

I	Symboler	Symbols	Symboler
	Advarsel/Vær oppmerksom på risiko	Danger/Attention	Var uppmärksampå risker
	Visuell kontroll	Visual control	Visuell kontroll
	Manuell operasjon	Manual operation	Manuelltutförande
	Se appendiks	Information in appendix	Se bilga
	Oppmåling eller bruk av vater	Measure or level	Mätningoch vattenpass
	Tilleggsutstyr som kan legges til dersom det er ønskelig. Standardutstyr avhenger av portstørrelse.	Optional equipment that may be added if the buyer asks for it. The equipment may be standard depending on door dimensions.	Tilläggsutrustningsom kan läggastill. Standardutrustning beroende av portstorlek
	Ikke stram til skruer/muttre	Do not tighten bolts and nuts	Dra INTE till skruv och mutte
	Stram til skruer/muttre	Tighten bolts and nuts	Dra till skruv och mutte
II	Fargekoder i lysbildetittel	Colour codes in slide titles	Fargkoder i bild + tite
	Tilleggsutstyr	Optional equipment	Tilläggsutrusning
	Avhenger av portstørrelse	Dependent on door dimensions	Beroende på portstorlek
III	Bruksområde	Area of application	Andvändningsområde
	• Maks. portbredde: 6 m • Maks. porthøyde: 4 m • Maks. portvekt: 250 kg • Temperaturer: -20°C til +50°C • Luftfuktighet: 20-90% • Fjærens standard levetid: 15000 sykluser • Fjær med lengre levetid må presiseres ved bestilling	• Max door width: 6 m • Max door height: 4 m • Max door weight: 250 kg • Temperature range: -20°C to +50°C • Humidity: 20-90 % • Standard spring lifetime: 15000 cycles • Springs with longer lifetime must be specifically asked for when you order the product.	• Max portbredd: 6 m • Max porthöjd: 4 m • Max portvikt 250 kg • Temp: -20 C till +50 C • Luftfuktighet: 20-90% • Fjäderns livslängd 15 000 cyklar • Fjädrar med längre livslängd ska anges vid beställning.

IV	Informasjon	General information	Generell information
	• Denne manualen må overleveres til sluttbruker når installasjonene er fullført, og bruker må ta vare på denne for senere vedlikehold, reparasjoner, oppgraderinger etc. • Installasjonen må utføres i henhold til denne manualen. • Det anbefales å bruke profesjonell installatør dersom man ikke har nødvendig kompetanse eller utstyr. • Korrekt installert tilfredsstiller produktet alle krav i EN 13241-1. • Det anbefales at installatør fyller ut loggbok bakerst etter fullført installasjon. • Dersom portåpner skal benyttes må denne installeres i henhold til åpnerens installasjonsmanual.	• This manual must be delivered to the user of the door system at the same time as the parts, or after the assembly if a professional is performing the installation. • The owner of the door system must keep this document for maintenance, repair and disassembly purposes. • Assembling the door system must be performed as indicated in this document. • It is recommended to let a professional perform the installation of the door system. • A correctly installed door system meets all the requirements of the EN 13241-1 standard. • The person installing the door system should complete the documentation part at the end of this document. • If an automatic door opening system is installed, please follow the instructions in the appropriate installation manual.	• Denna manualen ska levereras till slutanvändarenn är installationen är klar. Användaren bör spara den för underhåll, reparationer och uppgraderingar etc. • Installationen ska utföras enligt till denna manual. • Det rekommenderas att anlita en proffesionell installatör om man saknar kompetenseller verktygen. • Korrekt installerad port uppår alla krav i EN 13241-1. • Rekommendation att installatör fyller i loggboken efter fullgjord installation. • Om portlöppnare ska installeras ska portöpparens egna installationsmanual användas för det.

V	Sikkerhetskrav ved montering og bruk	Safety requirements for assembly and use	Säkerhetskrav vid montering och användning
	• Pass på at strømmen er skrudd av når du eller en installatør jobber med elektriske komponenter på porten. • Aldri hopp over sikkerhetsoperasjoner eller monteringen av sikkerhetsutstyr. • Dersom en legger til, eller lar være å bruke, enkelte deler kan dette ha innvirkning på systemets funksjonalitet og sikring. Det er derfor anbefalt å ikke gjøre dette. • Enkelte deler kan ha skarpe kanter, det er derfor lurt å bruke hansker. • Dersom du oppdager skade på deler før, under eller etter montering bør du ta kontakt med forhandler for å evaluere skaden innvirkning på portens funksjonalitet og sikring. • Pass på at du står å jobber på et stabilt underlag, spesielt når du skal opp i høyden for å montere takskinner og lignende. • Sikre at barn og dyr ikke har adgang til arbeidsplassen. • Bruk egnet verktøy.	• Make sure that the power is switched off and remains switched off during all electrical operations. • Never bridge safety operations. • Adding or omitting parts can affect the door operation and thus the safety of the equipment. This is therefore strongly discouraged. • Some parts may contain sharp edges. It is recommended to use gloves. • If the equipment has signs of damage and wear, please contact a professional to examine the risks. • Ensure that your work environment is stable and secure. • Ensure that children and animals are prevented from entering the work environment during the assembly operation. • Use the appropriate tools.	• Strömmen ska vara avstängd när du eller installatör arbetar med elektriska delar på porten. • Hoppa aldrig över säkerhet eller montering av säkerhetsutrustning. • Om man lägger till eller utesluter enstaka delar kan detta ha en inverkan på systemets funktion och säkerhet. Stark avrådan från detta. • Vissa delar kan ha vassa kanter, använd gärna handskar. • Om du upptäcker skada på delarföre, under eller efter montering bör du kontakta säljande företag för att minska inverkan på funktion och säkerhet. • Se till att stå på ett stabilt underlag, särskillt när man ska upppå höjdenoch montera takskenor och liknande. • Säkra upp att barn och djur inte kommer in på arbetsplatsen. • Använd rätt verktyg.

VI Deler/Parts

Tilleggsutstyr
Avhenger av portstørrelse.

1x Overkarm
2x Aksling
1x Avstandsskinne
2x Horisontalskinne
3x Tetningslist
2x Vertikalskinne
2x Karmskinne



2x Koblingsplate
2x Connection plate
2x Anslutningsplatta

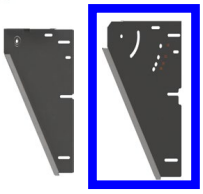

Koblingsplate forsterkning Del 1



Koblingsplate forsterkning Del 2

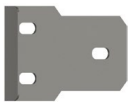

6x Sleide
6x Attachment plate
6x Fästplatta



2x Endeplate
2x Bearing plate
2x Ändeplatta



2x Buet skinne
2x Radius track
2x Böjd skena



2x Festevinkel
2x Attachment angle rear spacer
2x Vibkelhärb



1-2x Fjærbruddsikring
1-2x Spring break device
1-2x Fjäderbrottsäkring



1-2x Torsjonsfjær
1-2x Torsion spring
1-2x Torsionfjäder



2x Trommel
2x Drum
2x Vajerrulle



2x Lager
2x Bearing
2x Lager



5x Kile

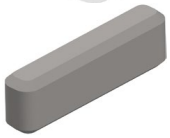

8x Opphengsstag 50cm
8x Dexion 50cm
8x Upphängningsstag



1x Kobling
1x Coupler
1x Mittkopling



Portelementer
Door panel
Portblad

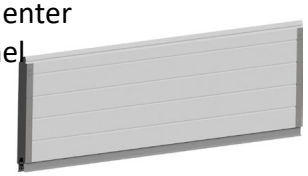

2x Bunnbrakett
2x Bottom bracket
2x Bottenrullhållare



1x Portåpner-feste
1x Operator plate
1x Portöppnarfäste



2x Vaier
2x Lifting cable
2x Vajer



Trinser med bolt
Roller
Rulle med bult



Sidehengsel
Roller Carrier
Rullhållare



Midt hengsler
Hinges
Midttgångjärn

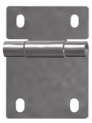

2x Toppbrakett
2x Top bracket
2x Toppfäste



1-2x Midtplate TF
1-2x Front Center Bearing plate
1-2x Mittplatta TF

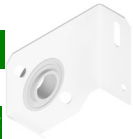

1x Bøylegrep
1x Door handle
1x Handtag



2x Oppspenningsstang
2x Tension bar
2x Fjäderspänning

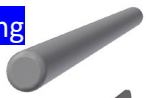

Portavstiverfeste
Strut plate
Portstabiliseringsfäste



Portavstiver
Strut
Portstabilisering



Systemoversikt
UNV-Heavy STD TF

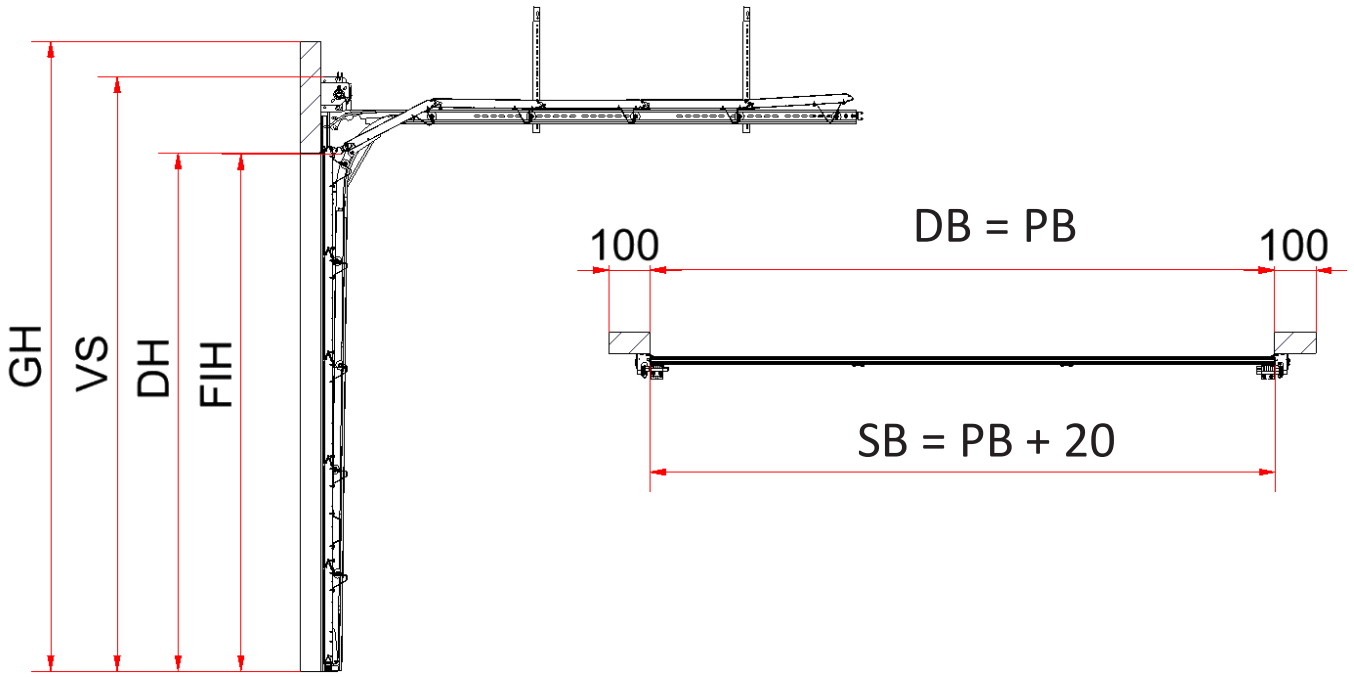

DH	Dagslyshøyde
DB	Dagslysbredde
OH	Overhøyde
VS	Vertikalskinne
GH	Garasjehøyde
GB	Garasjebredde
FIH	Fri innkjøringshøyde
PB	Portbredde
SB	Seksjonsbredde

	GH = VS + 10 FIH = DH
	GH = VS + 10 FIH = DH

Manuell & Motor
OH ≥ 425 mm
VS = DH + 415 mm

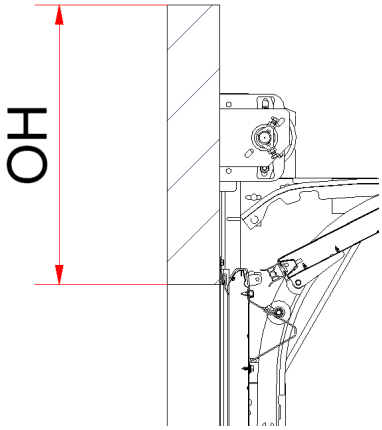

Systemoversikt
UNV-Heavy ST TF

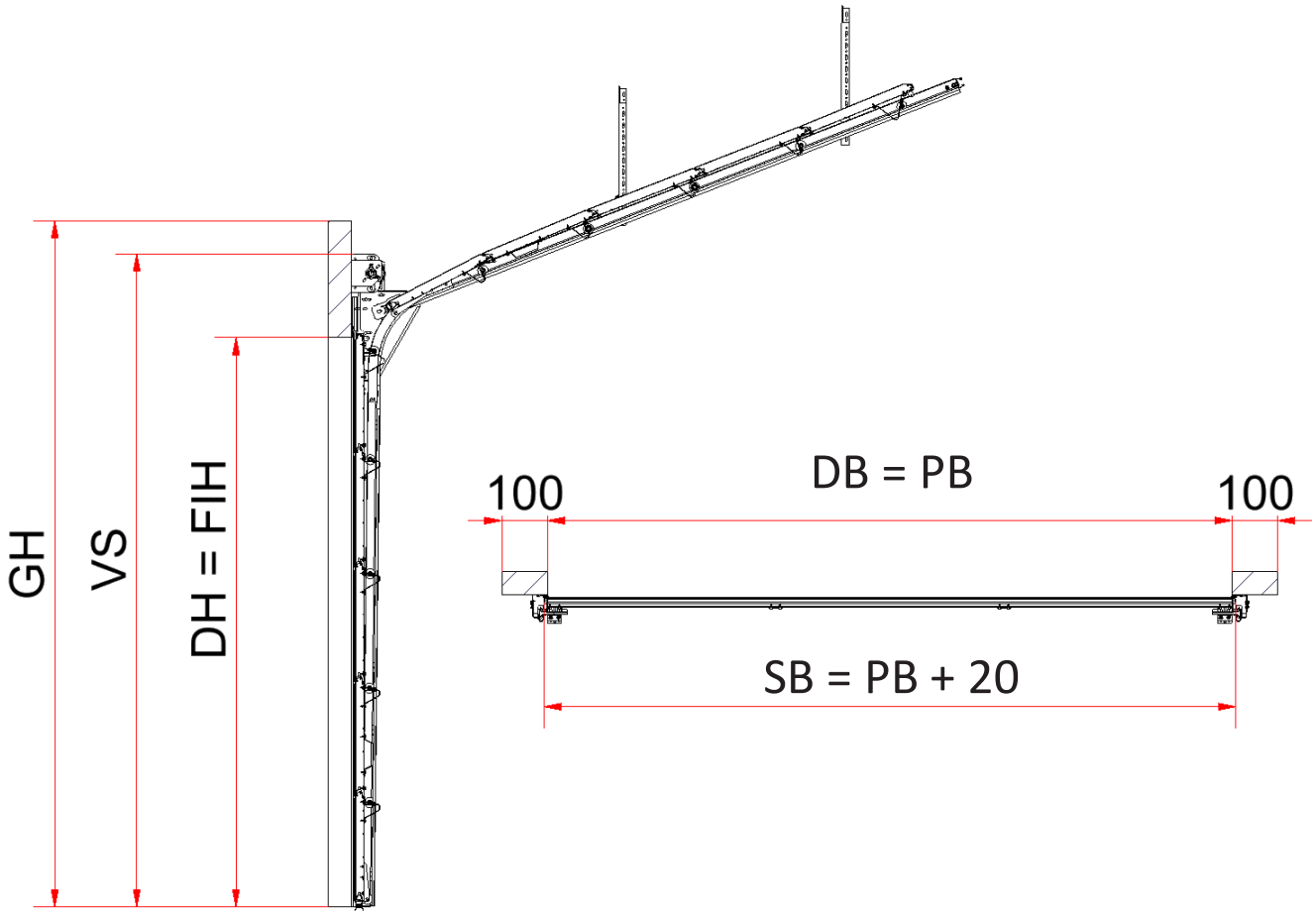

DH	Dagslyshøyde
DB	Dagslysbredde
OH	Overhøyde
VS	Vertikalskinne
GH	Garasjehøyde
GB	Garasjebredde
FIH	Fri innkjøringshøyde
PB	Portbredde
SB	Seksjonsbredde

	GH = VS + 10 FIH = DH
	GH = VS + 10 FIH = DH

Manuell & Motor
OH ≥ 425 mm
VS = DH + 415 mm

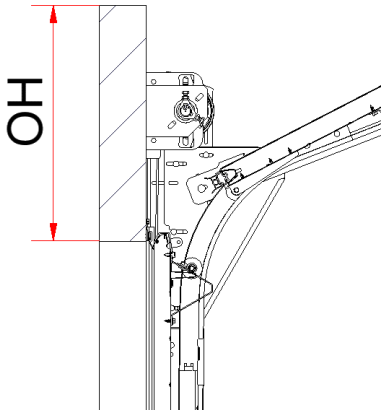

VIII	Liftmaster portåpnere	Liftmaster engines	Liftmaster portöppn.

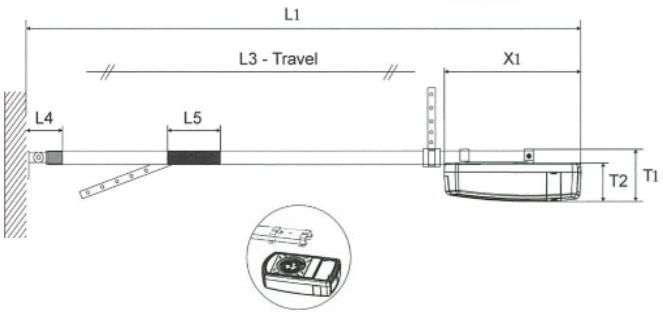

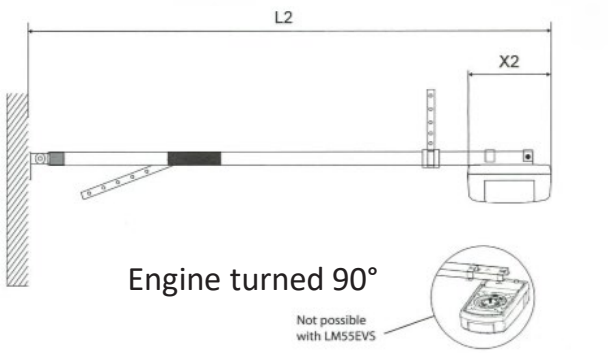

LM80EVF	LM100EVF	LM130EVF	C-Rail	Porthøyde Door height (m)	L1 (mm)	L2 (mm)	T1 (mm)
X	X	X	8023CR5	2,2	3271	3151	142
X	X	X	8323CR5	2,2	3271	3151	142
X	X	X	8025CR5	2,4	3460	3340	142
X	X	X	8030CR5	2,9	3881	3761	142
X	X	X	840CR5*	3,9	4954	4834	

** Kan kun brukes sammen med 8030CR5*
** Can only be used together with 8030CR5*

IX	Liftmaster portåpner	Liftmaster engines	Liftmaster portöppn.

Motorer/Engines/Motorer:

Modell	Maks portbredde (m)	Maks porthøyde (m)	Maks Portvekt (kg.)
LM80EVF	5,50	3,00	130
LM100EVF	5,75	3,25	150
LM130EVF	6,00	3,50	200
BS400N	3,00	2,30	90
LM3800W	5,50	3,00	130

X	Skruer og muttere Skruepose: Antall	Bolts and nuts Bag reference: Quantity	Skruvar och muttrar Skruvpåse: Antal

A 109526 – Self tapping screw 6,3x17

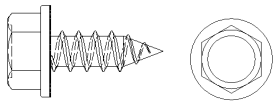

Bag:
L-95: 67
Xx L-96: 4
Yx L-97: 8
Yx L-99: 12

B 101704 – Treskrue 6x30

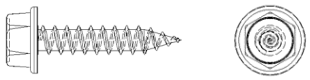

Bag:
2/3x L-04: 4

C 101706 – Treskrue 8x45

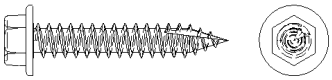

Bag:
L-47: 20
2 x L-161: 8
2 x L-57: 4
L-67: 8

D 105770 M8 Tensiflens mutter

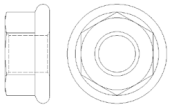

Bag:
2 x L-57: 8
L-147: 28
2/3x L-103: 8

E 101754 – M6 Tensiflens mutter

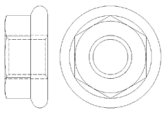

Bag:
2 x L-161: 4
L-58: 2

F 111002 M6x12

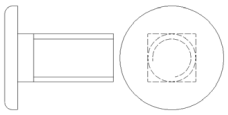

Bag:
2 x L-161: 4

G 112841 – Clevis pin x2 + 112842 – Låsepinn x2



Bag:
L-110: 1

H 111001 - Track bolt – M8x17

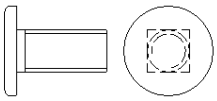

Bag:
2/3x L-103: 8

I 107456 - 6,3x18 TEK skrue med borspiss

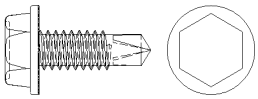

Bag:
L-83: 4
Yx L-97: 8
Yx L-99: 12

J 101743 - M8x25 Sekskantskrue DIN 933

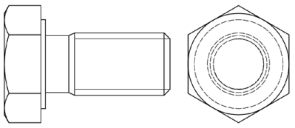

Bag:
L-39: 2
2 x L-57: 2

K 101755 - M8 sekskantmutter DIN 934

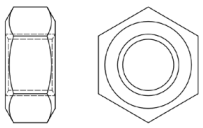

Bag:
L-39: 2

L 109527 – Track bolt – M8x10,5

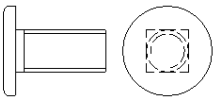

Bag:
L-147: 28

M 101742 - DIN 933 8x16 mm

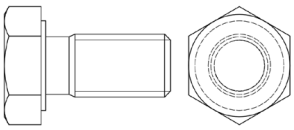

Bag:
2 x L-57: 6

N 105771 M10 Tensiflens mutter

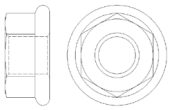

Bag:
L-67: 4

O 101742 - DIN 933 10x16 mm

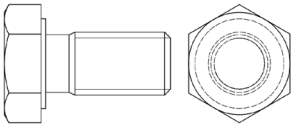

Bag:
L-67: 4

X = Antall hengsler / X = Number of hinges
Y = Antall portavstivere / Y = Number of hinges

Tilleggsutstyr / Optional equipment
Avhenger av portstørrelse / Depends on door dimensions

XI	Verktøy	Tools	Verktyg









≥ 5 m















1	Oppmåling av portåpning	Measurement of garage doorway	Uppmätning av portöppning

X = Skjevhet i gulv
X = Variations in the floor
X = Skevhet i golv

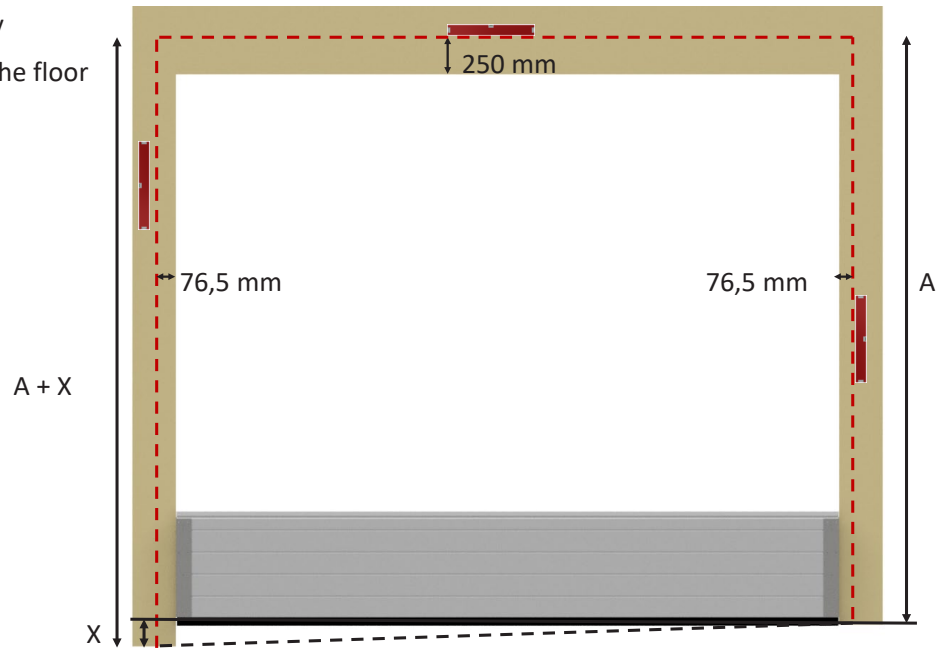

1-1	Posisjonering av karmskinner	Positioning tracks	Placering av ramskenor

X = Skjevhet i gulv
X = Variations in the floor
X = Skevhet i golv

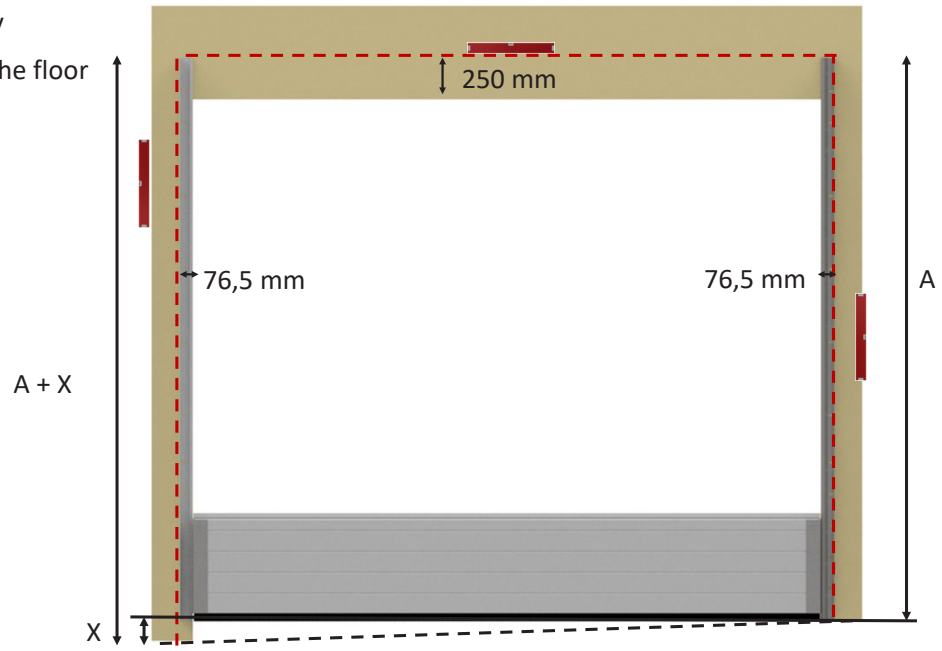

1-2	Montering av tetningslist	Assembling Side seal	Montering tätningslist

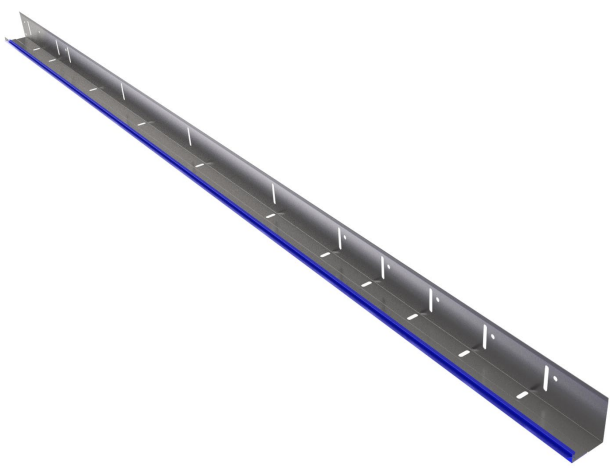

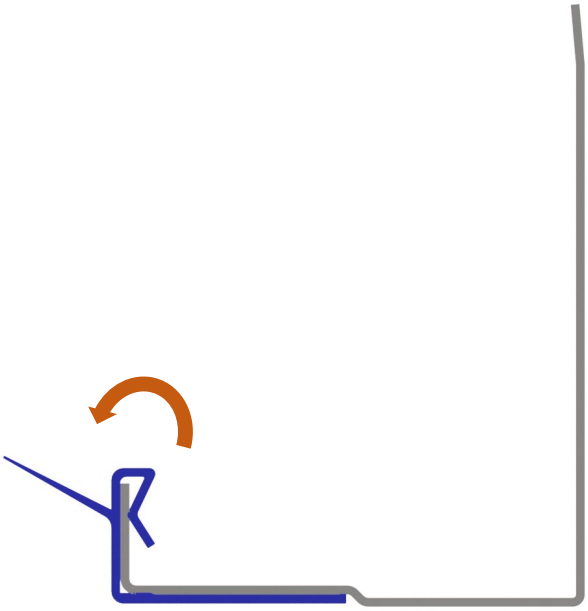

1-3	Kapping av tetningslist på karmskinne	Cutting the side seal.	Korta av tätnigslist på vertikal skena

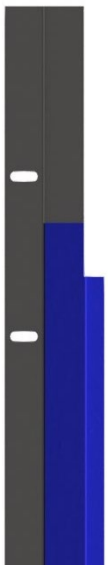

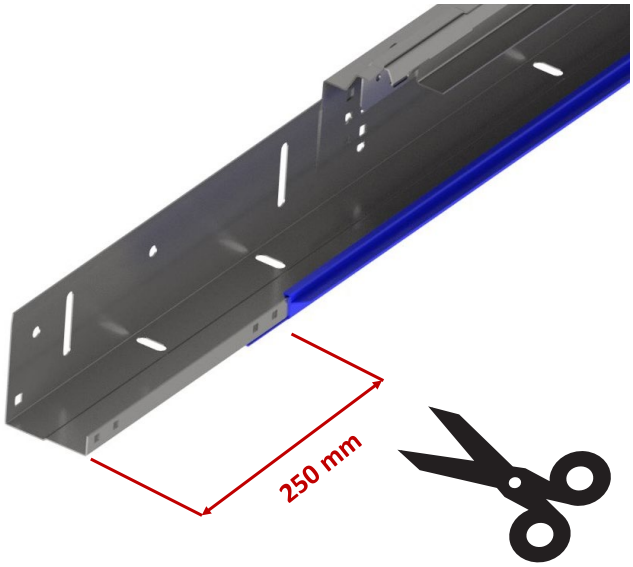

1-4 Posisjonering av karmskinner | Positioning frame profile | Positionering ramskena

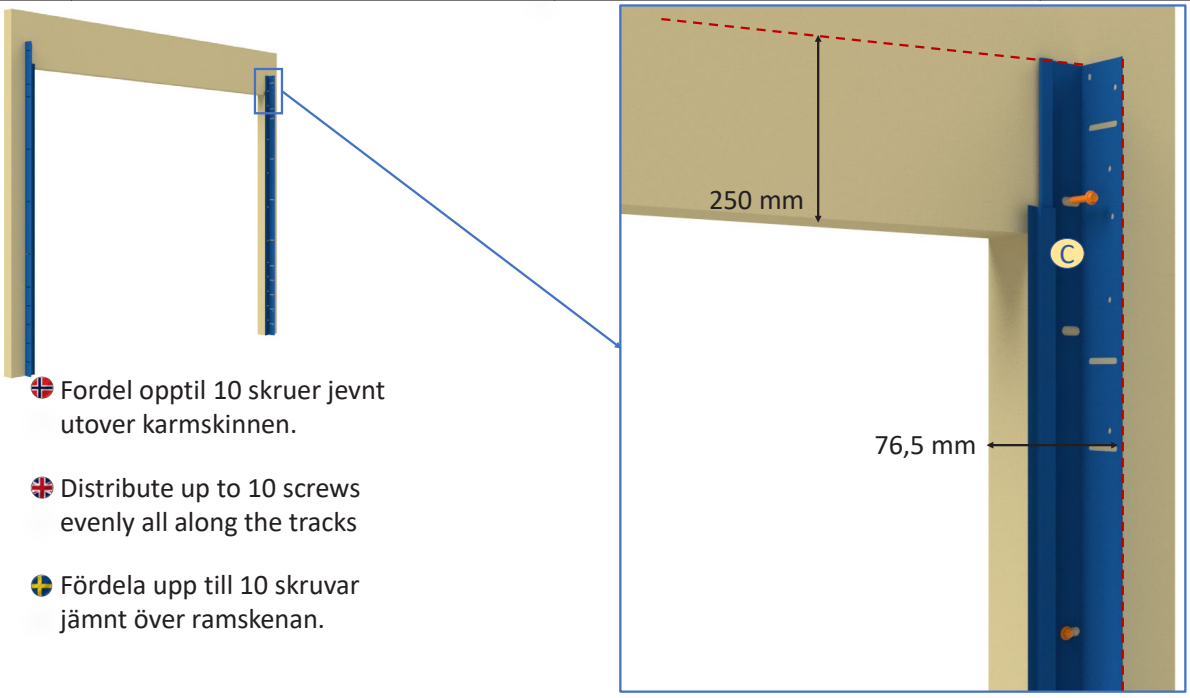

Fordel opptil 10 skruer jevnt utover karmskinnen.

Distribute up to 10 screws evenly all along the tracks

Fördela upp till 10 skruvar jämnt över ramskenan.

Pose/Bag: L-47

1-5 Montering av vertikalskinner | Assembling vertical tracks | Montering av vertikalskena

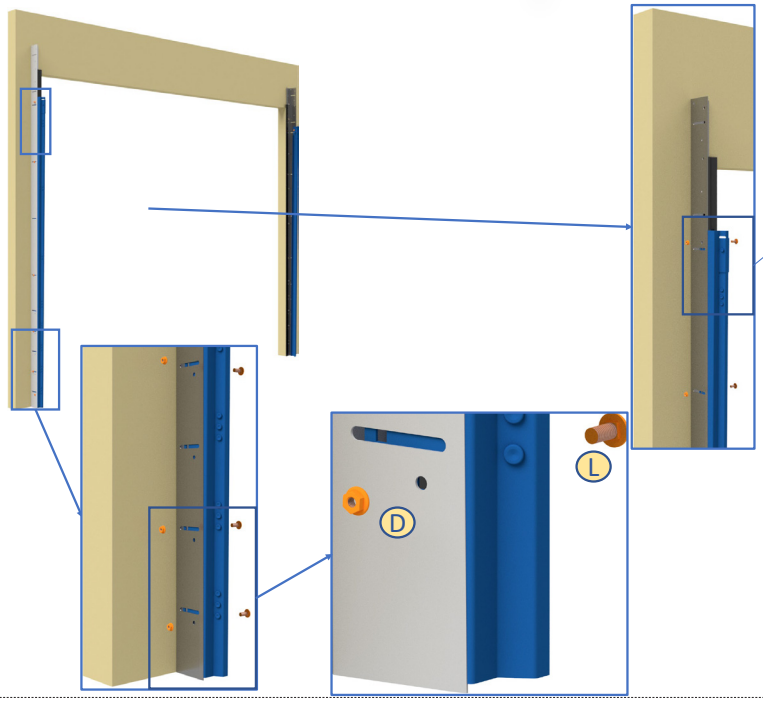

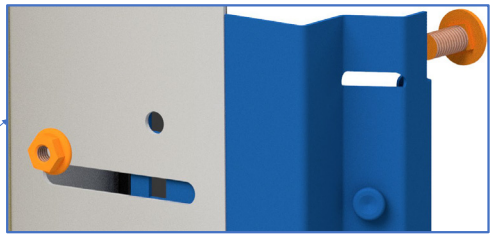

Fordel skruer jevnt utover vertikalskinnen. Den øverste og nederste skruen settes i sirkulære hull

Distribute screws evenly all along the tracks. The top and bottom screw is inserted in circular holes

Födela skruvarna jämnt över den vertikalaskena. De övre och nedre skruvarna sätts in i circkulära hål.

Pose/Bag: L-147

2	Montering av overkarm og tetn.list	Assembling lintel profile and top seal	Montering av övre ram och tätningslist

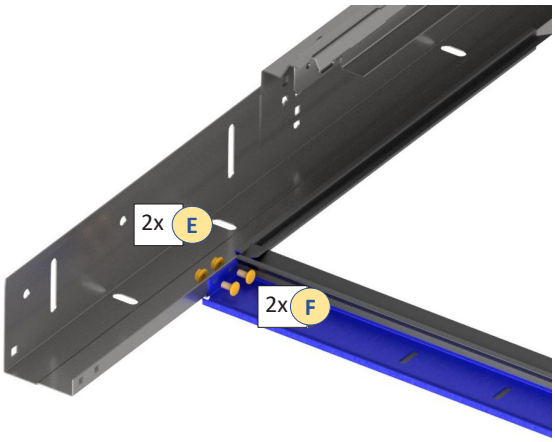

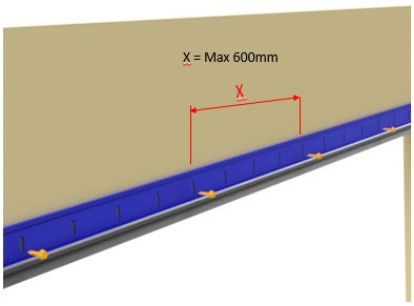

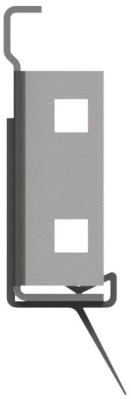

Pose/Bag:
L-161
L-04

3	Skråløft: Koblingsplate og endeplate	Inclined lift: Connection plate and Bearing plate.	Lutande lyft: Anslutningsplatta och Ändplattan



- Ikke stram skruene
- Do not tighten screws
- Dra inte åt skruvarna

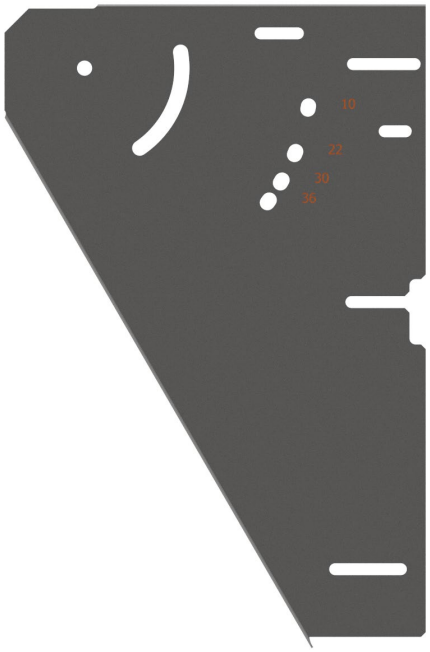

- Forsterkningsplater posisjoneres i hull tilsvarende nødvendig vinkel på takskinner.
- The reinforcement brackets must be positioned in holes corrsponding to the desired angle of the horiozontal tracks.
- Förstärkningsplåtar är placerade i hål som motsvarar önskad vinkel på horisontal skena.

Pose/Bag: L-103

3-1	Skråløft: Koblingsplate og endeplate	Inclined lift: Connection plate and Bearing plate.	Lutande lyft: Anslutningsplatta och Ändplattan.



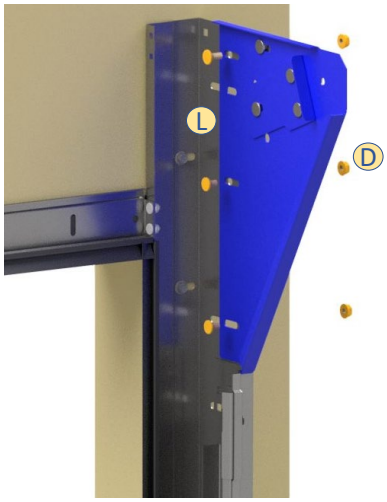

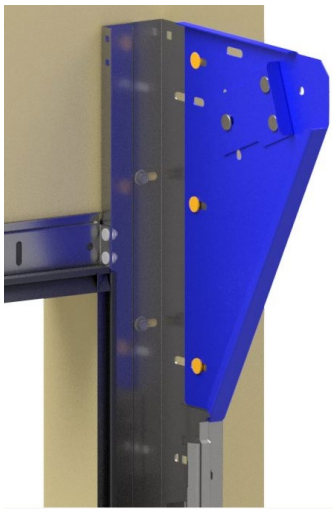

- Ikke stram skruene
- Do not tighten screws
- Dra inte åt skruvarna

Pose/Bag: L-147

3-2	Skråløft: Sleide	Inclined lift: Attachment plate	Lutande lyft: Fästplatta





- Ikke stram skruene
- Do not tighten screws
- Dra inte åt skruvarna

Pose/Bag: L-39

3-3	Koblingsplate og endeplate	Assembling Connecting plate	Anslutningsplatta och ändplattan

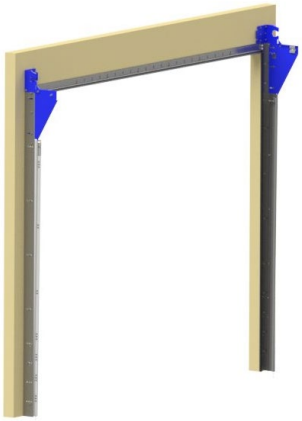

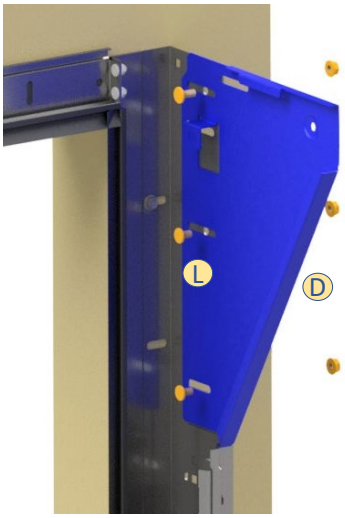

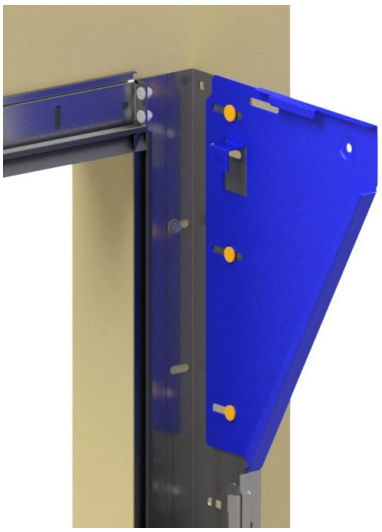

- Ikke stram skruene
- Do not tighten screws
- Dra inte åt skruvarna

Pose/Bag: L-147

3-4	Sleide	Attachment plate	Fästplatta

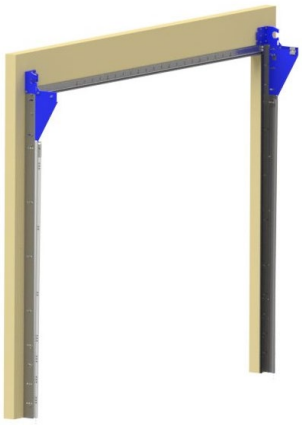

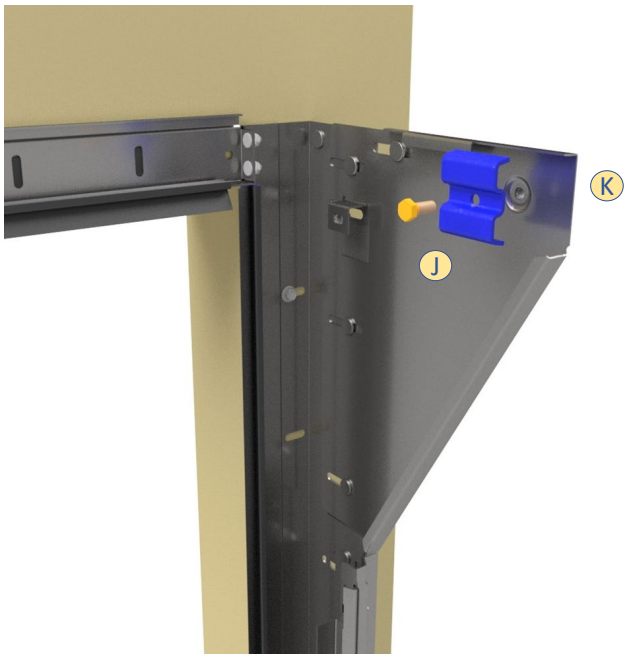

- Ikke stram skruene
- Do not tighten screws
- Dra inte åt skruvarna

Pose/Bag: L-39

3-5	Montering av endeplate	Bearing plate	Ändplattan

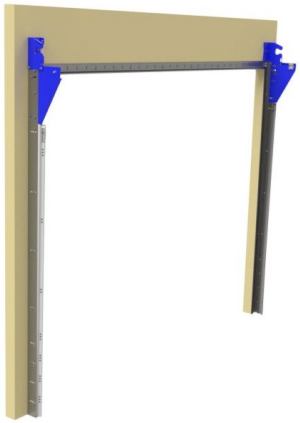

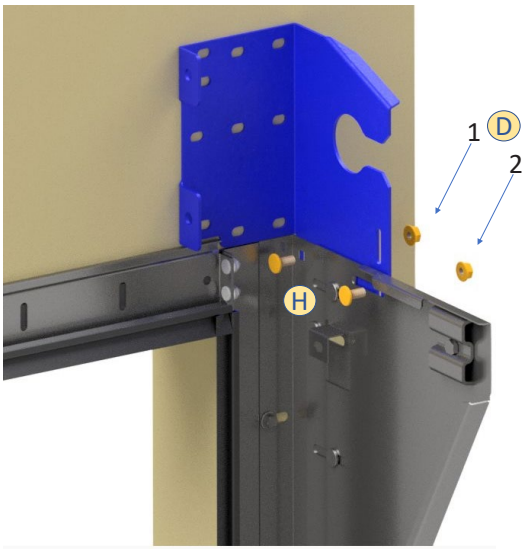

Stram til mutter 1
IKKE stram til mutter 2

Tighten nut 1
DO NOT tighten nut 2

Dra åt mutte 1
Dra INTE åt muttrarna 2 och 3

Pose/Bag: L-103

3-6	Montering av endeplate	Bearing plate	Ändplattan

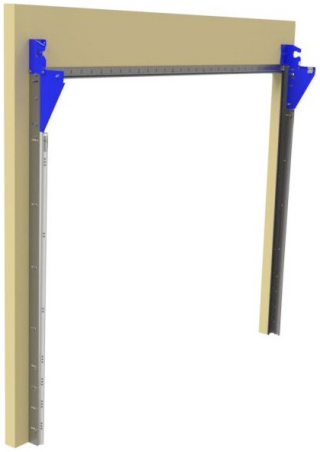



Pose/Bag: L-161

3-7	Montering av løs bue	Assemble radius tracks	Montering böyd skena

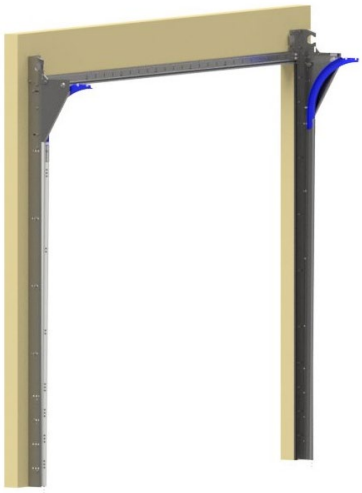

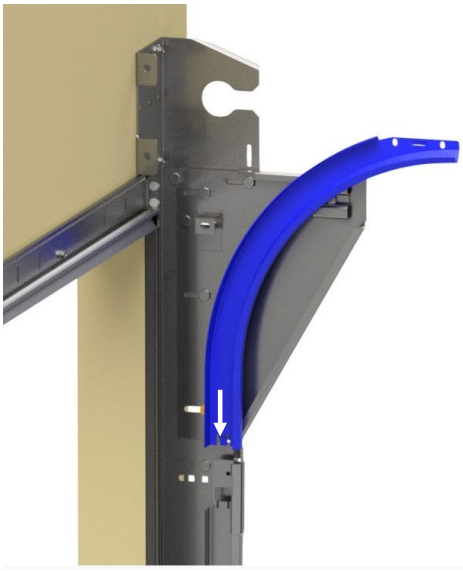

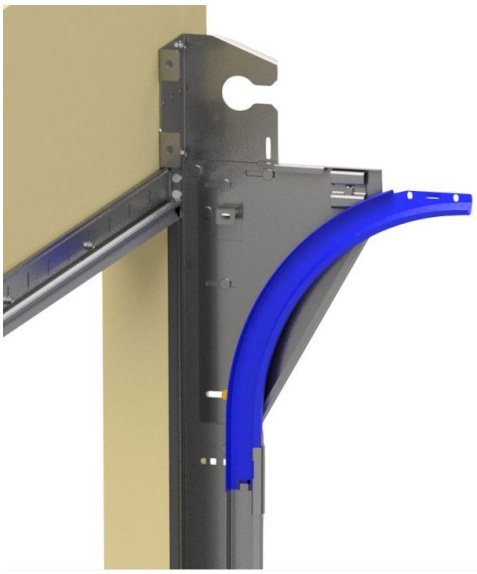

4	Montering av horisontalskinner	Assembling horisontal tracks	Montering horisontal skena

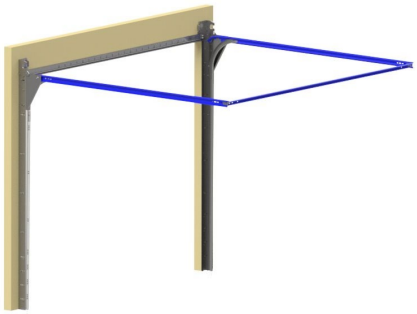

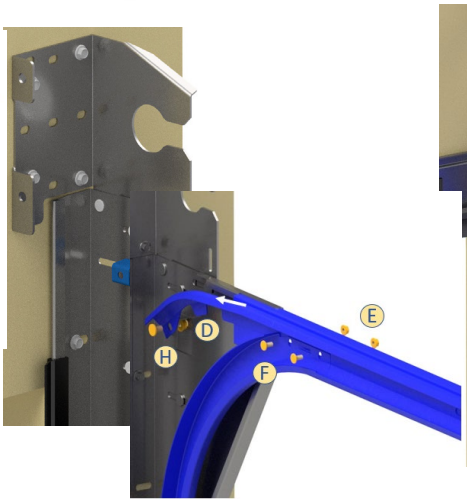

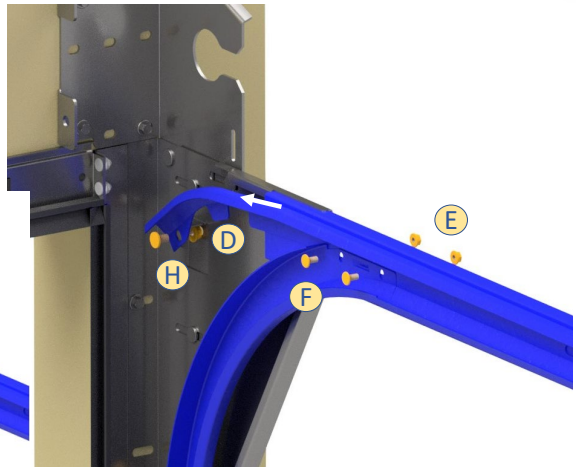

- Ikke stram skruene
- Do not tighten screws
- Dra inte åt skruvarna

Tips: Bruk tau til å holde takskinner på plass mens du monterer.

Tip: Use ropes to maintain tracks in position while assembling.

Tips: Använd rep för att hålla takräcke på plats när du installerar.

Pose/Bag:
L-161
L-103

4-1	Montering av horisontal skinna	Installation of horisontal tracks	Montering horisontal skena

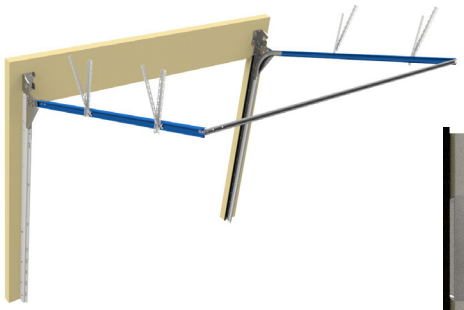

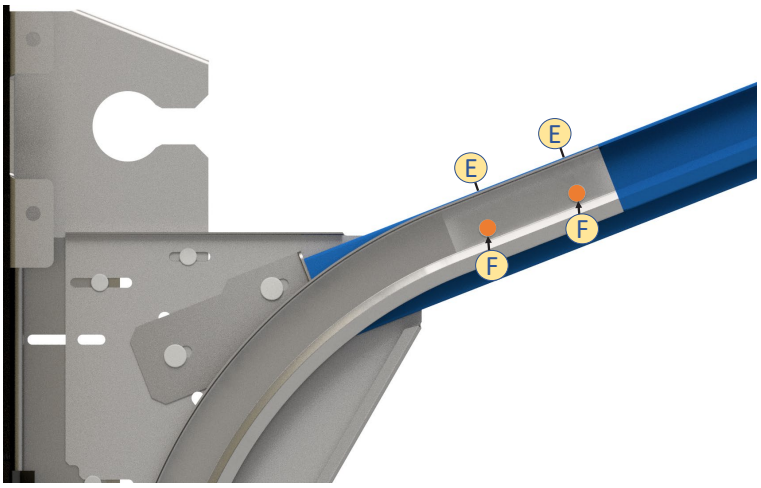

Pose/Bag:
L-161

4-2	Montering av opphengsvinkler	Assembling roof attachments	Montering Fästplatta

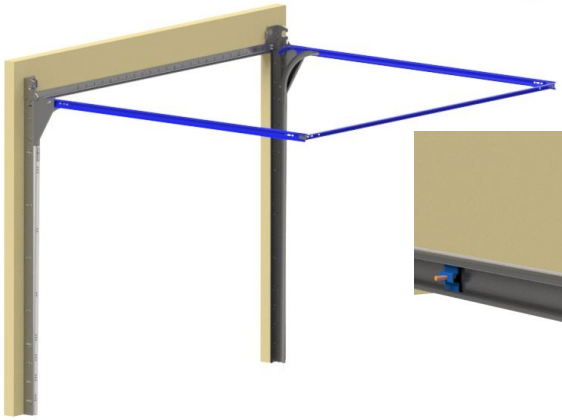

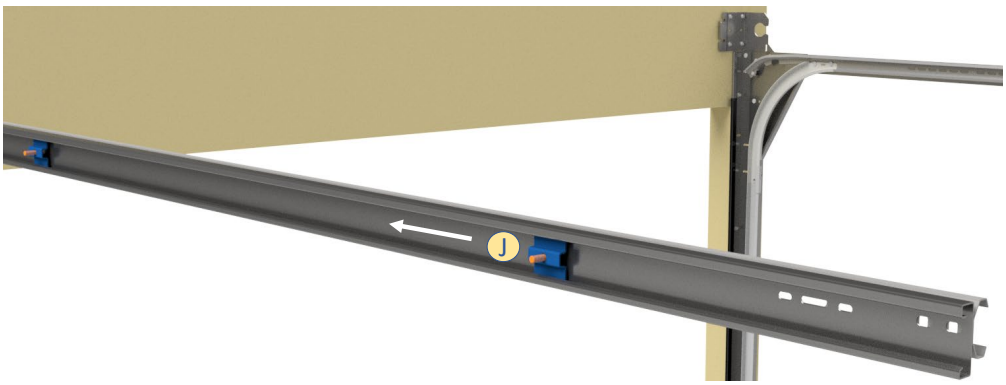

Pose/Bag: L-57

4-3	Montering av avstandsskinne	Assembling rear spacer	Montering av Avståndskena

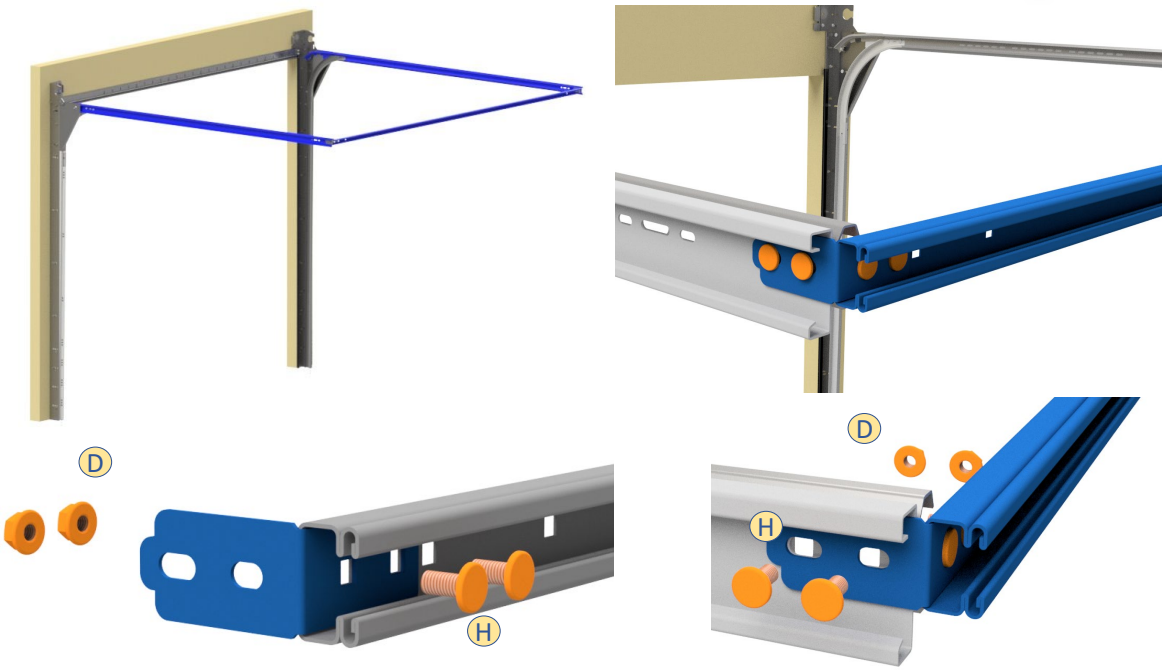

Pose/Bag: L-103

4-4	Montering av opphengsvinkler	Assembling roof attachments	Montera Upphängningsvinkler

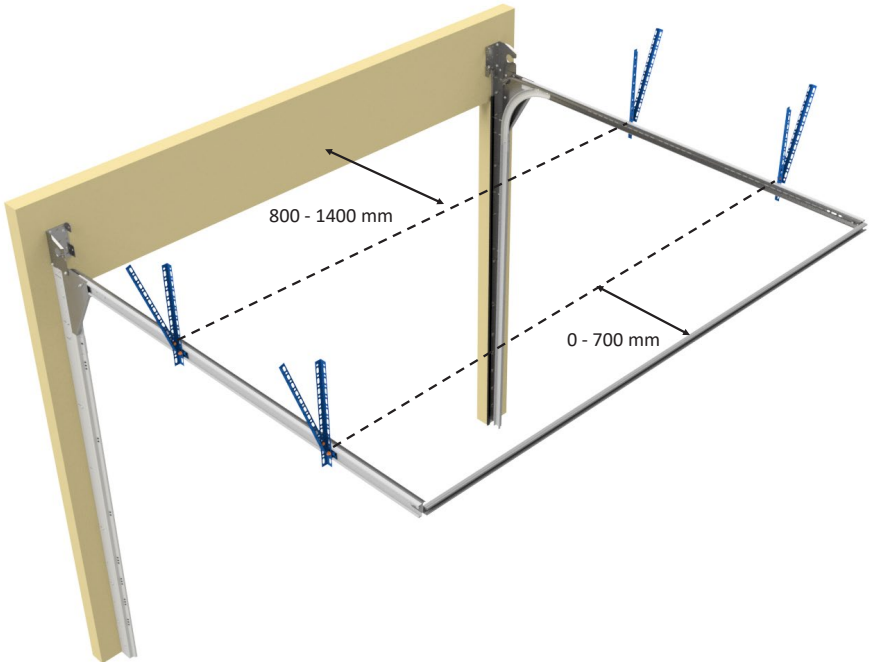

4-5	Montering av opphengsstag	Assembling roof attachments	Montera Upphängningsvinkler

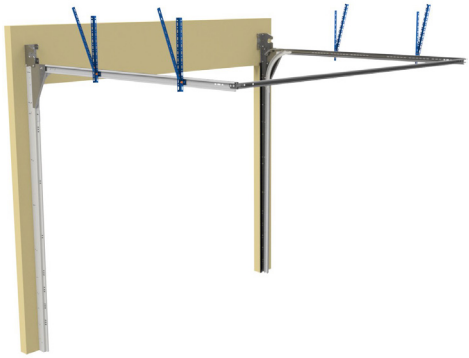

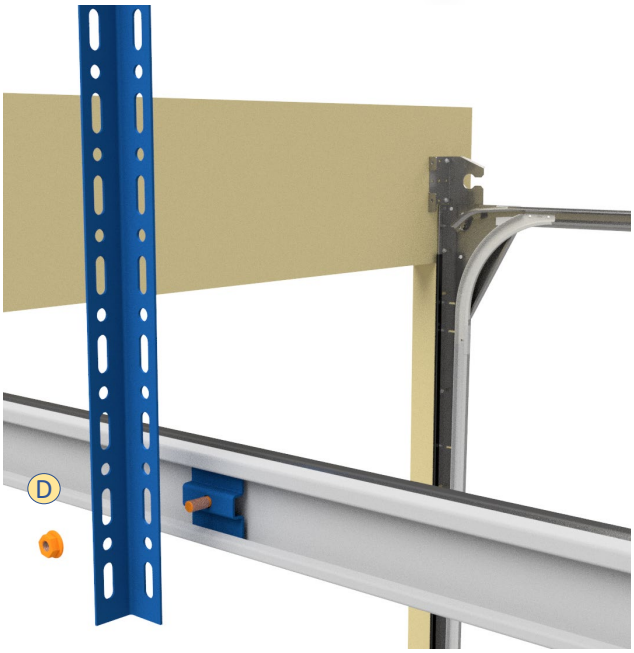

Pose/Bag:
L-57

4-6	Montering av opphengsstag	Assembling roof attachments	Montera Upphängningsvinkler

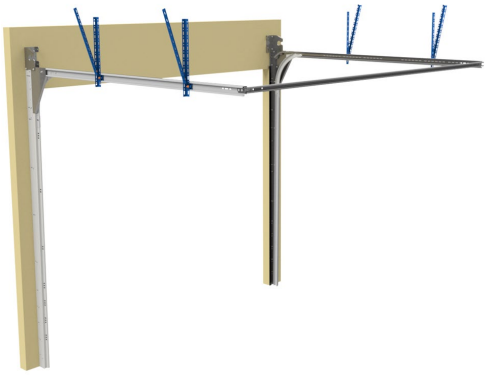

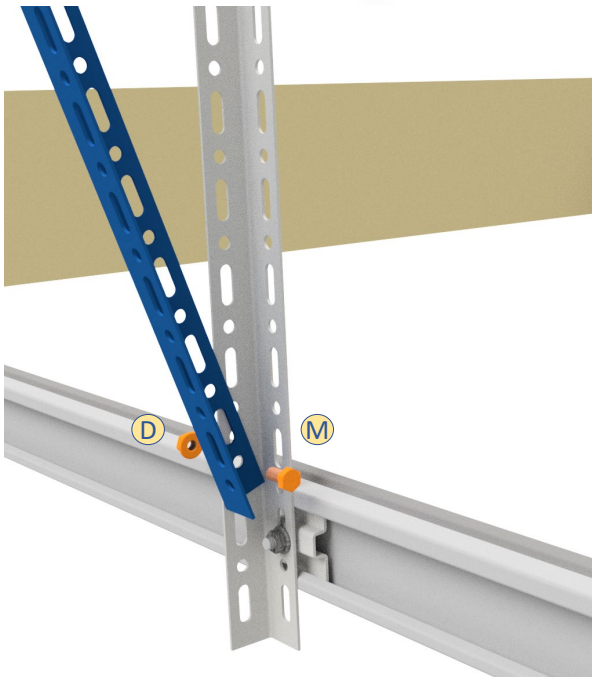

Pose/Bag:
L-57

4-7	Justering av takskinner	Assembling horisontal tracks	Justering av horisontal skena

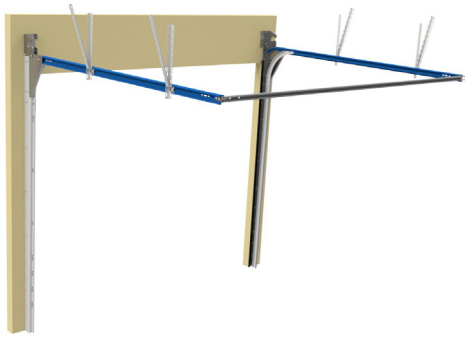

Kontakt mellom skinne og koblingsplate.

Contact between tracks and Connector Plate

Kontakt mellan skena och anslutningsplatta

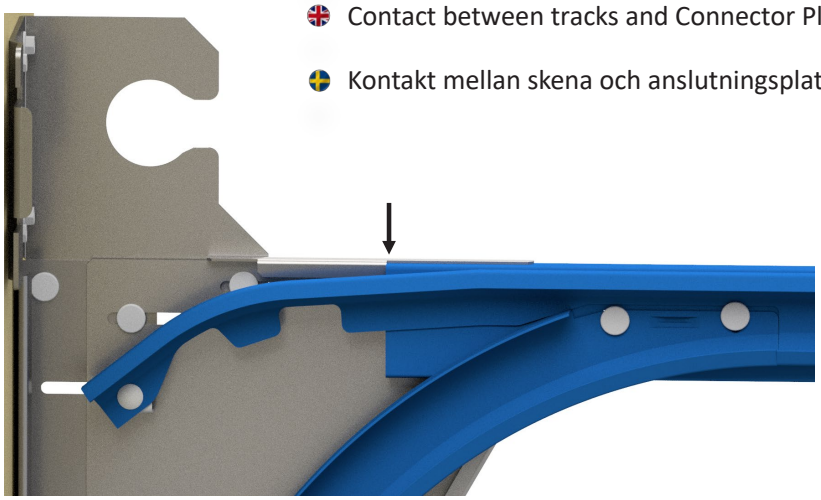

Ikke stram skruene

Do not tighten screws

Dra inte åt skruvarna

4-8	Skråløft: Justering av horisontal skinnen	Assembling horisontal tracks	Justering av horisontal skena

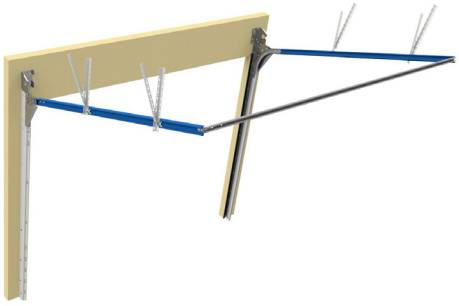

Kontakt mellom skinne og koblingsplate.

Contact between tracks and Connector Plate

Kontakt mellan skena och anslutningsplatta

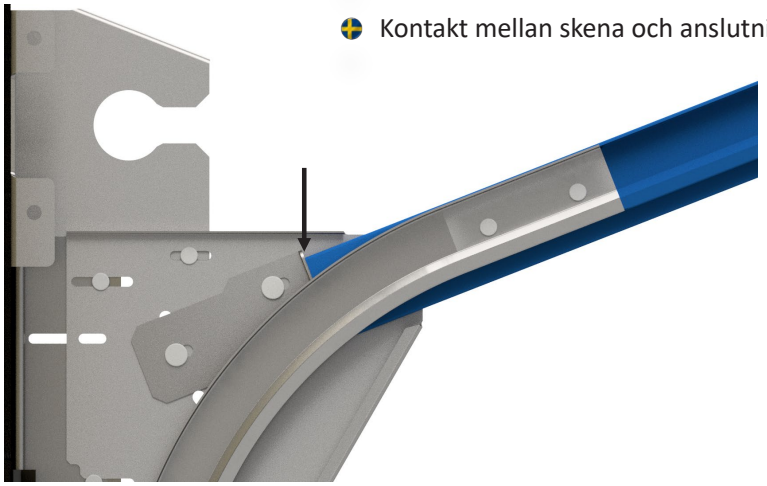

Ikke stram skruene

Do not tighten screws

Dra inte åt skruvarna

4-9	Stram mutter - Fest sleide	Tighten nut – Attach slider	Dra åt mutter - Fästplatte



4-10	Skråløft: Stram mutter - Fest sleide og forsterkningsplater	Tighten nut – Attach attachment plate and reinforcements	Dra åt muttern – Fäst fästplatta och förstärkningsplattor

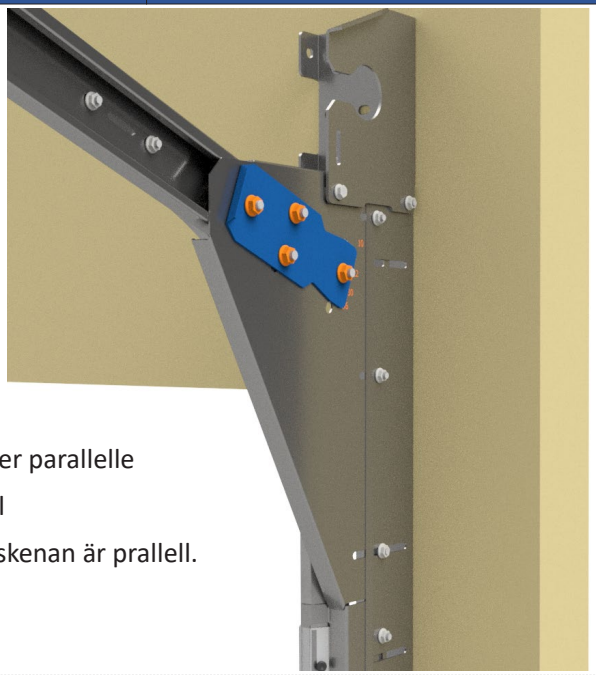

- Kontroller at horisontal skinnen er parallelle
- Verify that the tracsk are parallel
- Kontrollera att den horisontella skenan är prallell.

4-11	Justering av horisontal skinner	Ajusting horisontal tracks	Justering av horisontal skena

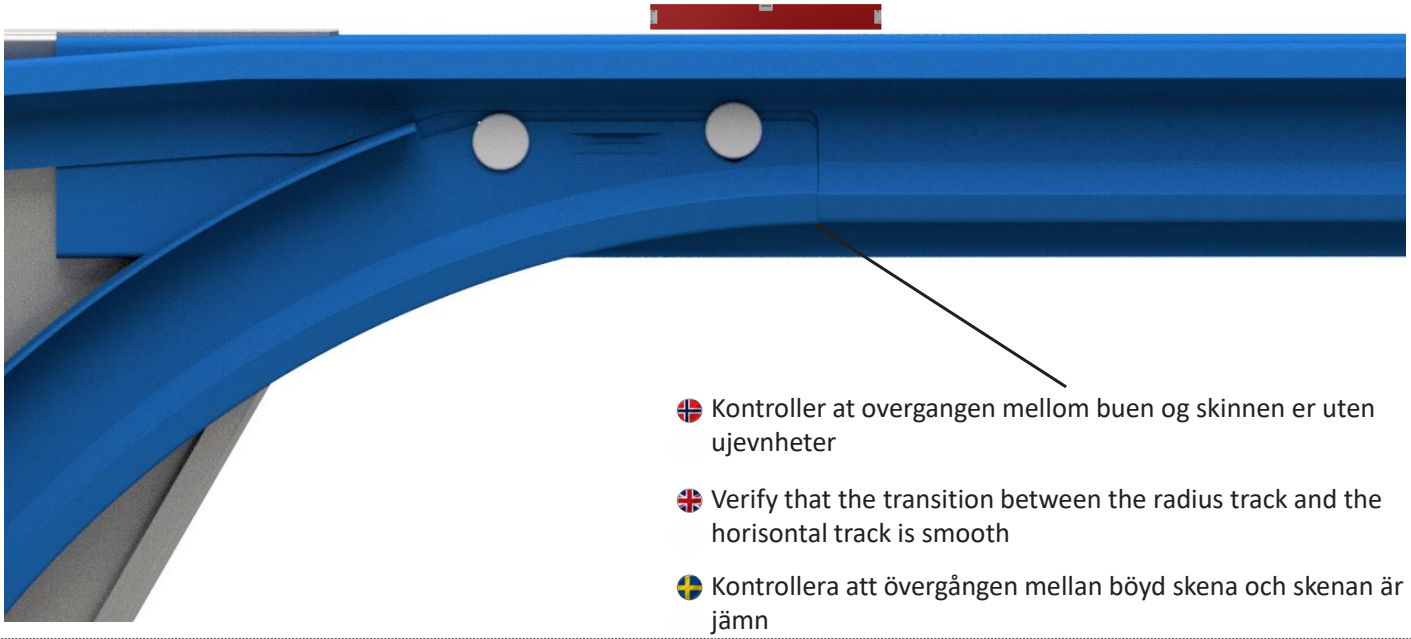

Kontroller at overgangen mellom buen og skinnen er uten ujevnheter

Verify that the transition between the radius track and the horisontal track is smooth

Kontrollera att övergången mellan böyd skena och skenan är jämn

4-12	Stram skruer	Tighten screws	Dra åt muttrarna

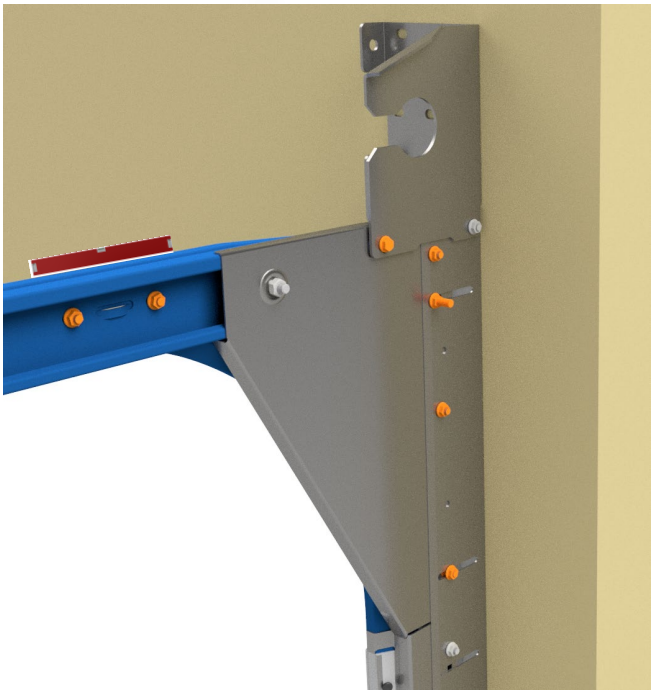

4-13 Justering av horisontal skinner | Assembling horisontal tracks | Justering av horisontal skena

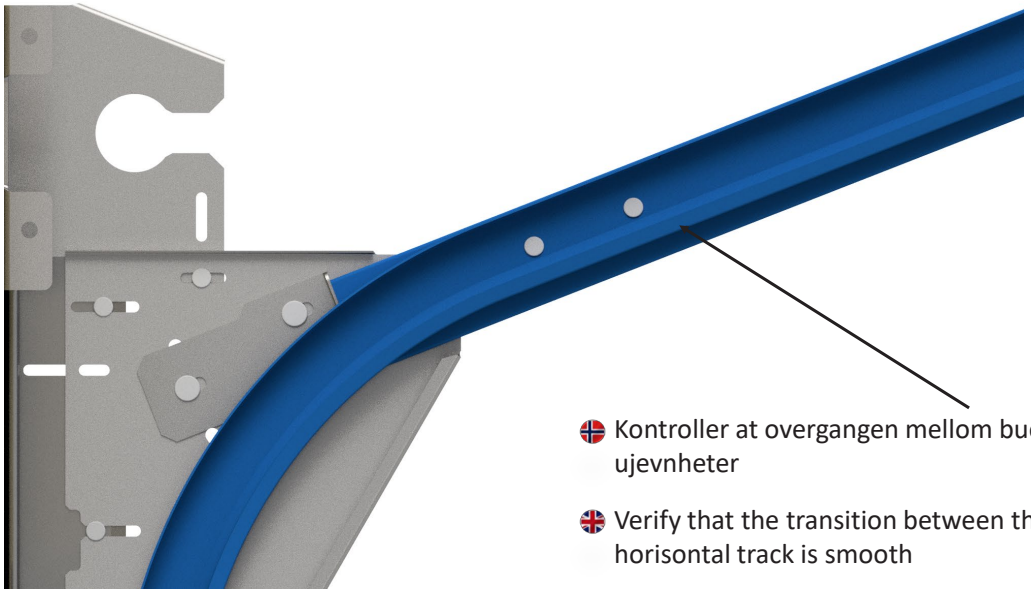

Kontroller at overgangen mellom buen og skinnen er uten ujevnheter

Verify that the transition between the radius track and the horisontal track is smooth

Kontrollera att övergången mellan böyd skena och skenan är jämn

4-14 Skråløft: Stram skruer | Tighten screws | Dra åt skruvarna

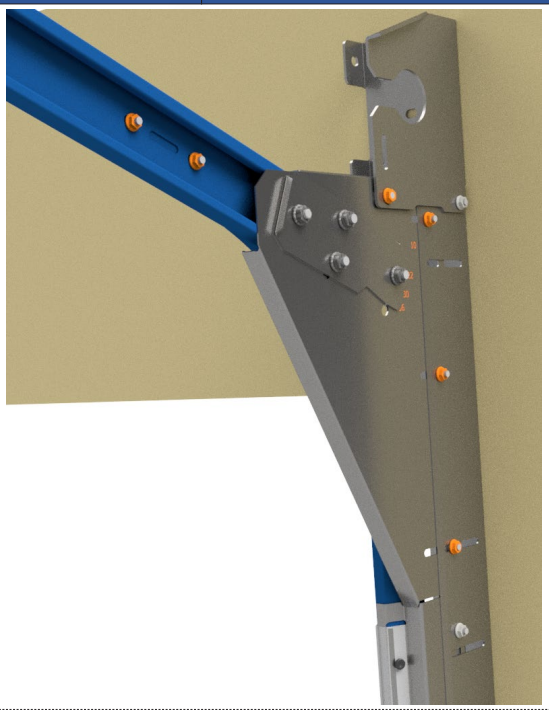

4-15	Kontrol av diagonal	Control the diagonal	Kontroll av diagonal

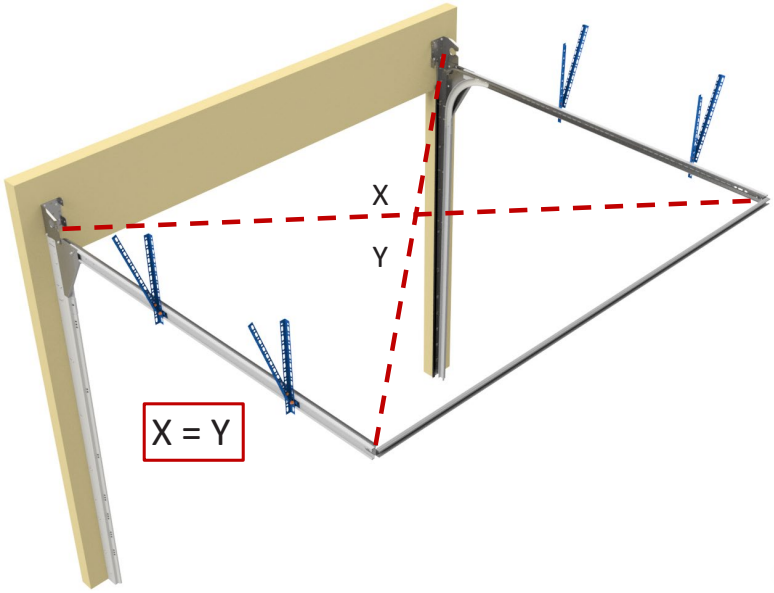

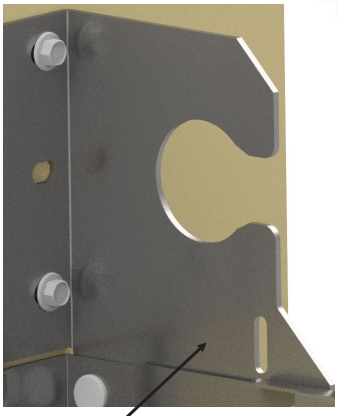

- Bruk spor til å feste målebånd i endeplate
- Use the slot to attach the measuring tape in the bracket
- Använd spår för att fästa måttbandet på plattan

4-16	Montering av opphengsstag (horisontalt)	Assembling Dexion (horisontally)	Montering Upphägningsvinkler

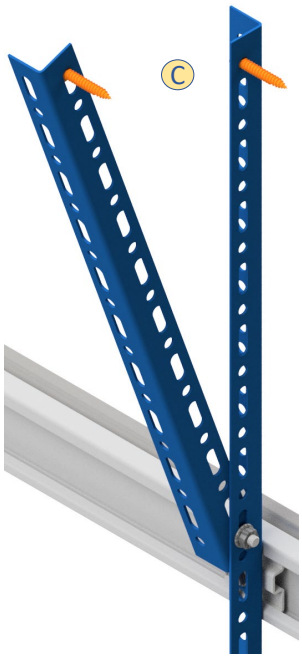

Pose/Bag:
L-57

4-17	Montering opphengsstag (vertikalt)	Assembling Dexion (vertically)	Montering Upphägningsvinkler

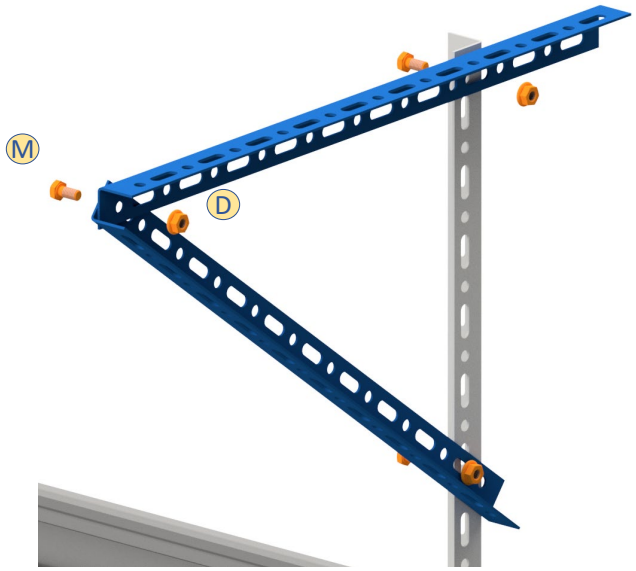

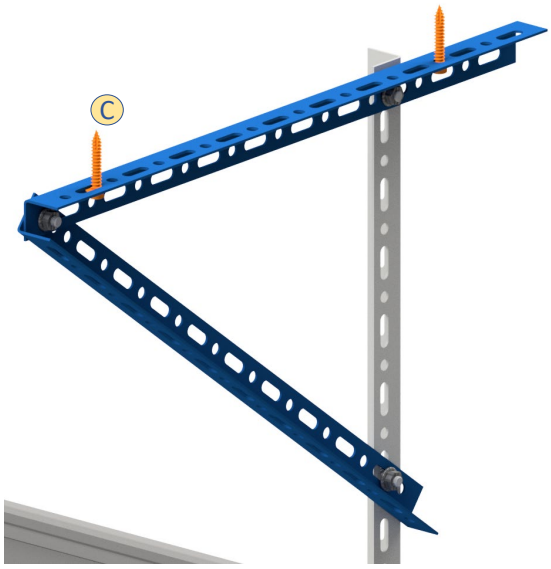

Pose/Bag:
L-57

5	Montering av torsjonsaksling	Assemble torsion bar	Montering av axel

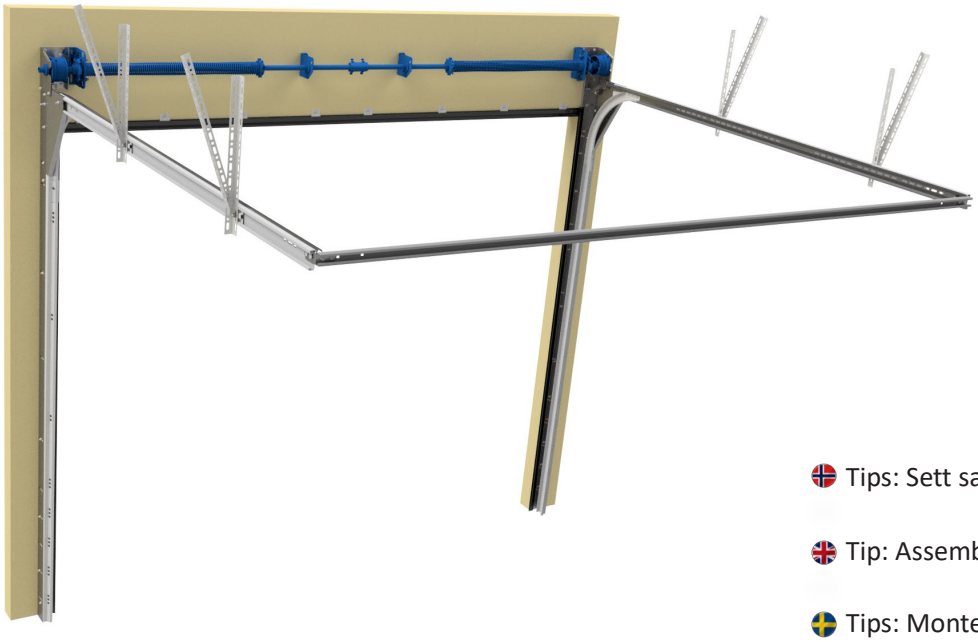

Tips: Sett sammen aksling og deler på bakken

Tip: Assemble shaft and parts on the ground

Tips: Montera axeln och delarna på marken

5-1	Aksling og fjær	Torsion bar and spring	Axel og Fjäder

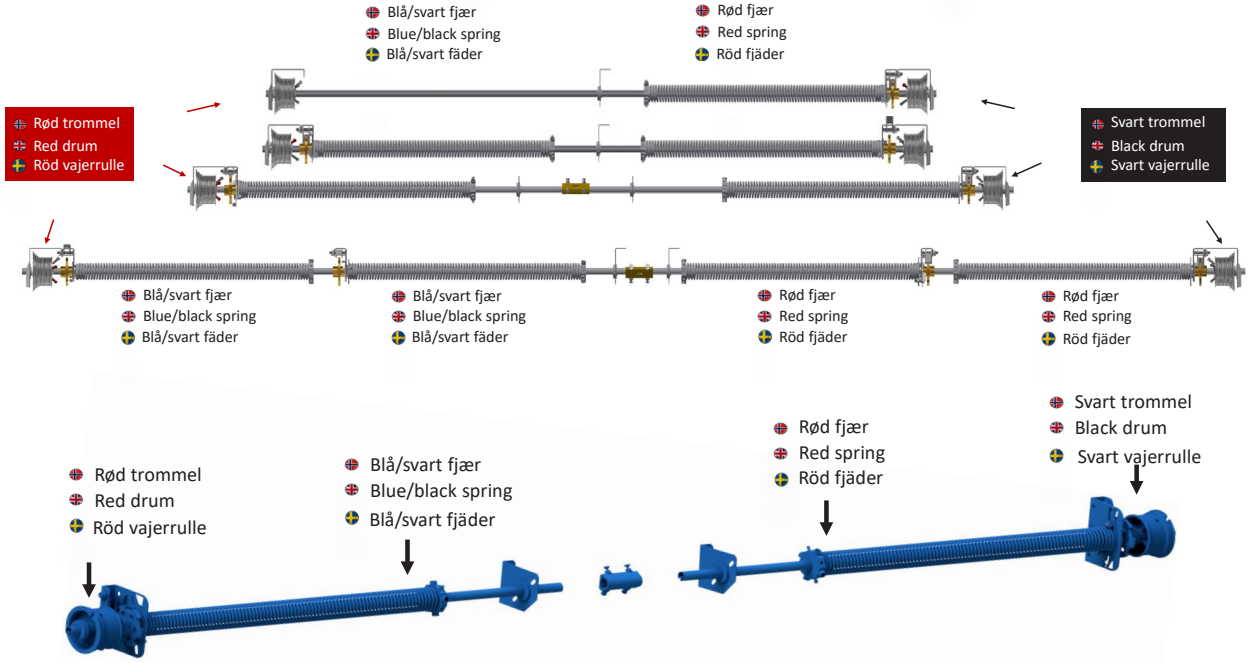

5-2	Montere fjær og fjærbruddsikring på aksling	Assemble spring and spring break device on torsion bar	Montera fjäder och fjäderbrottsäkring på axeln

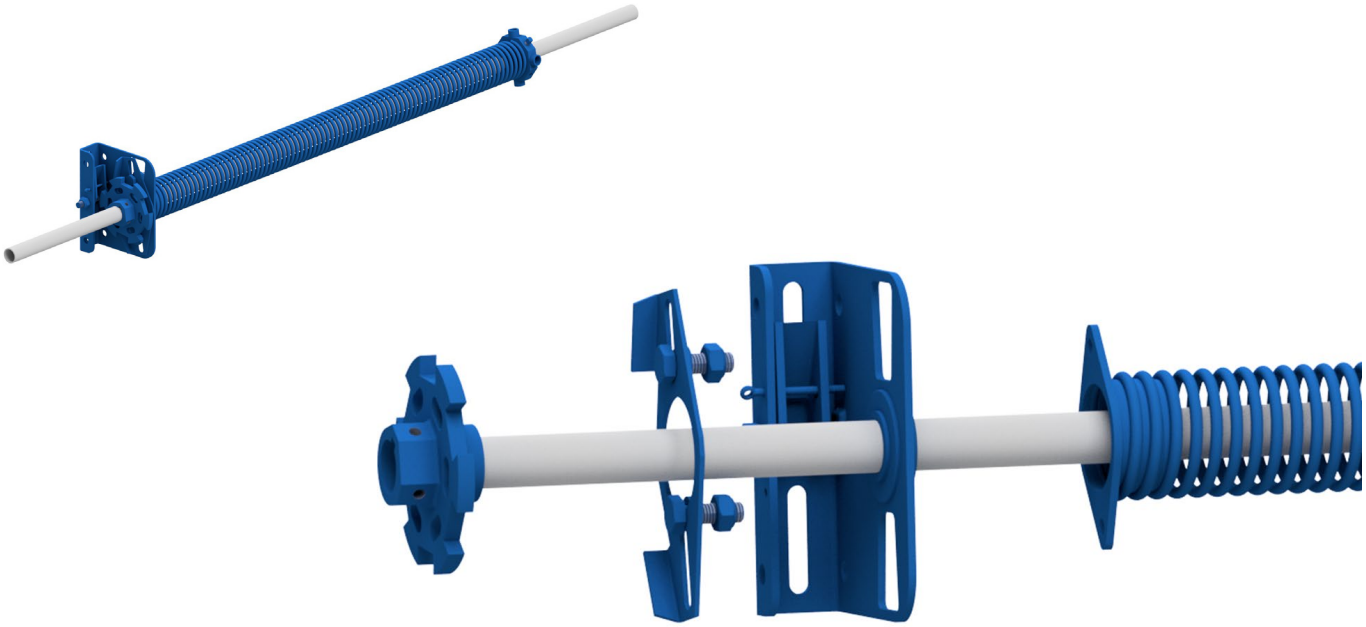

5-3	Montere fjær og fjærbruddsikring på aksling	Assemble spring and spring break device on shaft	Montera fjäder och fjäderbrottsäkring på axeln

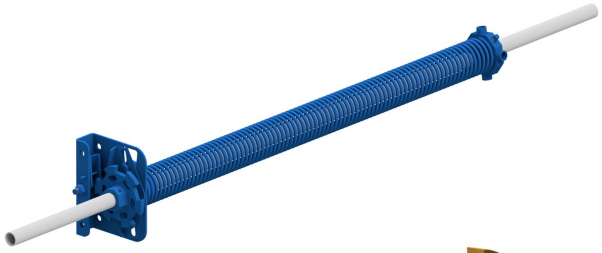

- Monter fjær og festeplate
- Assemble spring and bracket
- Montera fjäder och fästplatta

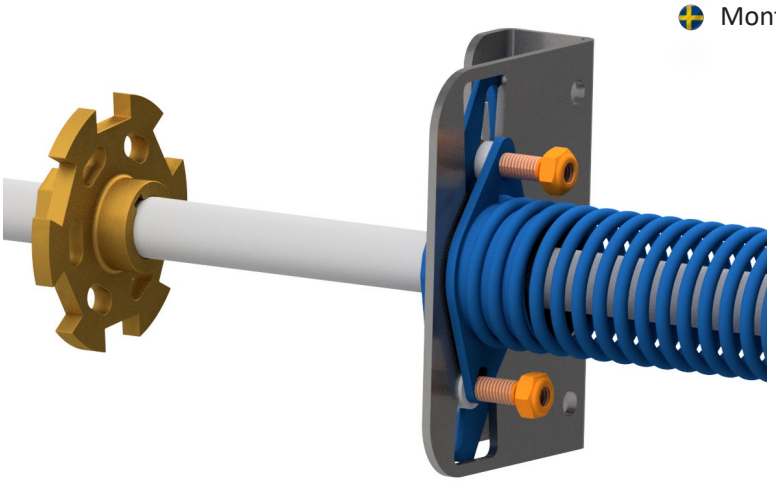

5-4	Montere fjær og fjærbruddsikring på aksling	Assemble spring and spring break device on torsion bar	Montera fjäder och fjäderbrottsäkring



- Posisjonering av tannkrans med Kile. Lås kile med skrue.
- Position gear together with key. Fasten the key with the screw
- Placering av tandring med kil. Lås kil med skruv.

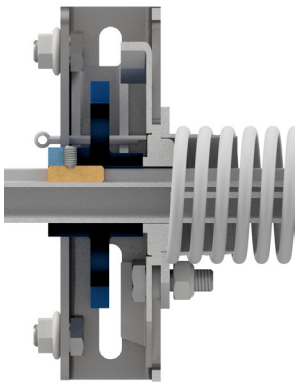

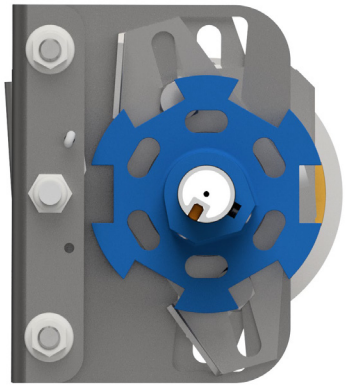

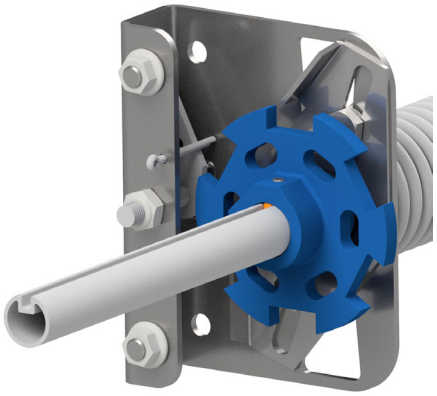

Pose/Bag:
L-109

5-5	Kapp vaieren	Cut the cable	Klipp av vajer



IKKE kapp denne enden!
DO NOT cut this end of the cable!
Klipp inte den här änden!

Hvis vaier lengde er 6 m:
Kapp av 1 m av vaieren. Teip enden for å hindre at vaieren splintres.
NB! Hvis vaier lengde er 4 m skal den IKKE kappes.

If cable length is 6 m:
Cut the cable length 1 m off. Use duct tape to prevent the cable from disintegrating.
NB! If cable length is 4 m, do NOT cut the cable.

Om vajerlängden är 6 m:
Klipp av 1 m av vajeren. Tejpa änden för att förhindra att vajeren splittras.
OBS! Om vajeren längd är 4m får den inte kapas.

5-6	Tre vaier gjennom trommel.	Enter cable through drum	Trä vajer genom vajerrulle

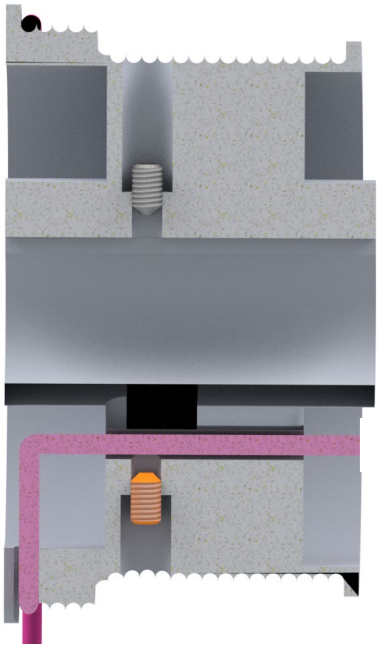

Lengden på vaieren som trekkes gjennom trommelen må være lik på høyre og venstre side

The length of the cable pulled through the drum must be equal on both sides of the door

Längden på tråden som dras genom vajerrulle måste vara densamma på höger och vänster sida.

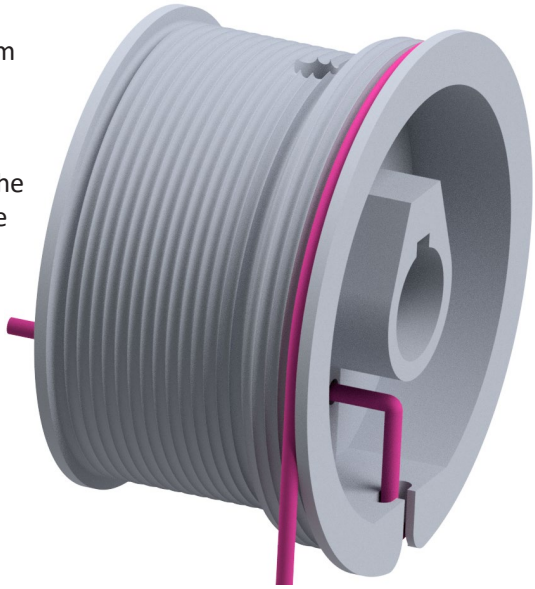

Sett vaier fast med skrue
Attach cable with screw
Fäst vajer med skruv

5-7	Tre trommel innpå aksling	Enter drum on torsion bar	Montera vajerrulle på axeln

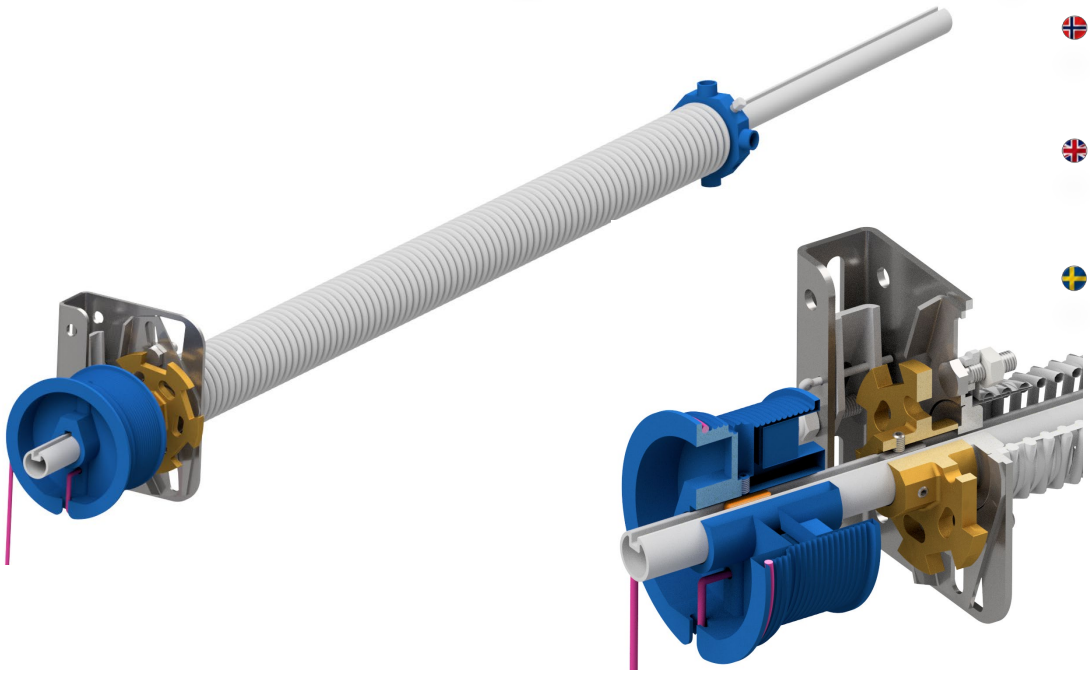

Posisjoner kile (oransje på bildet) mellom aksling og trommel

Position key (in orange) between shaft and drum

Placera kilen (orange på bilden) mellan axeln och vajerrulle.

Pose/Bag:
L-109

5-8	Tre lager og midtplate inn på aksling	Enter bearing and bracket on torsion bar	Tre lager och Mittplatta på axeln

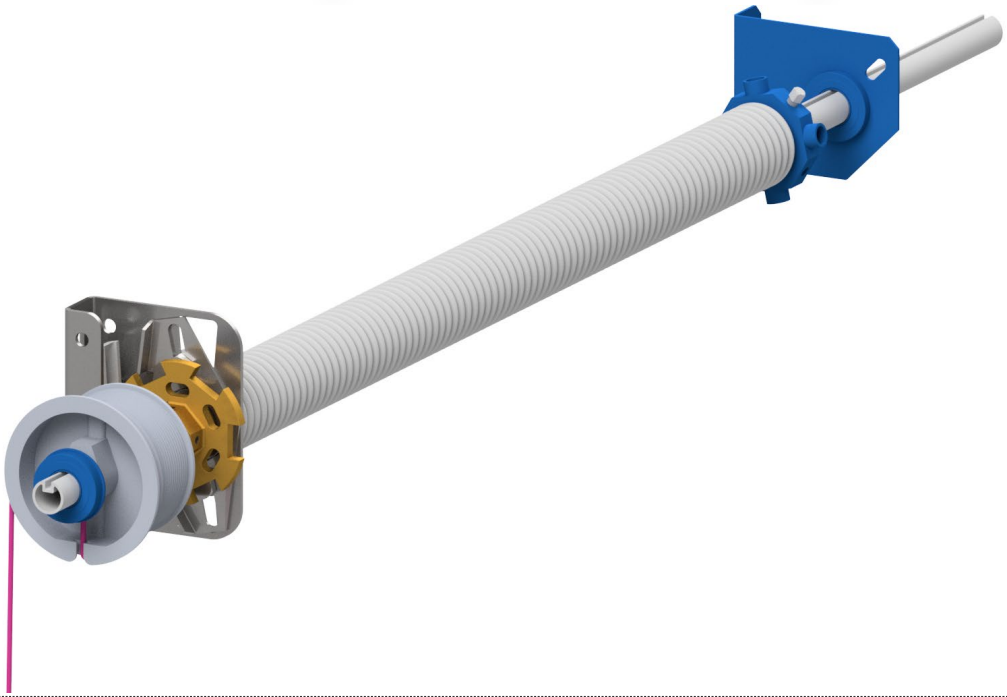

5-9	Tre kobling og kile inn på aksling	Enter coupler and wedge on torsion bar	Tre koppling och kil fast på axeln

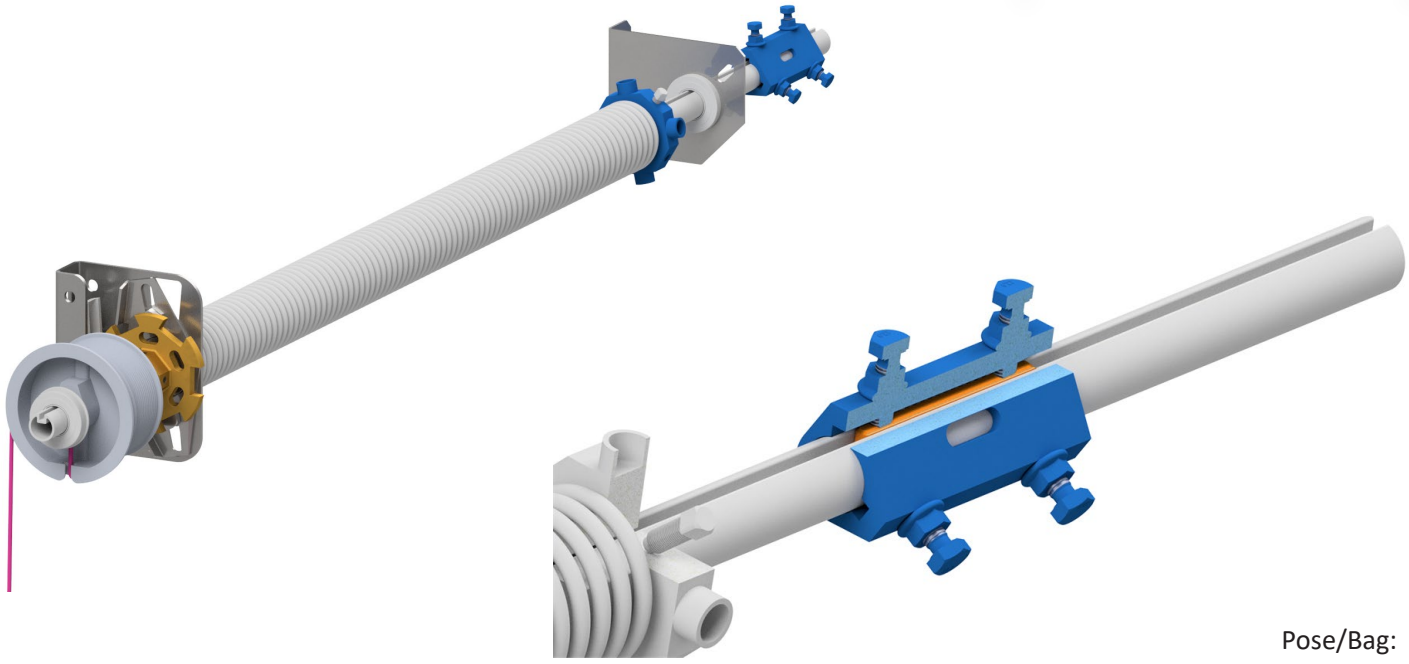

Pose/Bag:
L-109

5-10	Heng aksling i endeplate	Position torsion bar in bearing bracket	Häng axeln i ändplattan

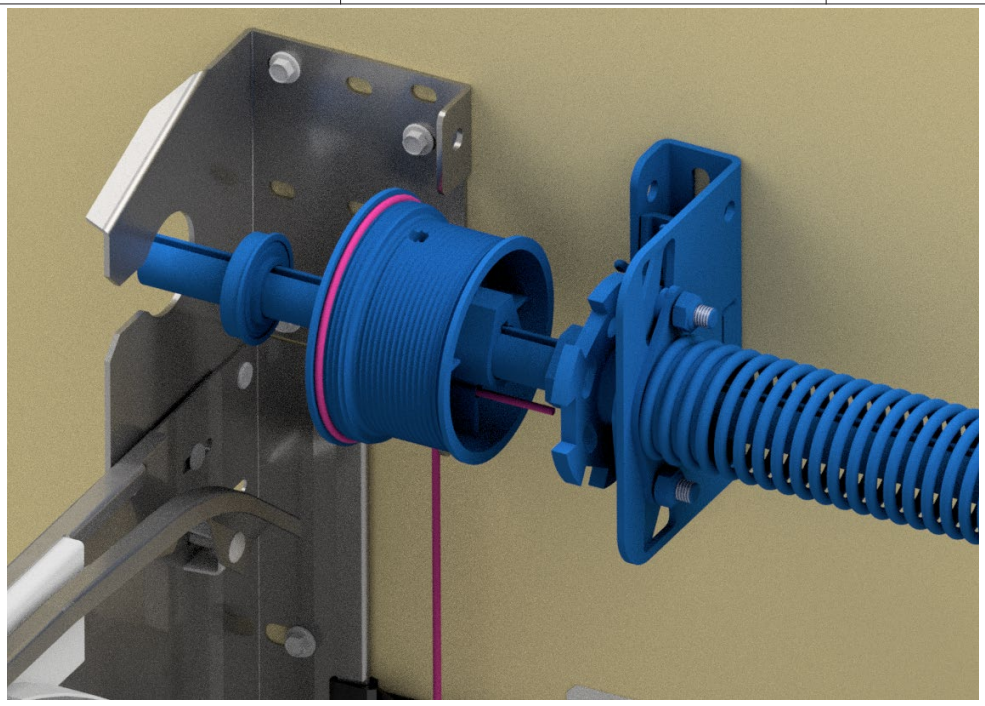

5-11	Posisjoner lager	Position bearing	Positioner lager

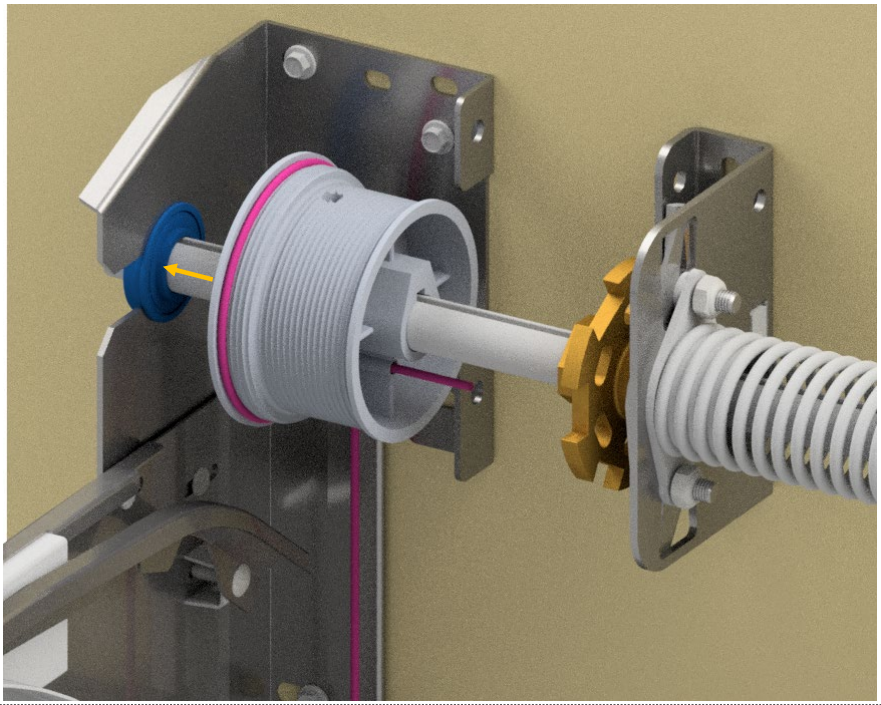

5-12	Posisjoner trommel – Skal være i kontakt med lager	Position bearing – Must be in contact with bearing	Placera vajerrulle – Måste vara i kontakt med lagret.

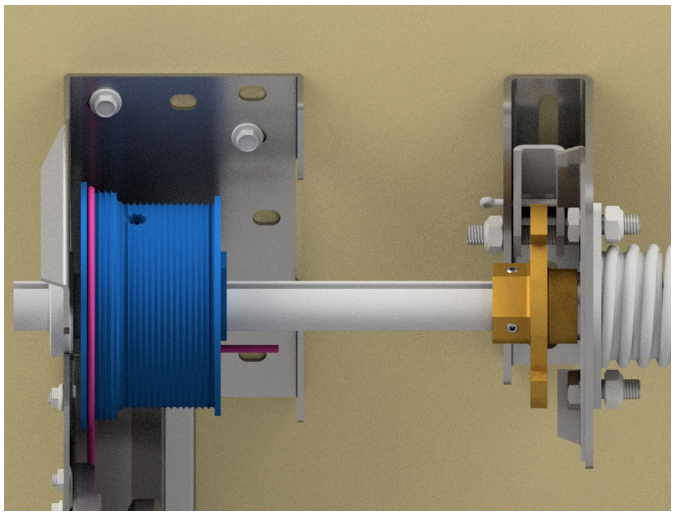

- Fest trommel til aksling med kile og skrue
- Attach drum to shaft with wedge and screw
- Fäst vajerrulle på axeln med en kil och skruv

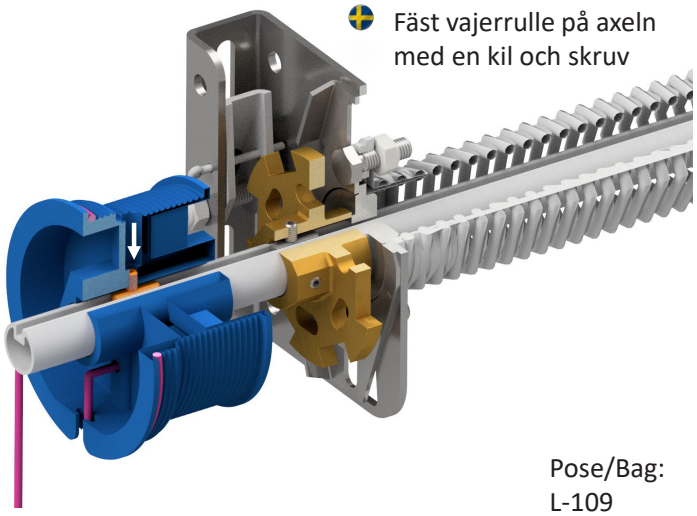

Pose/Bag:
L-109

5-13	Posisjoner fjærbruddsikring	Position spring break device	Placera fjäderbrottsäkring

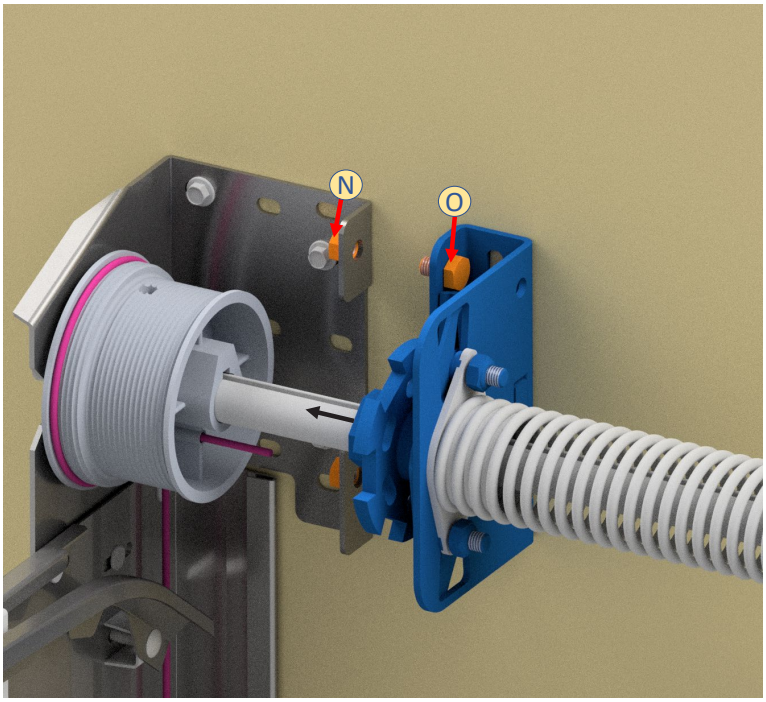

Pose/Bag: L-67

5-14	Monter midtplate	Assemble Front center bearing plate	Montera Mittplatta

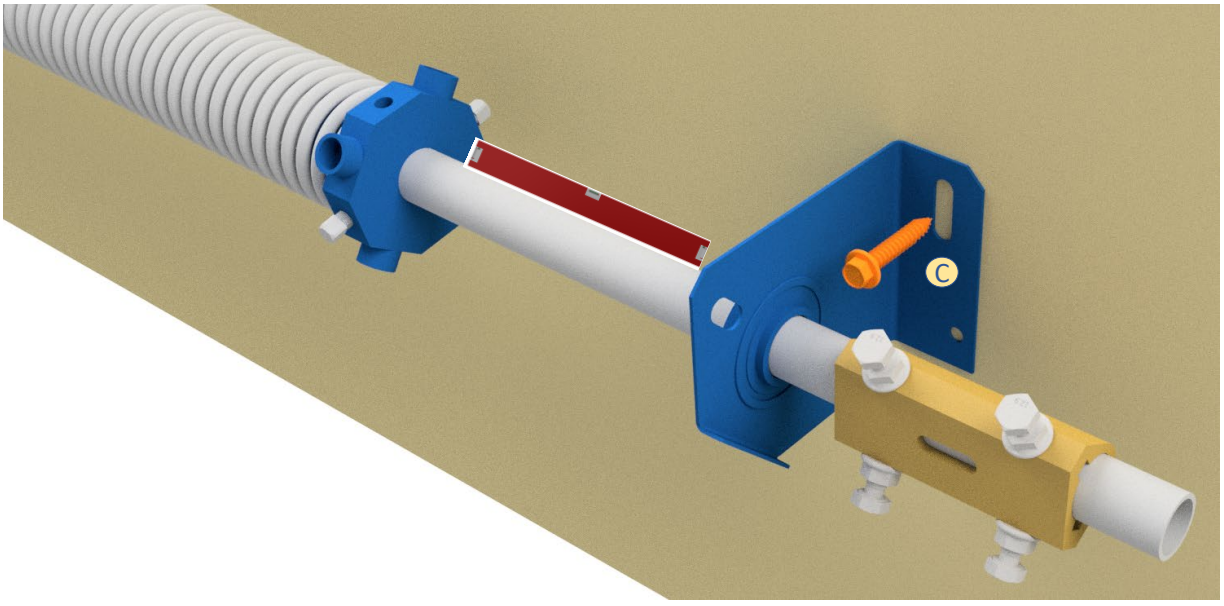

Pose/Bag: L-67

5-15	Aksling nr 2	Second torsion bar	Axel nr. 2

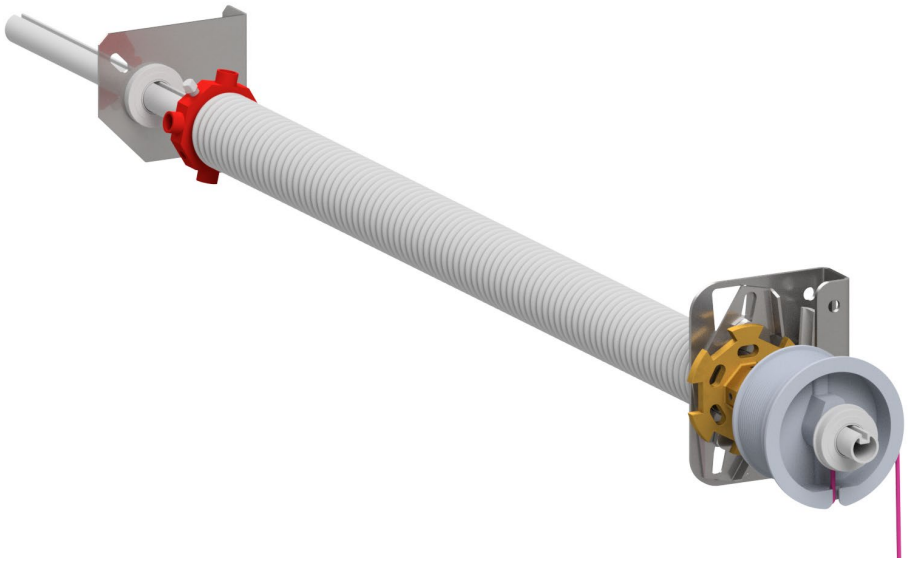

- Repeter foregående steg for montering av aksling, fjær og fjærbruddsikring, trommel, lager, og midtplate
- Repeat previous steps for assembling of shaft, spring and spring break device, drum, bearing, and Front center bearing plate.
- Upprepa föregående steg för montering av axel, fjäder- och fjäderbrottsäkring, vajerrulle, lager och mittplatta

5-16	Kobling av akslinger	Connecting torsion bar	Koppling av axlar

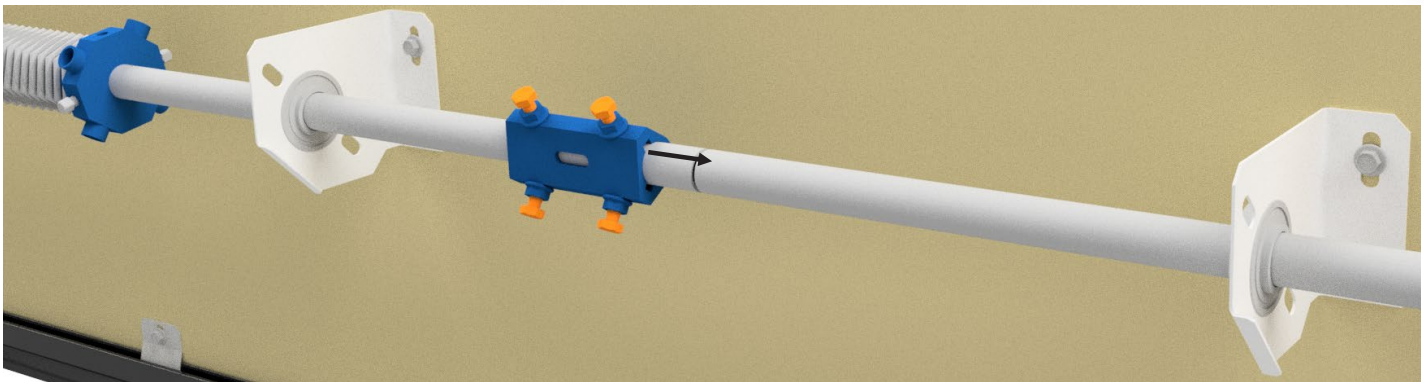

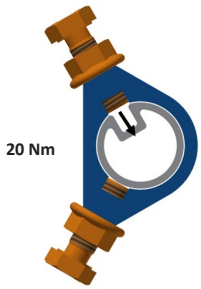

5-17	Juster aksling - Monter midtplate	Adjust torsion bar – Attach brachet	Justera axeln – montera mittplattan

- Kontroller at aksling er rett og roterer uten variasjoner FØR du fester skruen.
- Verify that the shaft is rotating correctly (without circular variations) BEFORE assembling the screw.
- Kontrollera att axeln är rak och roterar utan variationer INNAN skruven sätts fast.

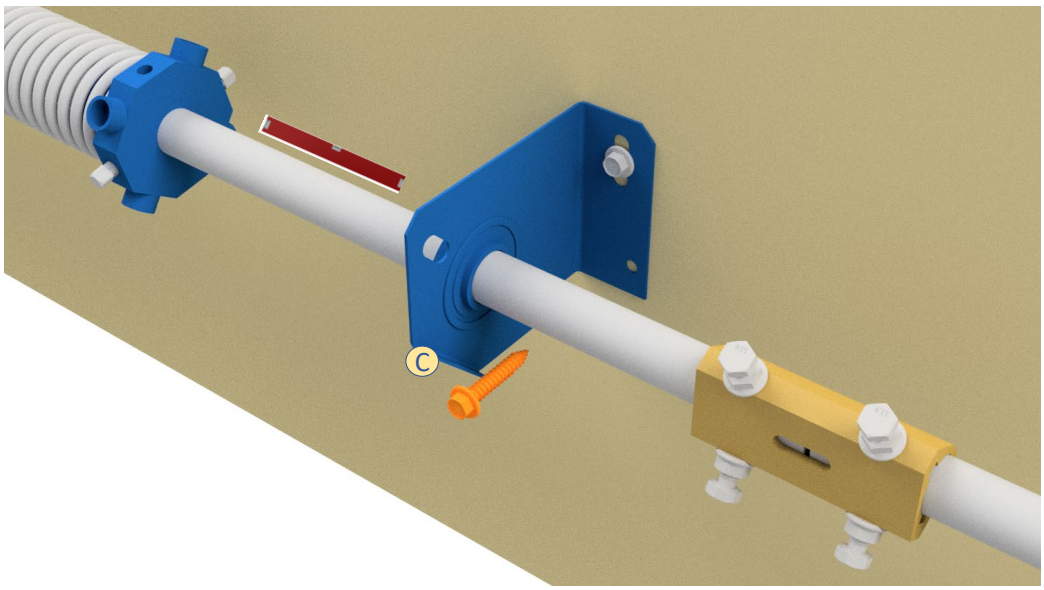

Pose/Bag:
L-67

6	Monter portelementer	Assemble door panels	Montera dörrelement

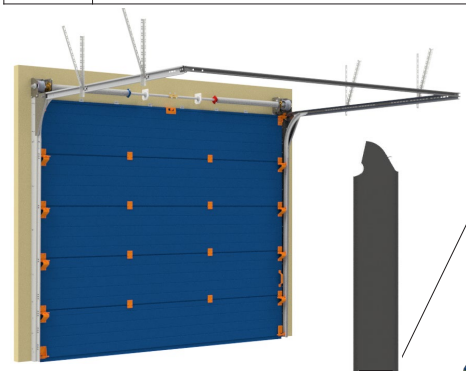



- Monter portelementer i riktig rekkefølge. Elementene er nummerert (i monteringsrekkefølge fra bunnen) på etiketten klistret på siden av elementet. Det er det siste tallet under strekkoden som indikerer posisjonen til elementet.
- Assemble the door panels in the right order. The panels are numerated (in the assembly order from the bottom) on a sticker attached on the side of each panel. It is the last digit in the number under the barcode that indicates the position of the panel.
- Montera dörrelementen i rätt ordning. Elementen är numrerade (i installationsordning från botten) på etiketten som klistras på sidan av elementet. Det är den sista siffran under streckkoden som indikterar objektets position.

6-1	Monter nederste portelement	Assemble bottom door panel	Montera det nedre dörrelement

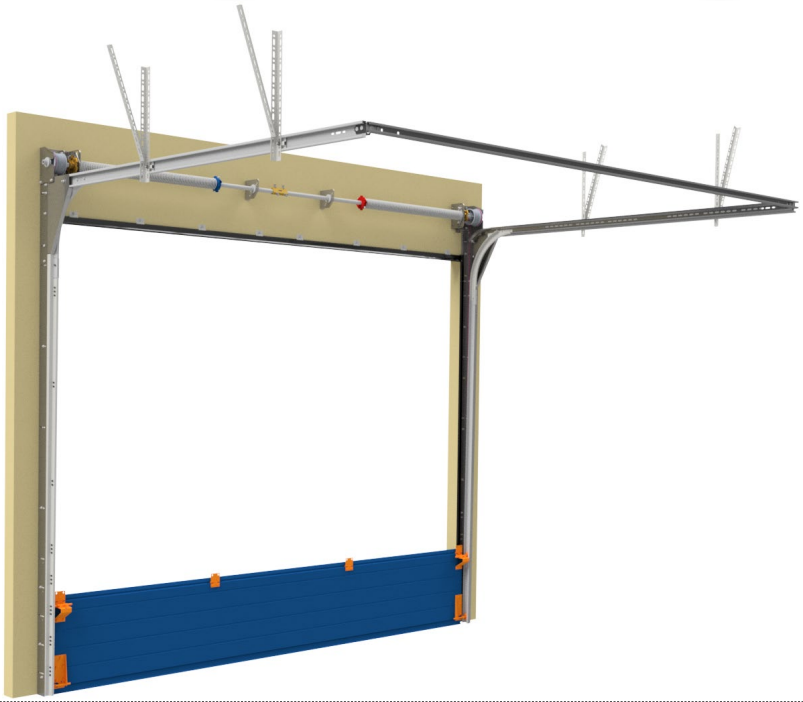

6-2	Monter vaier på bunnbrakett	Connect cable to bottom bracket	Montera vajer på Bottenrullhållare







Pose/Bag: L-110

6-3	Montering av bunnbrakett	Assemble bottom bracket	Montera bottenrullhållare

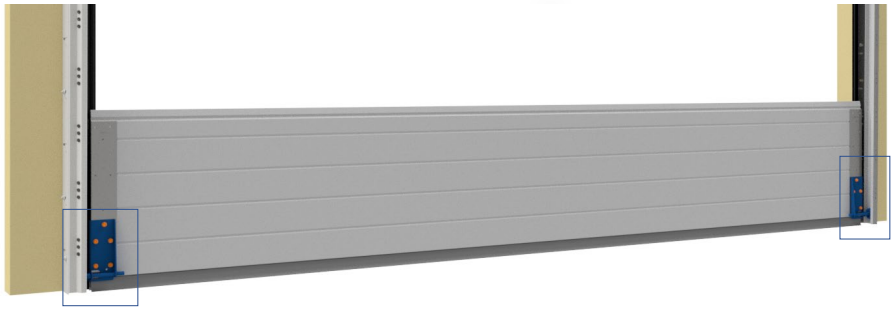

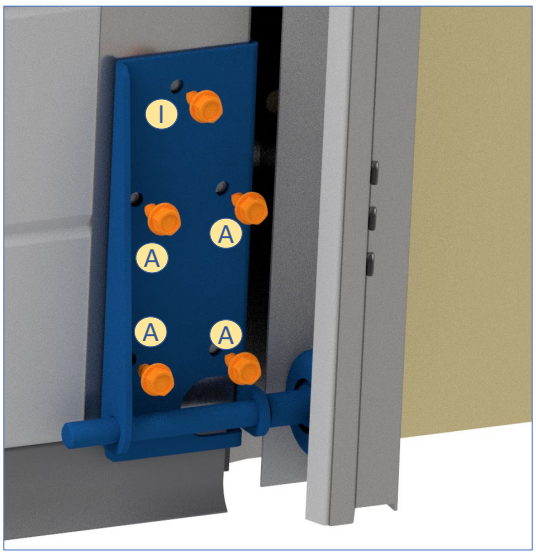

Pose/Bag:
L-83/L-95/L-96

6-4	Sett trinse med bolt i sidehengsel	Sleid roller into roller carrier	Sätt rulle med bult i rullhållare

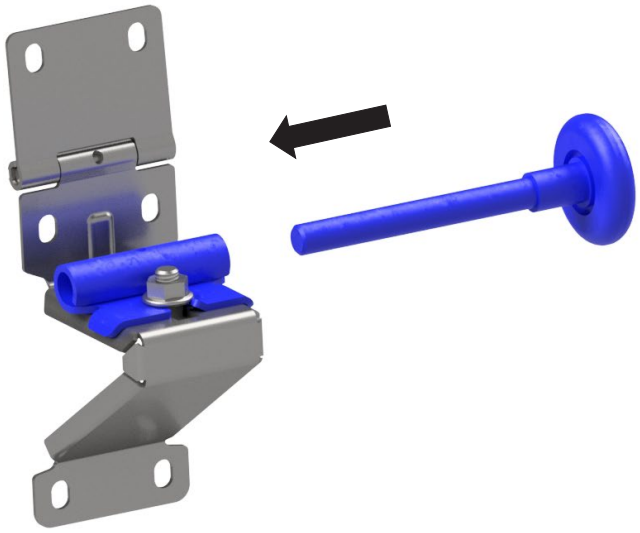

6-5	Fest sidehengsel på portpanel	Assemble roller carrier on door panel	Fäst rullhållare på dörrpanelen

- Repeteres på høyre og venstre side av port for alle seksjoner til og med nest øverste seksjon.
- Repeat on left and right side for all sections up, to, and including, the second to last door section.
- Upprepad på höger och vänster sida av porten för alla sektioner till och med den andra översta sekionen.

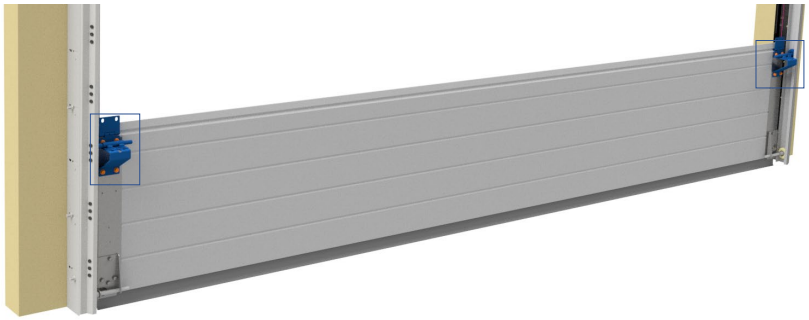

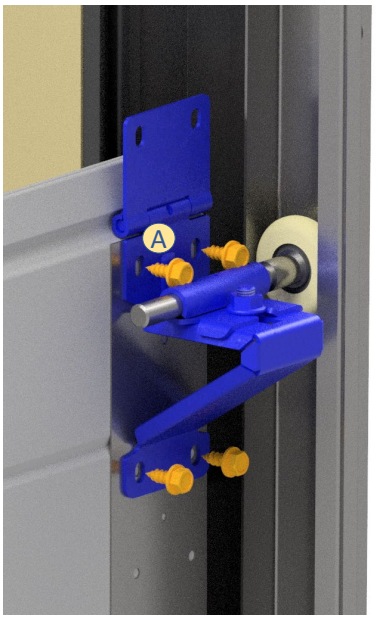

Pose/Bag:
L-95 / L-96

6-6	Monter og juster trinseholder	Assemble and adjust hinges	Montera och justera hållare

- Pass på at vaier er på posisjonert mellom port og trinsebolt.
- Ensure that the cable is position between panel and hinge bolt.
- Se till att kabeln är placerad mellan dör och rulle med bult.

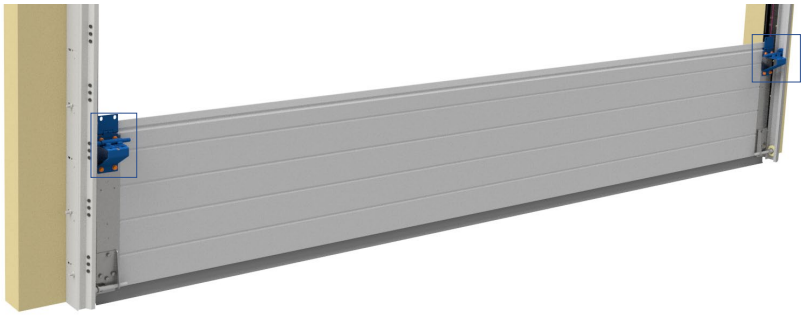



6-7	Montering av midthengsler	Assembling hinges	Montering av mittgånjärn

- Repeteres for alle seksjoner til og med nest øverste seksjon.
- Repeat for all sections up, to, and including, the second to last door section.
- Upprepas för alla sektioner till och med den andra översta sektionen.

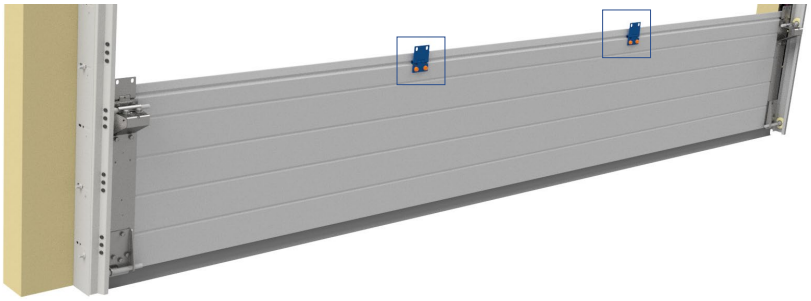

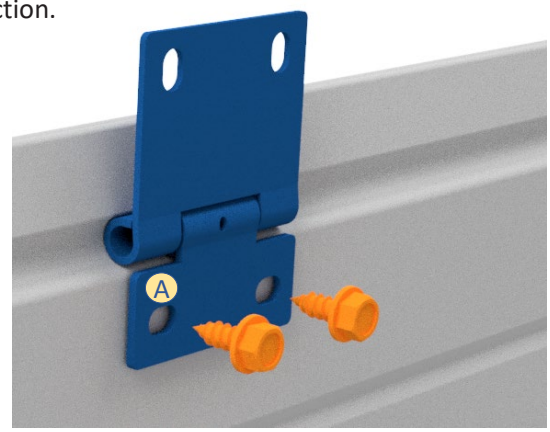

Pose/Bag:
L-95 / L-96

6-8	Montering av portelementer	Montering av portelementer	Installation av dörrelement

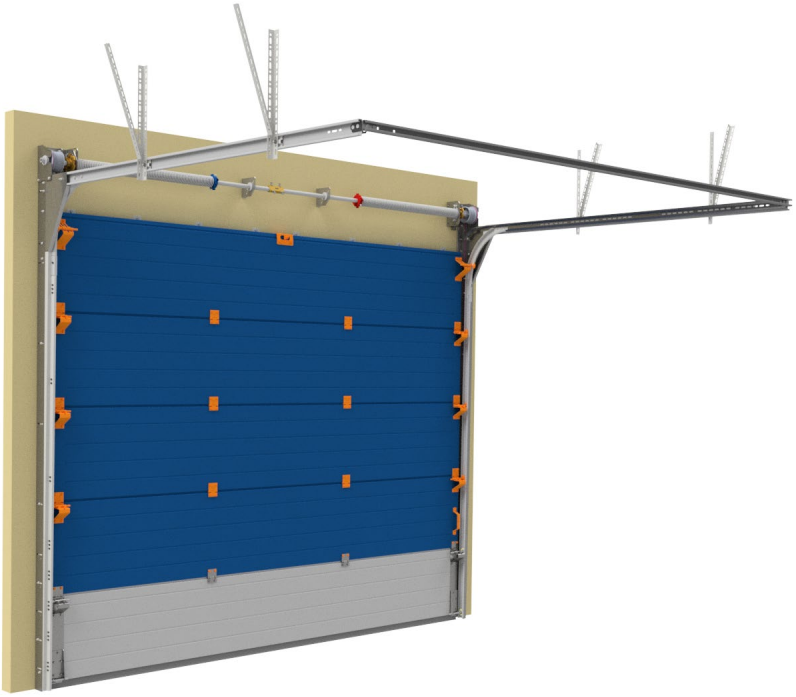

6-9	Installer de neste portelementene	Install the next door panels	Installera nästa dörrelementen

- Repeteres for alle seksjoner til og med øverste seksjon.
- Repeat for all sections up, to, and including, the top door section.
- Upprepas för alla sektioner til och med den övre sektionen



Pose/Bag:
L-95 / L-96

6-10	Installer de neste portelementen	Install the next door panels	Installera nästa dörrelementen

- Repeteres for alle seksjoner til og med øverste seksjon.
- Repeat for all sections up, to, and including, the top door section.
- Upprepas för alla sektioner til och med den övre sektionen

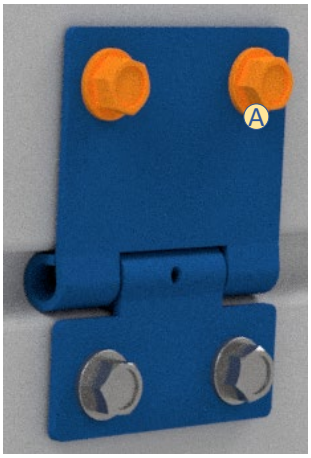



Pose/Bag:
L-95 / L-96

6-11	Sett trinse med bolt i trinseholder	Assemble nylon roller with roller carrier	Montera Topprullehållare

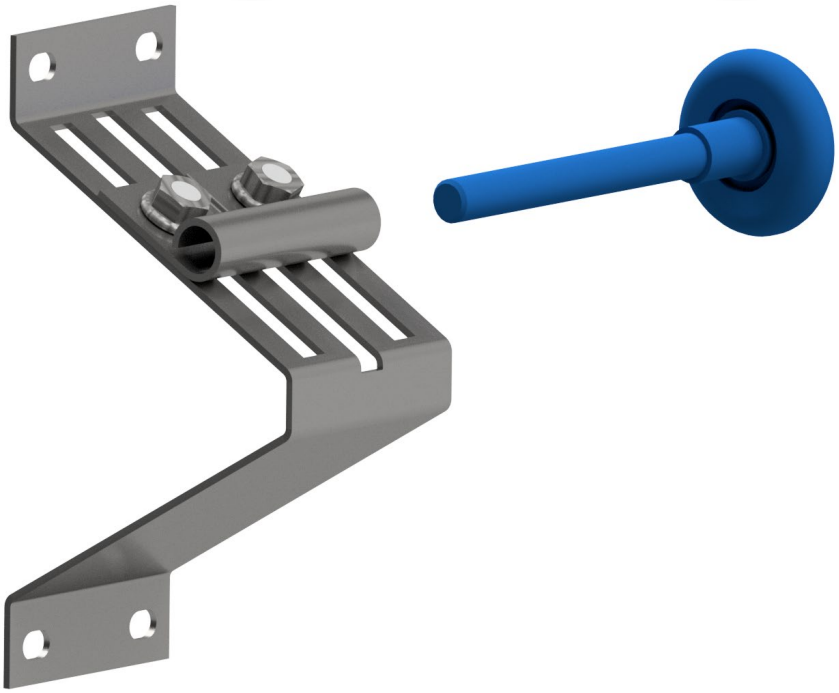

6-12	Montering av toppbrakett på panel	Assemble top bracket on door panel	Montera topprullehållare

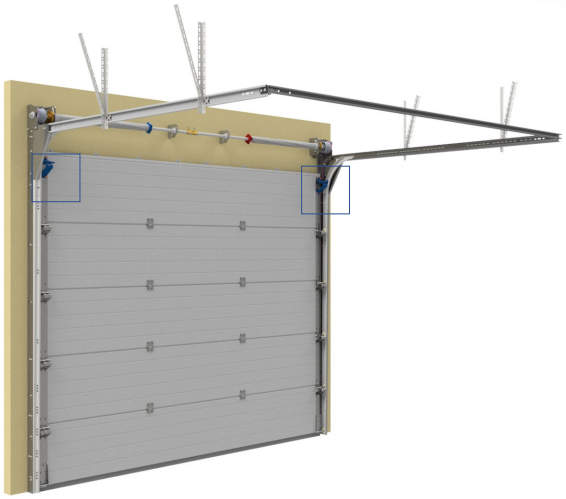

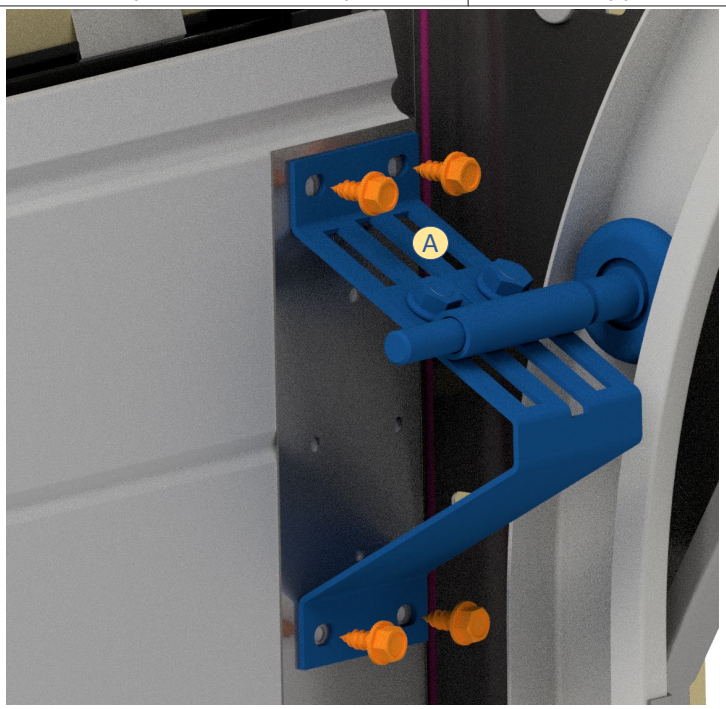

Pose/Bag:
L-95 / L-96

6-13	Montering av portåpnerfeste	Assembling operator plate	Montera portöppnarbeslaget



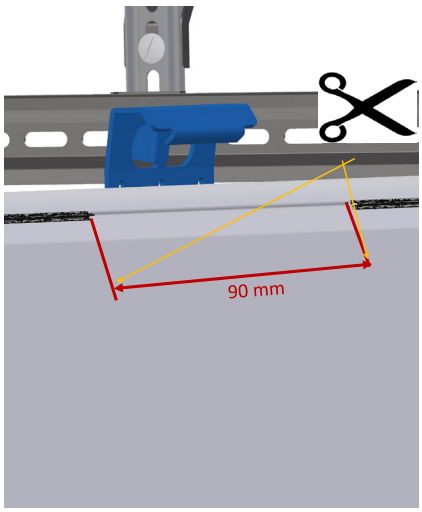

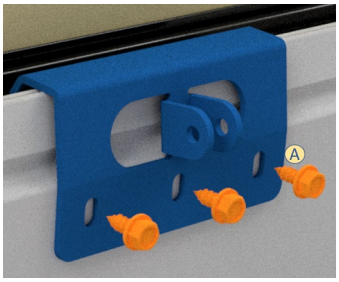

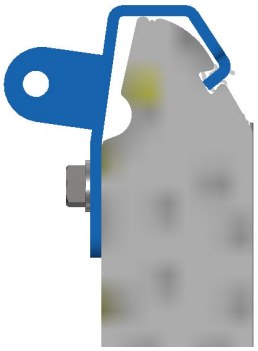

Pose/Bag:
L-95 / L-96

6-14	Montering av bøylegrep	Assembling door handle	Montering av handtag

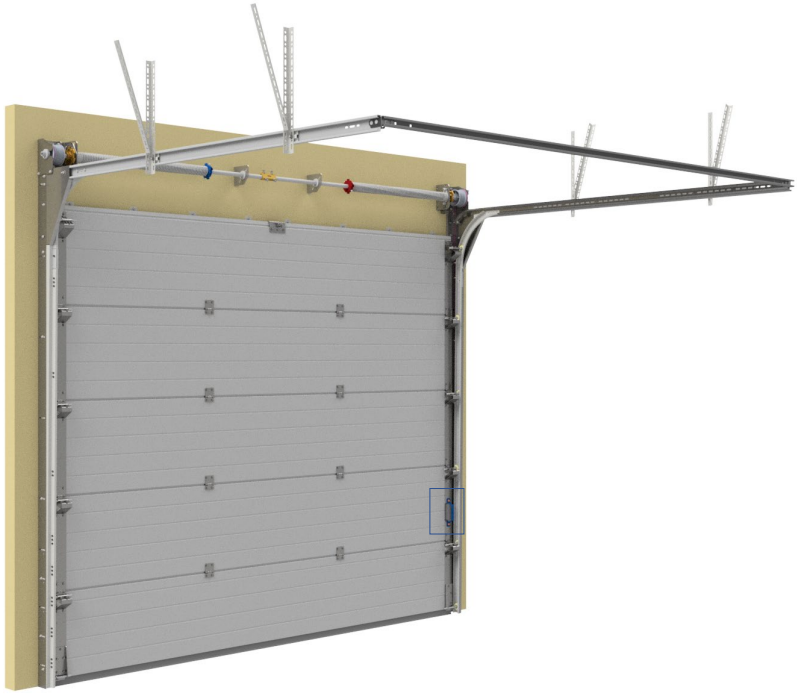

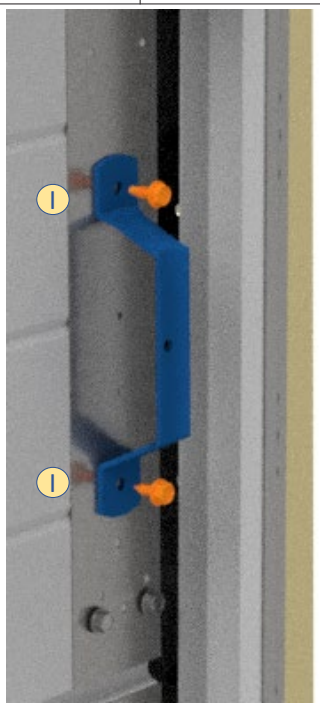

Pose/Bag:
L-83

6-15	Montering av portavstiver	Assembling Strut	Montera portstabilisering



Dersom portbredden er mindre enn eller lik 5 meter og en vindusrekke er montert i toppseksjonen, må det monteres en portavstiver over vinduene

If the door width is less then or equal 5 m and a row of windows is installed in the top door panel, then a strut is required above the mentioned row of windows.

Om dörrbredden är mindre än eller lika med 5 meter och en rad fönster monteras i den övre sektionen, måste et portsabilisering monteras ovanför fönstren.

6-16	Montering av portavstiver	Strut	Montera portstabilisering



Dersom man har et 460 mm høyt portpanel med en rad vinduer: Se Anneks B

If you have a 460 mm panel with a row of windows: See Annex B

Om du har en 460 mm hög dörrpanel med en rad fönster. Se bilaga B.



Pose/Bag:
L-97/L-99

6-17	Montering av portavstiver	Assembling Strut	Montera portstabilisering



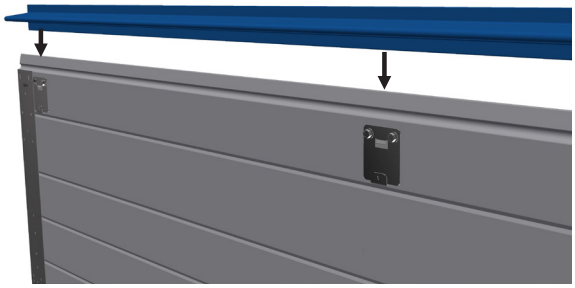

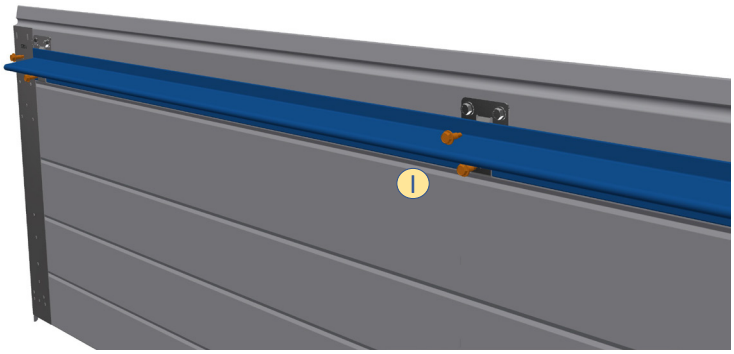

Pose/Bag:
L-97/L-99

7-1	Stram vaier	Tighten cable	Uppstramning av vajer

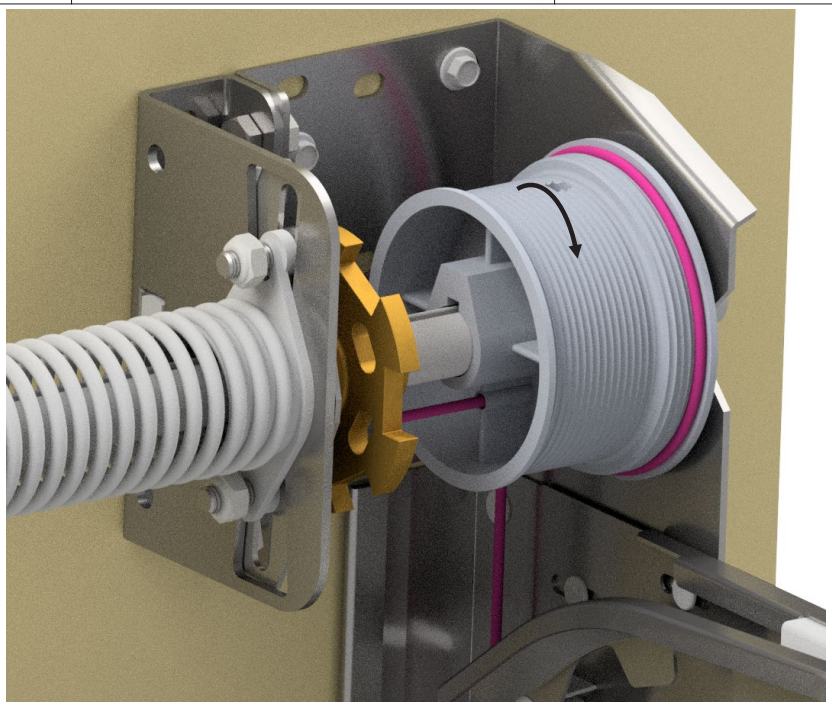

- Vaier strammes likt på høyre og venstre side
- The cable should be equally pre tensioned on both sides of the door
- Vajer dras lika åt höger och vänster

7-2	Lås aksling når du har strammet vaier	Block the torsion bar when the cable is tightened	Låsning av axeln

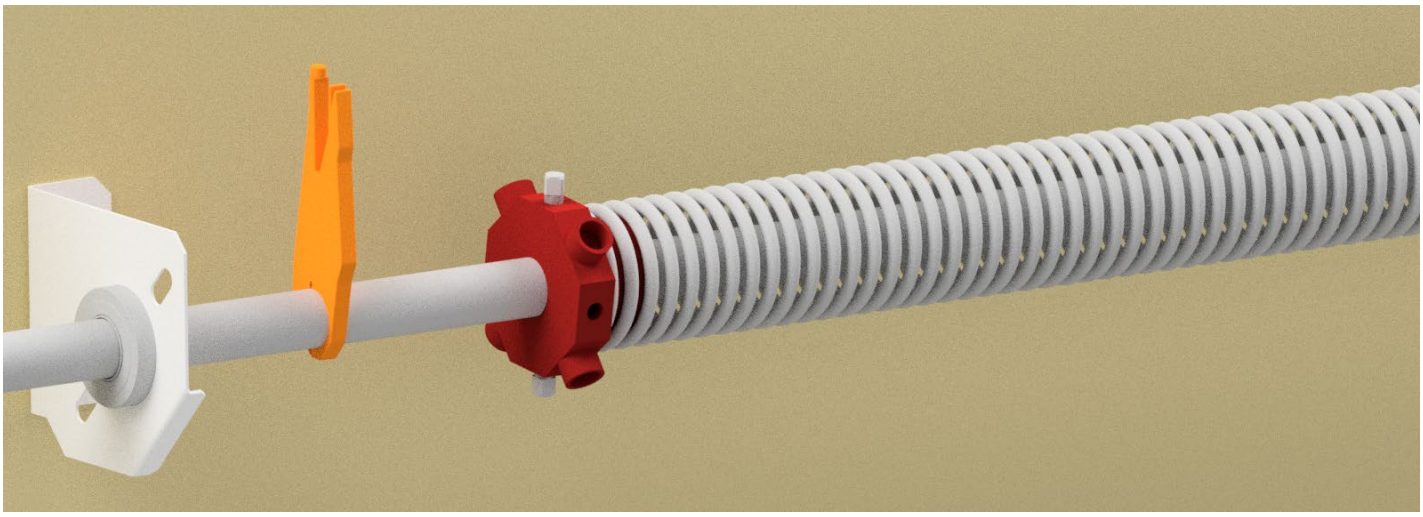

7-3	Kobling av akslinger	Connecting shafts	Koppling av axlar

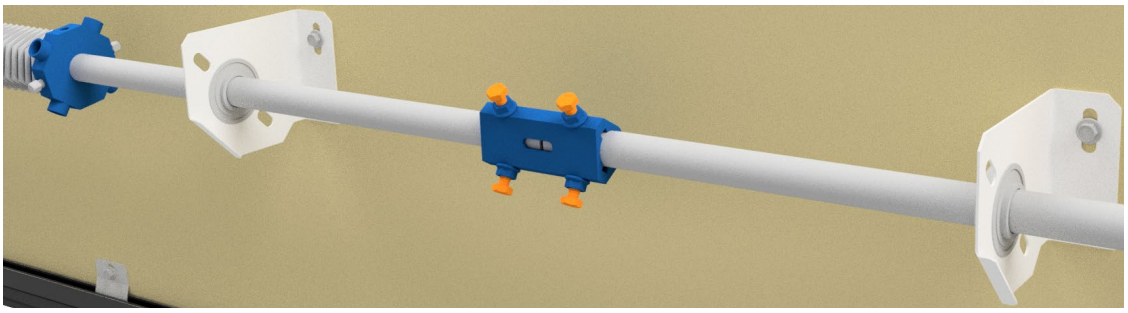

- Fest kobling med skruer og kile i hver aksling
- Attach the coupler to both shafts with wedges and screws
- Fäst kopplingen med skruvar och kilar i varje axel.

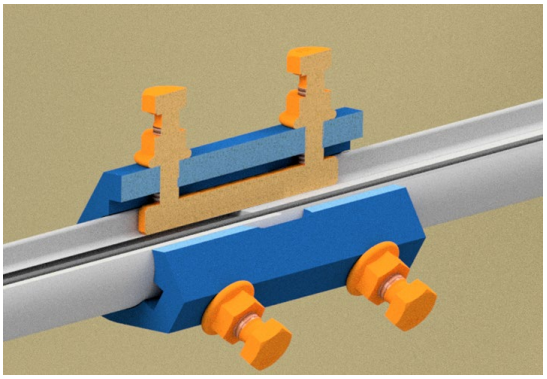

7-4	Fest tannkrans til aksling	Attach gear to shaft	Fäst tandhjulet på axeln

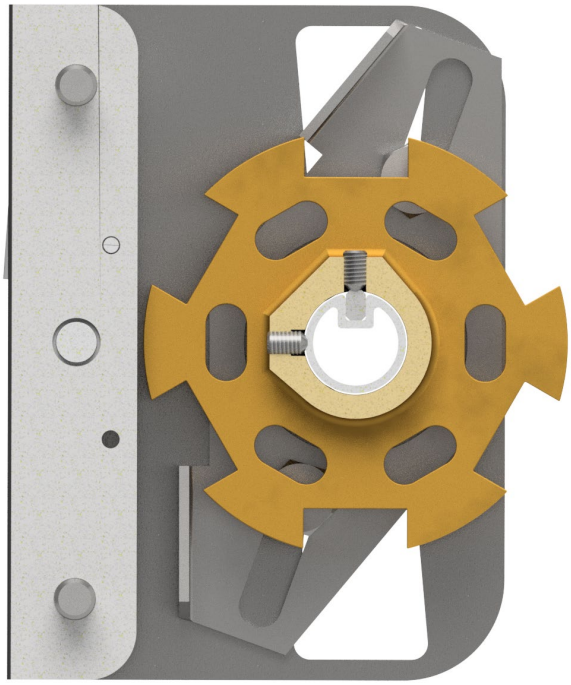

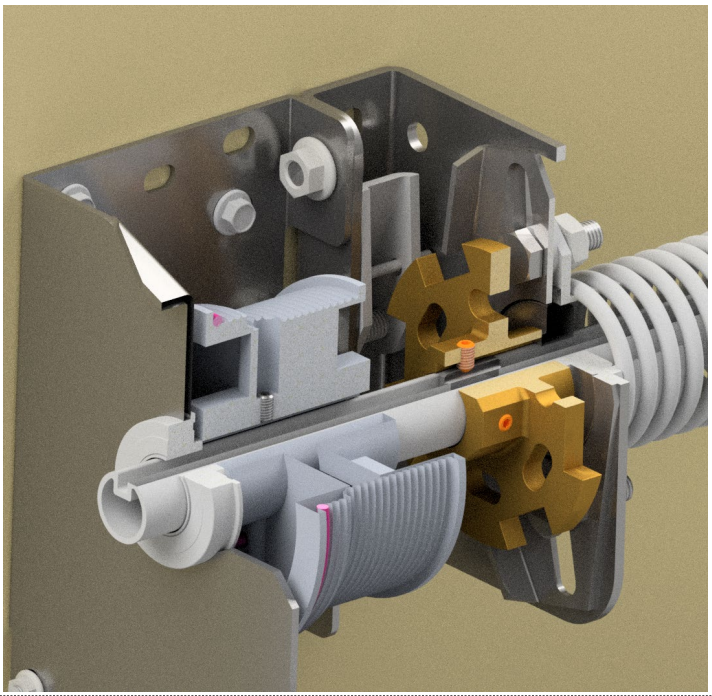

7-5	Stram fjærene	Rotate springs	Uppstramming av fjäder

Antall rotasjoner er på CE-etikett. Denne er posisjonert på dørpanel nummer 2, fra bunnen.

The number of rotations is on the CE-sticker that is positioned on the second door panel from the bottom.

Antalet varv er på CE-märkningen. Denna är placerad på dörrpanel nummer 2 från botten.

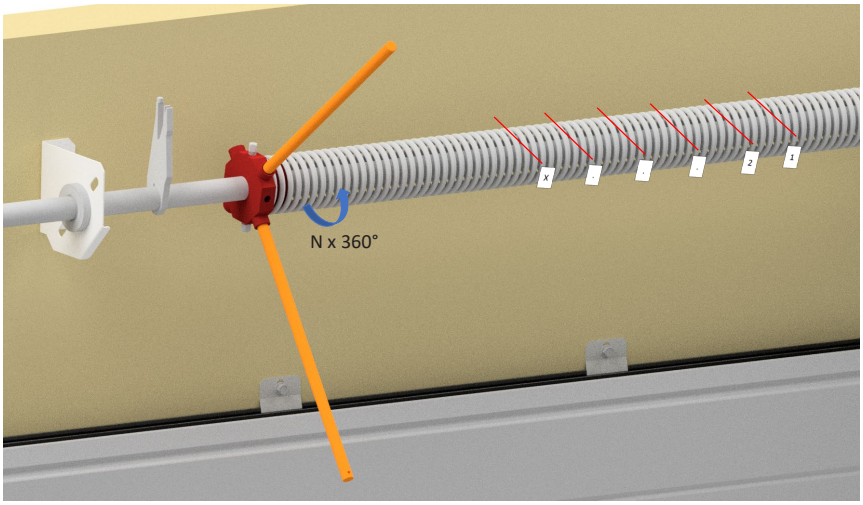

7-6	Strekk fjær	Extend the spring	Sträck fjädern

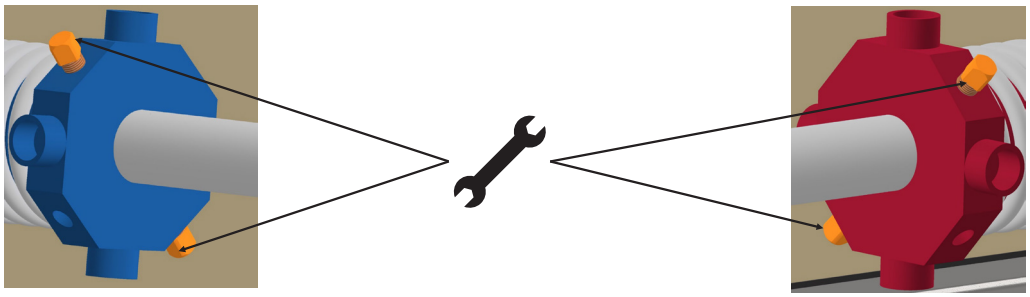

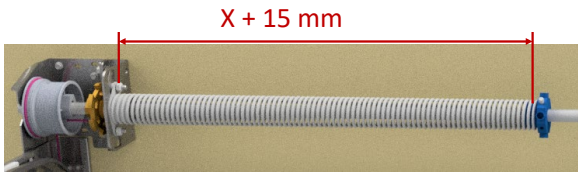

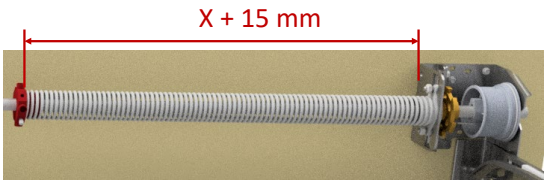

7-7	Aktiver fjærbruddsikringer	Activate spring break devices	Aktivera Fjäderbrottsäkring

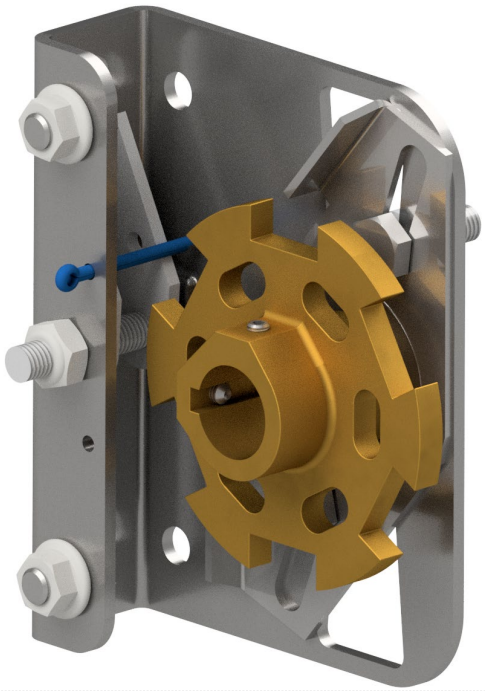

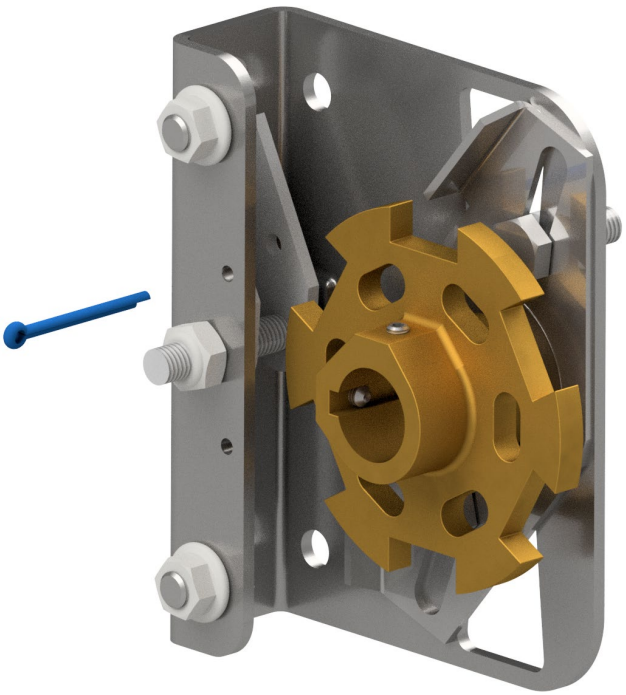

7-8	Etterjuster trinseholder og sidehengsler	Adjust hinges and top bracket	Justera Mittgångjärn och Toppfäste

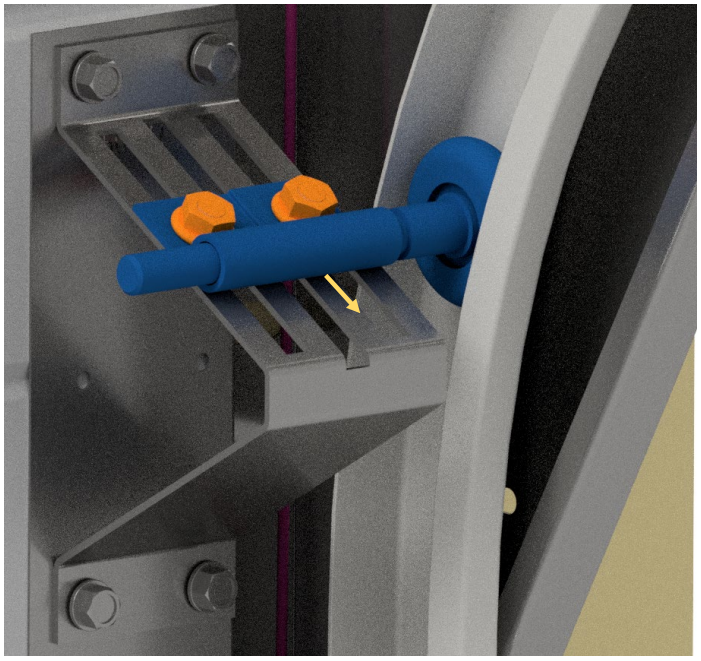

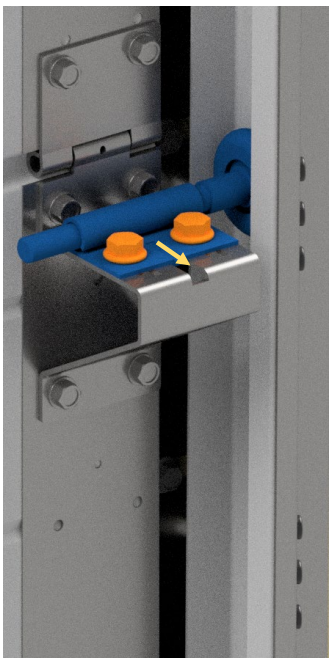

7-9	Smøring	Lubrication	Smørjning

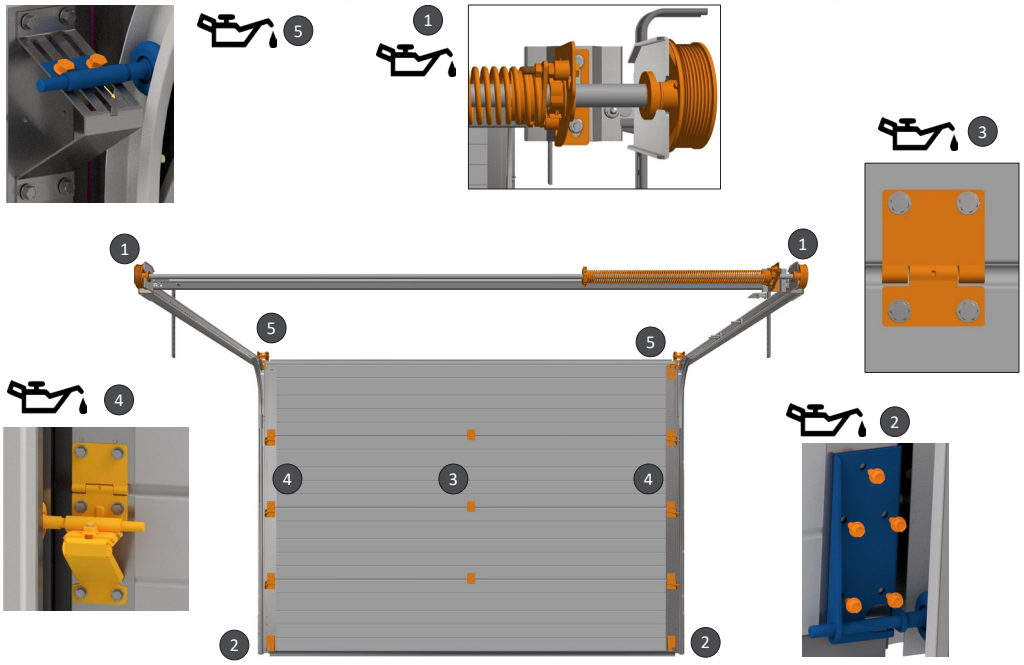

8	Problemløsing	Problem solving	Problemlösning
PORTEN GÅR VELDIG TREGT: • Sjekk at lister ikke ligger for hardt mot porten. • Sjekk at skinner ikke er montert for trangt inntil port. • Sjekk at vaier ikke kommer i klem. • Vaier er slakk på den ene siden – sjekk diagonalmål på takskinner. PORTEN ER TUNG Å LØFTE OPP: • Sjekk at fjærer, trinser, og vaier er montert i henhold til anvisning. • Stram opp fjærene. PORTEN FYKER OPP: • Slakk fjæren. KONDENS PÅ INNSIDEN AV PORT: • Sjekk lufting i garasjen.		THE DOOR DIFFICULT TO OPEN/CLOSE: • Verify that seals are not pressing against the door. • Verify that tracks are not assembled to close to the door. • Verify that the lifting cable is not blocked. • If the cable is loose, verify diagonal of horizontal tracks THE DOOR IS TOO HEAVY TO OPEN: • Verify that springs, rollers and cables are correctly assembled as shown in this document. • Tighten springs. THE DOOR OPENING TOO FAST: • Loosen spring. CONDENSATION ON THE INSIDE OF THE DOOR: • Verify that the garage is sufficiently aired.	PORTEN GÅR VÄLDIGT TRÖGT: • Kontrollera att lister inte ligger för hårt mot porten • Kontrollera att skenorna inte är monterade för trångt mot porten • Kontrolleras att vajer inte kommer i kläm. • Vajern är slak på den ena sidan. Kontrollmät diagonalen (Del 7.10) PORTEN ÄR TUNG ATT LYFTA UPP • Kontrollera att fjädern, bultar och vajer är monterade enligt anvisningarna. • Strama upp fjärdern PORTEN FLYGER UPP: • Släpp på fjärden KONDENS PÅ INSIDAN AV PORT: • Kontrollera och justera ventilationen i garaget

9	Installasjon av portåpner	Installing motorised opener	Installation av portöppnare
	• Følg egen installasjonsmanual! Lever manualene til sluttbruker etter installasjon • NB! Når elektrisk portåpner monteres på porten, må eventuelle sneppertlåser og låsestag fjernes fra porten for å redusere skaderisiko. • Eventuelle lokale frekvensforstyrrelser kan resultere i at motor ikke virker som tiltenkt. Dette er ingen reklamasjonssak, da det er utenfor leverandørens kontroll. • Det anbefales å montere sikkerhetssystem – fotocelle – for garasjeporter over 2,5 m høyde og hvis lukkekraften er over 40 kg. Videre anbefales det å montere nøkkelbetjent portåpner 1702E eller 5116 dersom det ikke er andre innganger til garasjen enn garasjeporten. Merk at dette er ekstrautstyr. Porten er kun godkjent kombinert med en av de nevnte motorene under, eller uten motor.	• Instructions are found in the motorised openers' installation manual. This manual must be delivered with the opener, or after the installation is complete if a professional is performing the installation • For safety reasons, remove loose parts (tightening rods etc.) before installing the opener. • Local frequency disturbances may have an effect on the performance of the equipment. This is not a valid complain, as the supplier have no control over the potential. local frequency disturbances • It is recommended to install an optical safety device – photocell – for door heights over 2,5m and if the force applied by the door when closing is above an equivalent of 40 kg. it is also recommended to install openers that requires a key (1702E, 5116) if the garage door is the only entry to the garage. • The door is only approved for with one of the following openers, or without an opener	• Följ installationsmanua len. Leverera manualen till slutanvändaren efter installationen. • OBS! När elektrisk portöppnare monteras på porten så måste eventuellt snepplås och låsstag tas bort för att reducera skaderisken. • Eventuella frekvensstörningar kan resultera i att motorn inte fungerar ordentligt och utom leverantörens kontroll och berättigar ej reklamation. • Det rekomenderas att montera säkerhetssystemet - fotocellerna, för garage med över 2,5 m höjd och om stängningskraften är över 40 kg. Vidare rekomenderas att montera portöppnaren som kräver nyckel 1702E eller 5116 om det inte finns annan ingång än porten till garaget. Detta är extra tillbehör. • Porten är endast godkänd kombinerat med följande motorer eller utan:

Motorer/Engines/Motorer:

Modell	Maks portbredde (m)	Maks porthøyde (m)	Maks Portvekt (kg.)
LM80EVF	5,50	3,00	130
LM100EVF	5,75	3,25	150
LM130EVF	6,00	3,50	200
BS400N	3,00	2,30	90
LM3800W	5,50	3,00	130

10	Bruk og vedlikehold	Use and maintenance	Användar & underhållsmanual
	1. Muttere og skruer bør sjekkes minst en gang i året 2. Ved motordrift bør portens balanse sjekkes en gang i året og etterjusteres. 3. Vaier bør kontrolleres og byttes ut ved tegn til oppflising eller slitasje. 4. Lager, trinser, fjærer, bunnbrakett og andre bevegelige deler smøres med universal smøremiddel to til fire ganger i året. Porten bør vaskes/spyles to ganger i året. Vas/spyl porten en gang i måneden dersom du bor ved sjøen. 5. Ved tegn til defekte deler eller annet som gjør at porten ikke fungerer som den skal; kontakt forhandler. 6. Ved aktivisering av fallsikring i forbindelse med fjær- eller vaierbrudd, må også fallsikring og vertikalskinner kontrolleres og eventuelt utskiftes. Det anbefales å la en profesjonell installatør kontrollere porten i slike tilfeller. **NB! Husk alltid å spenne ned fjærene før utskifting av deler.** 7. Ta vare på monteringsanvisningen. 8. Vedlikehold av portåpner: Se egen manual for åpneren.	1. It is recommended to check nuts and bolts at least once a year 2. The balance of motorised doors should be checked and, if necessary, corrected at least once a year.. 3. It is recommended to check the wires and replace them if damage is found. 4. Bearings, rollers, springs, brackets and other movable parts should be lubricated two to four times a year. It is recommended to clean the system twice a year. If you live by the sea: once a month. 5. Contact your supplier/local dealership if you find defects or damage that prevents the correct use of the system. 6. If the wires or springs break and the safety device is activated, rails and safety devices must be examined and, if necessary, replaced. It is recommended to let a professional perform this operation. **NB! Always release the tension in the springs before replacing parts.** 7. Keep this document for instructions and documentation. 8. Maintenance of motorised opener: Check the openers' documentation	1. Muttrar och skruv bör kontrolleras minst en gång per år. 2. Vid motoranvändning bör portens balans kontrolleras en gång per år och efterjusteras. 3. Vajer bör kontrolleras och bytas ut vid tecken på uppflisning el slitage. 4. Lager och andra rörliga delar ska smörjas med ett universal smörjmedel två till fyra gånger per år. Porten bör tvättas/spolas av en gång i månaden om man bor vid havet. Tätningslister smörjas med grease eller vaselin. 5. Vid tecken på defekta delarr eller annat som gör att porten inte fungerar som den ska – kontakta återförsäljaren. 6. Vid aktivering av fallsäkringen i förbindelse med fjäder eller vajerfraktur så behöver fallsäkring och vertikalskenorna kontrolleras och eventellt bytas ut.Rekommenderas att låta en proffesionell installatör kontrollera porten i dessa tillfällen. **OBS! Släpp spänningen i fjädern innan byte av delar.** 7. Ta vara på monteringsanvisningen 8. Underhåll för portöppnare, se manual-portöppnare

11	Demontering av port	Disassembling the door	Demontering av port
	1. Porten må lukkes før demontering starter 2. Eventuell motor demonteres først. Husk å koble fra strømmen før demontering starter. 3. Torsjonsfjærer spennes ned ved hjelp av stålstenger, på samme måte som ved oppspenning. **NB! En stålstang settes i konen og holdes fast i grep før skruene løsnes. Deretter brukes begge stengene til å gradvis spenne ned fjæren.** 4. Nå kan resterende deler demonteres i motsatt rekkefølge som de ble montert.	1. Close the door before starting. 2. Disassemble the engine system before starting. Always disconnect the system from the power source. 3. Use steel rods to release the tension in the springs. The same procedure as when you assembled the springs. **NB! Place one rod in the cone and hold it tight before releasing any bolts. Use both rods to release the tension gradually.** 4. Disassemble the door system in the opposite order to when you assembled it.	1. Stäng porten innan demontering 2. Eventuell motor ska demonteras först. Kom i håg att koppla ur strömmen först! 3. Släpp spänningen på torsionfjäder med hjälp av stålstängerna på samma sätt som vid uppspänningen. **OBS! En stålstång sätts i konen och hålles fast före alla skruv lossas. Därefter används båda stängerna till att gradvis spänna ner fjärdern.** 4. Resterande delar kan demonteras nu i motsatt följd som de monterades

12	Bruk og vedlikehold	Use and maintenance	Användling och underhall

Fyll ut feltene etter ferdig installasjon.

Leverandør	Lonevåg Beslagfabrikk AS, N-5282 Lonevåg, Tlf. (+47) 56 19 31 00
Identifikasjonsnummer (Skriv av fra etikett)	
Installatør (Navn, adresse, telefonnr.)	
Dato for installasjon	
Evt. Portåpnertype	
Evt. Sikkerhetsutstyr (Fotoceller, varsellys, etc.)	

Vedlikehold / Reparasjoner / Oppgraderinger	Navn (utført av)	Dato	Signatur

ANNEKS A: Avstiver – Hvis 460 mm portelement med vinduer	ANNEX B: Strut – If 460 mm door panel with windows	

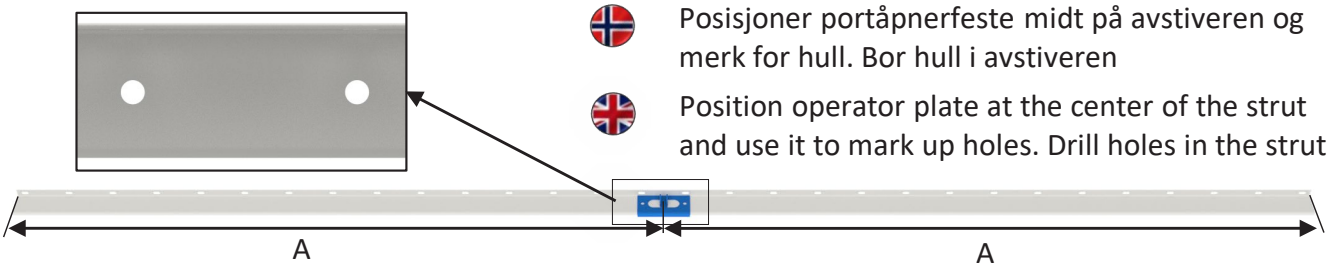

Posisjoner portåpnerfeste midt på avstiveren og merk for hull. Bor hull i avstiveren

Position operator plate at the center of the strut and use it to mark up holes. Drill holes in the strut

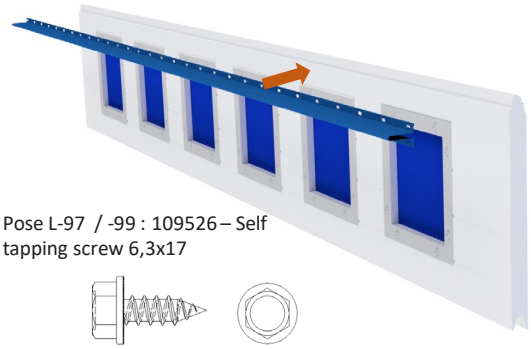

Pose L-97 / -99 : 109526 – Self tapping screw 6,3x17

Pose L-97 / -99: 107456 - 6,3x18 TEK skrue med borspiss

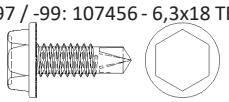

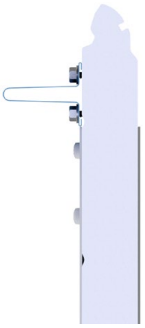

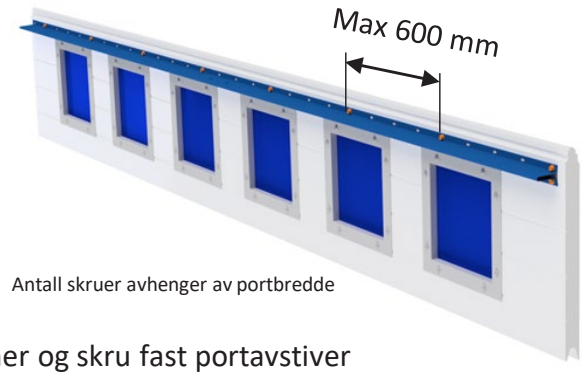

Antall skruer avhenger av portbredde

Posisjoner og skru fast portavstiver

Position and attach strut



Pose L-36: M8x30 seksk.skrue DIN 933 Elzn.



Pose L-36: M8 låsemutter Din985 elzn





Posisjoner og skru fast portåpnerfeste

Position and attach operator plate



Ytelseserklæring

1. Identifikasjonskode: **Leddport for garasjer**
2. Modellbetegnelse: **Eksklusiv Trend, Eksklusiv Modern, Eksklusiv Horisont, Eksklusiv Line, Eksklusiv Kassette**
3. Bruksområde: **Dør for innkjøringsåpning i garasjer**
4. Produsent: **Lonevåg Beslagfabrikk A/S (LOBAS), Flatevad, N-5282 Lonevåg**
5. Autorisert representant**: Ikke relevant**
6. System for vurdering og kontroll av byggevarens konstante ytelse: **System 3**
7. Relevant harmonisert standard: **EN-13241-1:2003+A2:2016**
8. Europeisk Teknisk Vurdering: **Ikke relevant**
9. Angitt ytelse

Vesentlige egenskaper	Ytelse	Harmonisert teknisk spesifikasjon
Regntetthet	Se klasse på etikett	EN 13241:2003+A2:2016
Farlige stoffer	Ingen	
Motstand mot vindlast	Se klasse på etikett	
Varmegjennomgangskoeffisient	U = 1,3 W/m2 x K	
Luftstrømtetthet	Ikke relevant	
Sikker åpning	Tilfredsstillende	
Definisjon av geometri av glasskomponenter	Tilfredsstillende	
Mekaniske egenskaper	Tilfredsstillende	
Driftskrefter	Tilfredsstillende	
Holdbarhet av vanntetthet, varmemotstand og luftgjennomtrengelighet mot nedbrytning	Ikke relevant	

10. Ytelsen for varen som angitt i nr. 1 og 2, er i samsvar med ytelsen angitt i nr. 9.

Denne ytelseserklæringen er utstedt på eget ansvar av produsenten, som angitt i nr. 4.

Undertegnet på vegne av produsenten av:

Lonevåg 14.08.2019	Kenneth Flatås Kenneth Flatås – Teknisk leder

Lonevåg Beslagfabrikk A/S – N-5282 Lonevåg
TEL.: +47 56 19 31 00 – **FAX:** +47 56 19 31 19
E-MAIL: lobas@lobas.no

LOBAS®

PORTEN