MONTERINGSBESKRIVELSE

VERTIKAL FALLSIKRING

SKINNE, SKJØTESTYKKE, ENDESTOPPER OG VERTIKAL LØPER

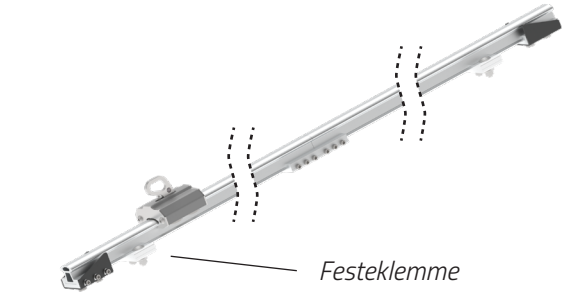

KOMPONENTOVERSIKT

I anvisningen beskrives montering av LOBAS Fallsikringsskinne med skjøtestykke, endestopper og vertikal løper. Bruk av festeklemme til skinne beskrives i egne anvisninger for valgt applikasjon.

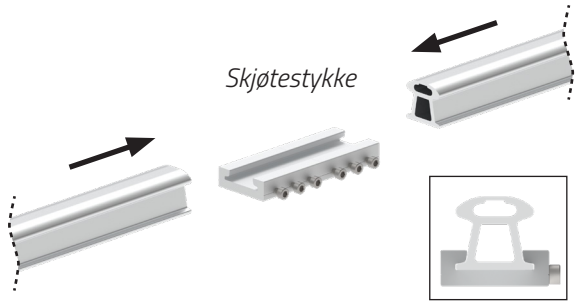

SKJØTING AV SKINNE

1) Mellom hver skinnelengde må profilene skjøtes. Fallsikringsskinner settes inn på skjøtestykket slik at profilene møtes på midten av skjøtestykket.

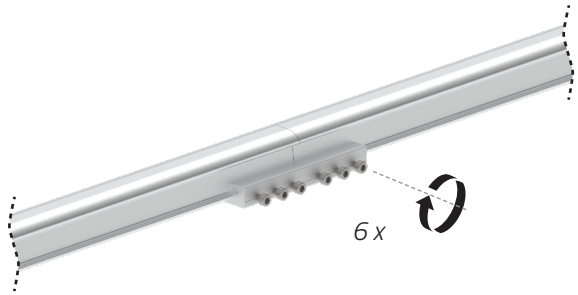

2) Trekk til **6 stk. M6** skruer **8 Nm**. Sørg for at skinneprofiler fortsatt står sentrert på skjøtestykket og er inntil hverandre.

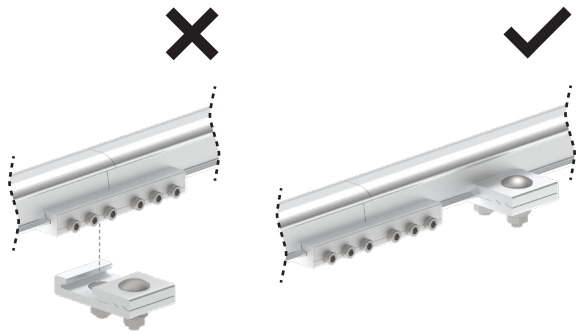

NB! Dersom skjøt og innfeste av skinne (festeklemme) kommer på samme plass må skinne kappes ned før skjøting.

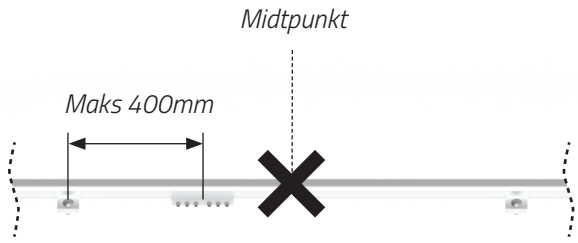

NB! Skjøt skal ikke forekomme midt mellom to festeklemmer. Sørg for at skjøt plasseres **maks 400mm** fra en festeklemme.

TA-4-22-124

16.09.2022 / R1

PRODUKT

FS VERTIKAL

CE

Lonevåg Beslagfabrikk AS
N-5282 Lonevåg
Norway
22

EN 516:2006
Prefabrikkert
tilbehør for tak

Ekstern brannytelse
Ansees å tilfredsstille
Reaksjon på brann Klasse A1

MONTERINGSBESKRIVELSE

LOBAS®

VERTIKAL FALLSIKRING

SKINNE, SKJØTESTYKKE, ENDESTOPPER OG VERTIKAL LØPER

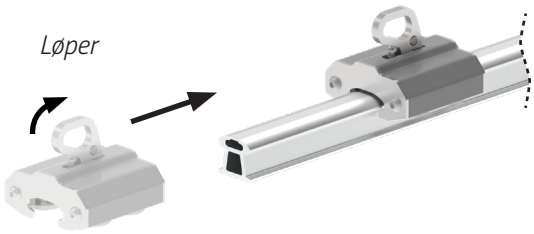

SETTE LØPER INN PÅ SKINNE

Før endestopper monteres skal løper settes inn på skinne. Trekk festebøylen på løper opp for å føre løper inn på skinne.

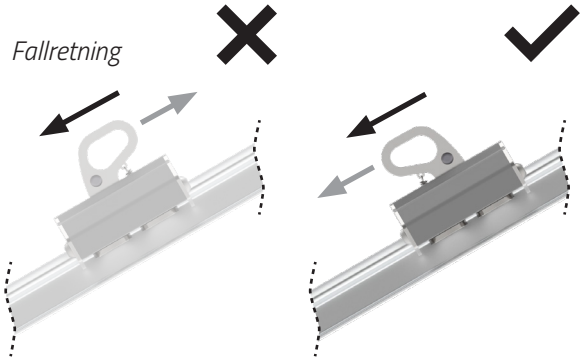

⚠

NB! Vertikal løper skal monteres med festebøylen pekende i fallretning som vist i figur. Ved feilmontering fungerer ikke løperbremsen og løper vi ikke stoppe ved fall.

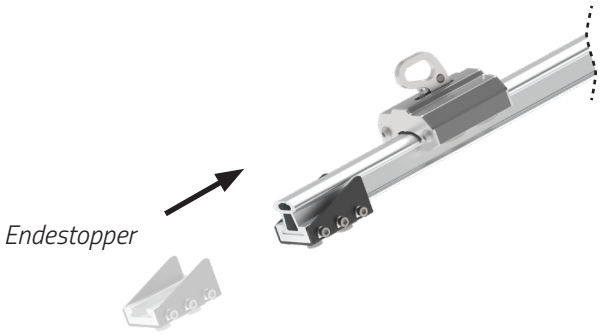

MONTERING AV ENDESTOPPER

1) Endestopper monteres ved start og stopp av fallsikringssystemet. Endestopper settes inn på fallsikringsskinne slik at stopper ligger kant i kant med skinneende.

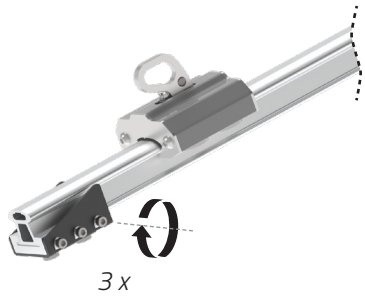

2) Trekk til **3 stk. M6** skruer **8 Nm**. Sørg for at skinneende og endestopper fortsatt ligger kant i kant.

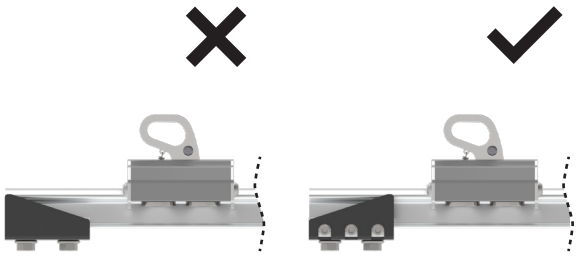

⚠

NB! Påse at stopperflaten på endestopper er rettet mot løper.

TA-4-22-124

16.09.2022 / R1

PRODUKT

FS VERTIKAL

CE

Lonevåg Beslagfabrikk AS
N-5282 Lonevåg
Norway
22

EN 516:2006
Prefabrikkert
tilbehør for tak

Ekstern brannytelse
Ansees å tilfredsstille
Reaksjon på brann Klasse A1