MONTERINGSBESKRIVELSE

LOBAS®

Unv leddportbeslag for Eksklusiv

Torsjonsfjær framme, standard overhøyde

GA-4-17-67

10.12.2019 / R3



EKSKLUSIV **STD** **TF**

- Denne manualen må overleveres sluttbruker når installasjonene er fullført, og bruker må ta vare på denne for senere vedlikehold, reparasjoner, oppgraderinger etc.
- Installasjonen må utføres i henhold til denne manual.
- **Det anbefales å bruke profesjonell installatør dersom man ikke selv har den nødvendige kompetanse eller utstyr.**
- Korrekt installert tilfredsstiller produktet alle krav i EN 13241-1:2003+A1:2011.
- Installatør må fylle ut loggbok bakerst etter fullført installasjon.
- Dersom portåpner skal benyttes må denne installeres i henhold til åpnerens installasjonsmanual.

CE

Telefon: +47 56 19 31 00
E-post: lobas@lobas.no
www.lobas.no

LOBAS®

Innholdsfortegnelse

Klargjøring av portåpning 2
Oversikt utstyr 3
1 Kombinasjon av seksjonshøyder 4
2 Oversikt plassering og antall portavstivere 4
3 Oversikt over utstyr og montering av portavstiver 5
4 Oppmåling og klargjøring av portåpning/port 5
5.1 Montering av karmskinner 6
5.2 Montering av sideskinner 6
6. Montering av bunnbrakett og innv. håndtak 7
7 Montering av midt-og trinseholdere/hengsel 7
8 Justering av sideskinnene 8
9 Montering av tetningslist, topp 8
10 Montering portavstiver 9
11 Montering av koblingsplate m.m 9
12 Montering avtakskinne 10
13 Montering opphengsstag 10
14 Montering av avstandsskinne 11
15 Montering av løs bue 11
16 Montering av toppbrakett STD UNV 12
17.1 Montering av torsjonsfjær 13
17.2 Montering av 2 stk torsjonsfjærer 14
17.3 Montering av vaier 15
18 Portåpnerfeste 16
19 Vedlikehold 16
20 Montering av portåpner 17
21 Problemer? 17
22 Bruk og vedlikehold 17
23 Demontering av port 17
Logg 18

Klargjøring av portåpning

Fig 1

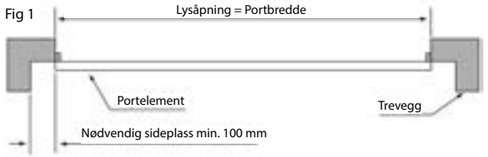

Det er forutsatt at portkarmen er av tre. Derfor medfølger treskruer til festing av sideskinnene. For festing av skinnene i andre materialer, kontakt den du har kjøpt porten av.

Vær sikker på at størrelsen av åpning passer størrelse til porten. F.eks. en port som er 2,59 m bred og 2,07 m høg trenger en åpning på 2,59 m bredde og 2,07 m høyde. Se fig. 1-3 hvordan en kan plassere port i forskjellige typer åpninger.

Fig 2



Fig. 2
Beslaget kan også monteres rett på mur uten karm. Med Leca mur må det brukes karm

Fig 3



Fig. 3
Ved mindre sideplass enn 120 mm kan karmen trekkes inn i lysåpning

NB!
- minimums avstand mellom port og vegg: **150 mm.**
- minimums avstand mellom to porter montert ved siden av hverandre: **300 mm.**

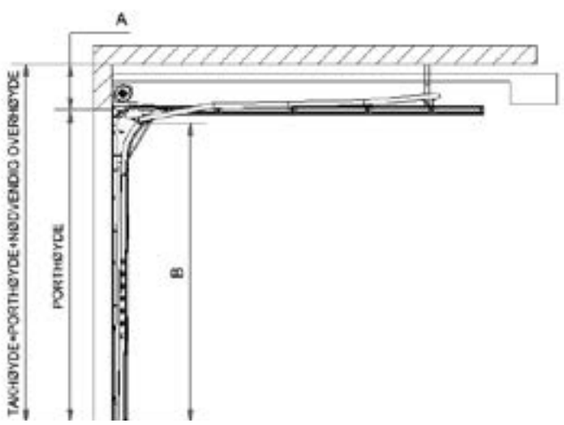

A - NØDVENDIG OVERHØYDE

uten portåpner:	30 cm
med låsbart håndtak og/eller topplist på seksjon	30 cm
med portåpner:	30 cm

B - FRI KJØREHØYDE

uten portåpner:	porthøyde - 2 cm
med portåpner:	porthøyde - 0 cm

Kontroller at innholdet i beslagpakken stemmer overens med innholdsliste i mont. beskrivelsen


Trinseholder/hengsel UNV


Trinse med bolt
ant. avhengig av beslagtype


Bunnbrakett UNV (par)


Hengsel


Toppbrakett std UNV


Støttearm takskinne TF


Innvendig håndtak,


Klips, tetningslist topp


Eksklusiv Portåpnerfeste


Sleide UNV


Hjørnedeksel


Forsterkningsplate


Løs skinnebuer

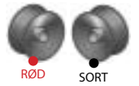

Trommel (par)

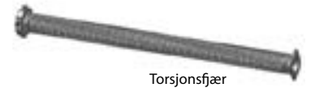
Torsjonsfjær
1 høyre eller
1 høyre og 1 venstre


Opptrekkstenger til torsjonsfjær


Ståltau m/feste


Midtplate TF**)


Stål kobling, torsjonsaksling
Ved delt aksling


Opphengsstag

Horisontalskinne 1 par

Karmskinne 1 par

Vertikalskinner 1 par

Aksling, lang **

Aksling, kort

Portavstiver*

Tetningslister

Opphengsstag 2 m

Avstandsskinne



*) Leveres ved portbredder ≥ 4,5 meter
**) Levers ved delt torsjonsaksling
***) Kun ved porter med to torsjonsfjærer


Portstiverfeste*


Endeplate TF 1 par


Fjærbruddssikring
Ved 2 torsjonsfjærer


Underlegg fjær-bruddssikring***)

Festevinkel, av-standsskinne *)

Skrueposer

Pose	Brukes til	nneholder
L-95	Hengsel, bunn- og toppbrakett	60 stk 6,3x17 skrue
L-83	Topp- og bunnbrakett, Innvendig håndtak	4 stk. 6,3 x 18 TEK skruer m/borspiss
L-04	Tetningslist, topp	4 stk 6x30mm treskruer m/flens
L-47	Karmskinne	20 stk. 8x45mm treskruer m/flens
L-38	Sideskinne UNV, løs bue	12 stk 6 x 16 mm skrue 12 stk M6 mutter tensiflens
L-39	Koblingssleide UNV, avstands skinne TB	2 stk. M8x25 seksk. skrue, el.forz 2 stk. M8 seksk. mutter, el.forz
L-57	Vinkeloppheng UNV	4 stk M8x45 treskrue m/flens 2 stk M8x25 Sekskantskrue Elz 2 stk M8x16 skrue 4 stk M8 mutter Elz
L-96	Ekstra hengsler	4 stk 6,3 x 17 skrue
L-61	TF + Støttearm	6 stk. 8x45 mm treskrue m/flens 2 stk. M6x16 leddp. skinnebolt 2 stk. M6 flensmutter, el.forz.

Pose	Brukes til	nneholder
L-44	Torsjonsfjær	2 stk. M8x25 låseskrue m/spor 2 stk. M8 tensiflens muttter
L-46	Vaiertrinse /støøtearm	2 stk. M10x35 trinsebolt 2 stk. M10 låsemutter, el.forz.
L-97*	Portavstiver	8 stk 6,3 x 17 skruer 8 stk 6,3 x 18 skruer m/borspiss
L-99*	Portavstiver	12 stk 6,3 x 17 skruer 12 stk 6,3 x 18 skruer m/borspiss
L-103	Avst. skinne bak	8 stk. M8 x 17 Track bolt 8 stk. M8 Tensiflens mutter
V-18**	Fjærbruddsikring	6 stk. 8 x 45 treskruer m/flesn

*) Kun ved portavstiver
**) Kun ved fjærbruddssikring

1 Kombinasjon av seksjonshøyder

Port høyde inkl bunnlist	Antall seksjoner	HØYDE AV HVER SEKSJON Bunn mm	2. mellom mm	3. mellom mm	4. mellom mm	5. mellom mm	Topp mm
2,24 m	4	530	560	560			560
2,27 m	4	560	560	560			560
2,33 m	5	460	460	460	460		460
2,37 m	5	460	460	460	460		500
2,41 m	5	500	460	460	460		500
2,45m	5	500	460	460	500		500
2,49 m	5	460	500	500	500		500
2,53 m	5	500	500	500	500		500
2,56 m	5	500	500	500	500		530
2,59 m	5	530	500	500	500		530
2,62 m	5	530	500	500	530		530
2,65 m	5	500	530	530	530		530
2,68 m	5	530	530	530	530		530
2,71 m	5	530	530	530	530		560
2,74 m	5	560	530	530	530		560
2,77 m	5	560	530	530	560		560
2,80 m	5	530	560	560	560		560
2,83 m	5	560	560	560	560		560
2,87 m	6	500	460	460	460	460	500
2,91 m	6	500	460	460	460	500	500
2,95 m	6	500	460	460	500	500	500
2,99 m	6	460	500	500	500	500	500
3,03 m	6	500	500	500	500	500	500
3,06 m	6	500	500	500	500	500	530
3,09 m	6	530	500	500	500	500	530
3,12 m	6	530	500	500	500	530	530
3,15 m	6	530	500	500	530	530	530
3,18 m	6	500	530	530	530	530	530
3,21 m	6	530	530	530	530	530	530
3,24 m	6	530	530	530	530	530	560
3,27 m	6	560	530	530	530	530	560
3,30 m	6	560	530	530	530	560	560

2 Oversikt plassering og antall portavstiver

Fig. 1: Portavstiver montert på toppseksjon. Lav overhøyde. (Se tabell pkt 2 for plassering og antall)
Se pkt 15 for montering av potråpnerfeste. Det anbefales montert samtidig med portavstiver.



4. seksjoner

	PORTBREDDER 4,50 - 4,99	5,00 - 5,50
Toppseksjon	x	x
3. seksjon		
2. seksjon		x
Bunnseksjon		

6. seksjoner

	PORTBREDDER 4,50 - 4,99	5,00 - 5,50
Toppseksjon	x	x
5. seksjon	x	x
4. seksjon		
3. seksjon	x	x
2. seksjon		x
Bunnseksjon		

OBS! Ved kun 1 stk portavstiver skal denne monteres på toppseksjonen (Se pkt 8)

5. seksjoner

	PORTBREDDER 4,50 - 4,99	5,00 - 5,50
Toppseksjon	x	x
4. seksjon		x
3. seksjon	x	x
2. seksjon		
Bunnseksjon		

7. seksjoner

	PORTBREDDER 4,50 - 4,99	5,00 - 5,50
Toppseksjon	x	x
6. seksjon	x	x
5. seksjon		x
4. seksjon	x	x
3. seksjon		
2. seksjon	x	x
Bunnseksjon		

3 Oversikt over utstyr og montering av portavstiver



Nødvendig verktøy



4 Oppmåling og klargjøring av portåpning/port

Pakk opp portbladene og plasser bunnseksjon på sagbukker med utsiden ned. Vær sikker på at de ligger på polyethylene skum (evt. papp) fra emballasjen på trebordene, slik at en unngår striper på portbladene

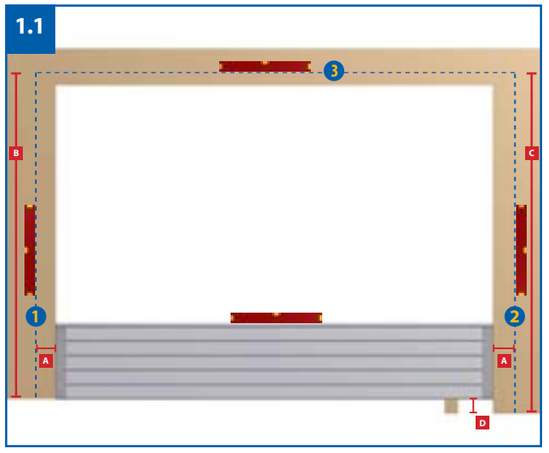

1.1 Nederste portseksjon settes midt i portåpningen. Forsikre deg om at seksjonen er i vater. Juster med klosser om nødvendig.

Mål ut A=68 mm fra hver ende av portseksjonen og sett merke i sidekarmen.

Ta bort portseksjonen. Trekk opp loddlinjer "1" og "2".

Trekk vaterlinje "3" i topp.

OBS! Om gulvet er skjeivt er det viktig at vaterlinje i topp, "3", vatres og trekkes ut etter HØYESTE punkt på gulvet. ("B" på vår illustrasjon).

B = Porthøyde + 150 mm.

Karmskinnenes lengder skal være:
B: PORTHØYDE + 150 mm
C: PORTHØYDE + 150 mm + D

D = evt. skjevheter i gulv.
Kapp evt. for lange karmskinner i bunnen. Vertikalskinnene kappes like mye som karmskinnene (i bunnen!)

NB! Toppen av karmskinnene må være i vater.

5.1 Montering av karmskinner

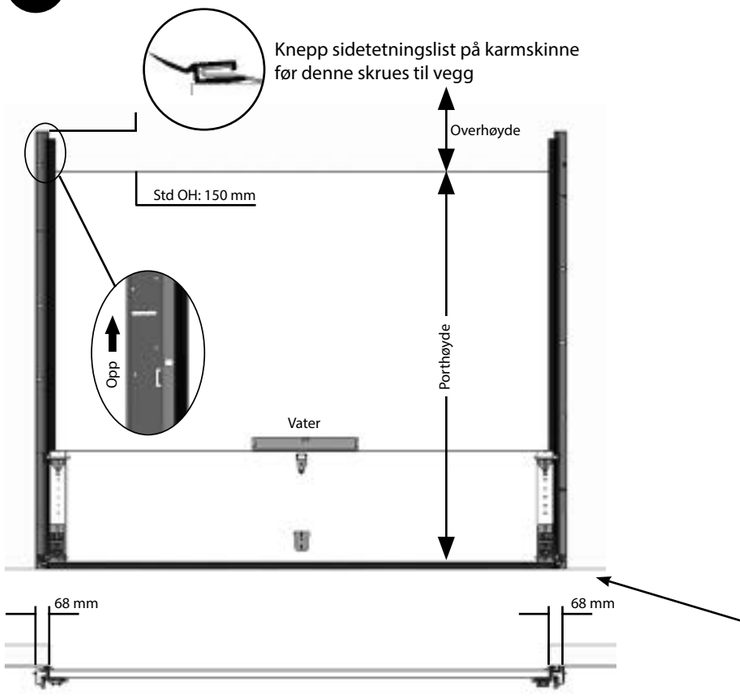

Nå monteres

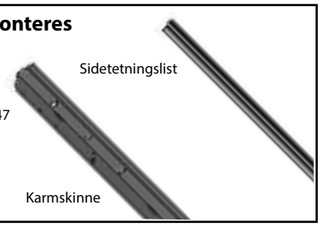

Nederste portblad settes midt i portåpningen. Kontroller at det står vannrett. Dersom dette ikke er tilfelle, juster med klosser (eller justeringsskruer dersom slike er montert).

Sett merke i sidekarmen 68 mm ut fra sidekantene på portbladet på begge sider.

Ta vekk portbladet. Strek opp loddlinjer fra hvert av merkene i sidekarmen. (Loddlinjen markerer yttersiden på karmskinnen). Sett merker for høyde (vatres). Denne skal være lik: **porthøyde + 15 cm.**

OBS! Eventuelt for lange karm/sideskinner må kappes av i underkant.

Skru fast karmskinne. Fordel inntil 8 skruer jevnt på hver side (Pose L-47) .

5.2 Montering av sideskinner

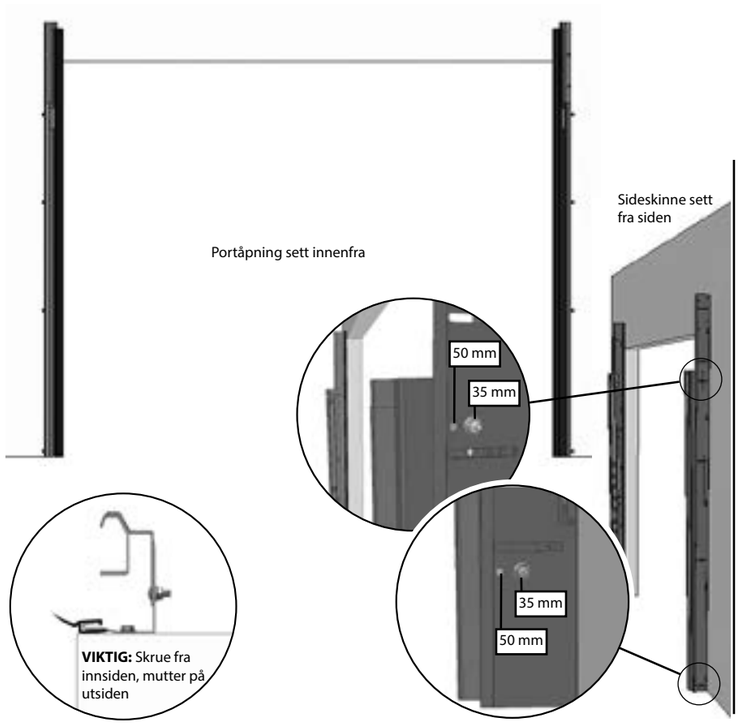

Nå monteres



Sideskinne må justeres etter porttykkelse. Sideskinnen monteres på innsiden av karmskinnen (se snitt fig).

Ved porttykkelser på 35 eller 50 mm kan de tilhørende faste hull benyttes for lettere justering.

Monter løst med M6x16 skruer m/mutter (Pose L-38) i justerbare hullene på karmskinnene.

Fordel inntil 7 skruer jevnt på hver side.

6 Montering av bunnbrakett og innvendig håndtak

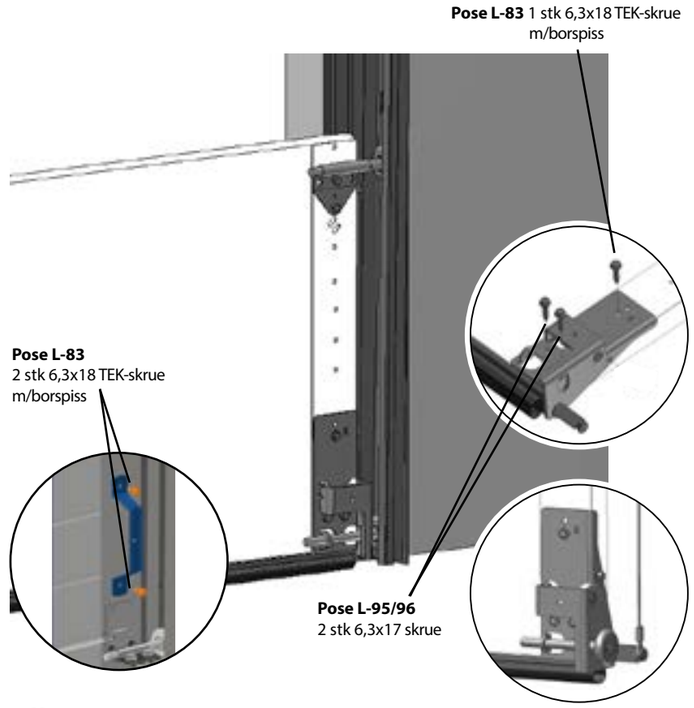

Nå monteres

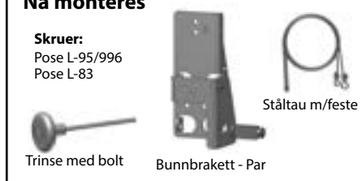

Nederste portblad settes opp i portåpningen. Kontroller at portseksjonen er i vater. Kontroller at porten står midt i portåpning. (Kontrollmål portende og ytterkant på karmskinne (68 mm).

Vaier må henges på bunnbrakett før seksjonen trees inn i sideskinne. Legg andre enden av vaieren over topp karmskinne.

7 Montering av midthengsel og trinseholder/hengsel UNV

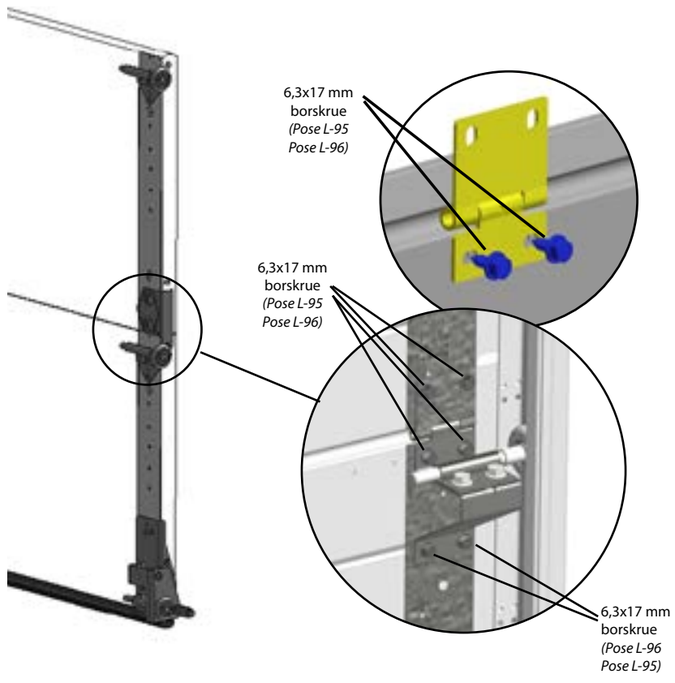

Nå monteres

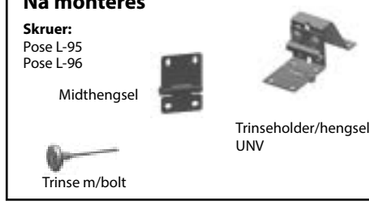

Sett trinse m/bolt inn i sleide på trinseholder/hengsel, løsne skruene litt i sleiden. Legg trinseholder/hengsel på seksjon, og skru fast. Justering av sleide gjøres senere.

Skru fast midthengsel med 4 stk. skruer (Pose L-95). (Se pkt. 8)

Monter øvrige portblad og hengsler, utenom siste portblad.

8 Justering av sideskinnene og justerbar trinseholdere



Dersom ikke hull for fast porttykkelse er brukt, justeres sideskinne som følger:

Press forsiktig port elementene mot tetning-slist (utside), og stram
skruene i sideskinnen.

Stram først den nederste og øverste skruen før en strammer de siste.

Ytterligere finjustering kan gjøres med trinseholder/sleide som beskrevet i forrige pkt.

9 Montering tetningslist, topp

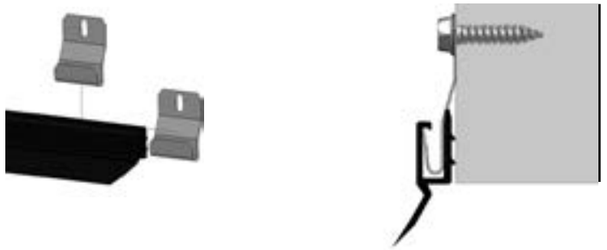

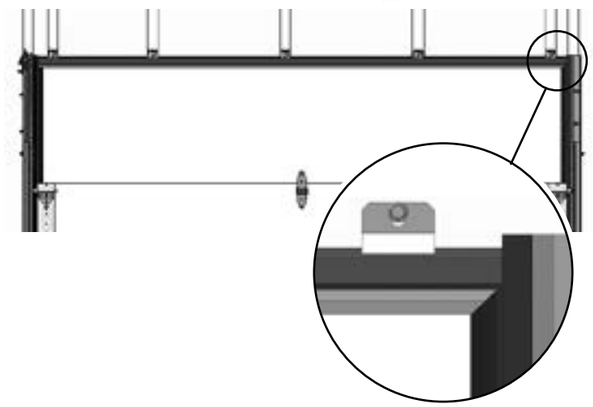

Nå monteres

Skruer:
Pose L-04

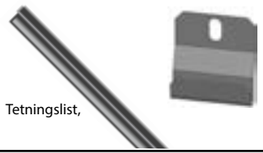

Tetningslist kappes til riktig lengde.
Knepp inn klips på tetningslist-
profil før denne festes til overkarm med treskruer 6x30 mm m/flens. (pose L-04)

TIPS:
For finere overgang kan endene skråkappes.

10 Montering av portavstiver (se pkt.2 for plassering)

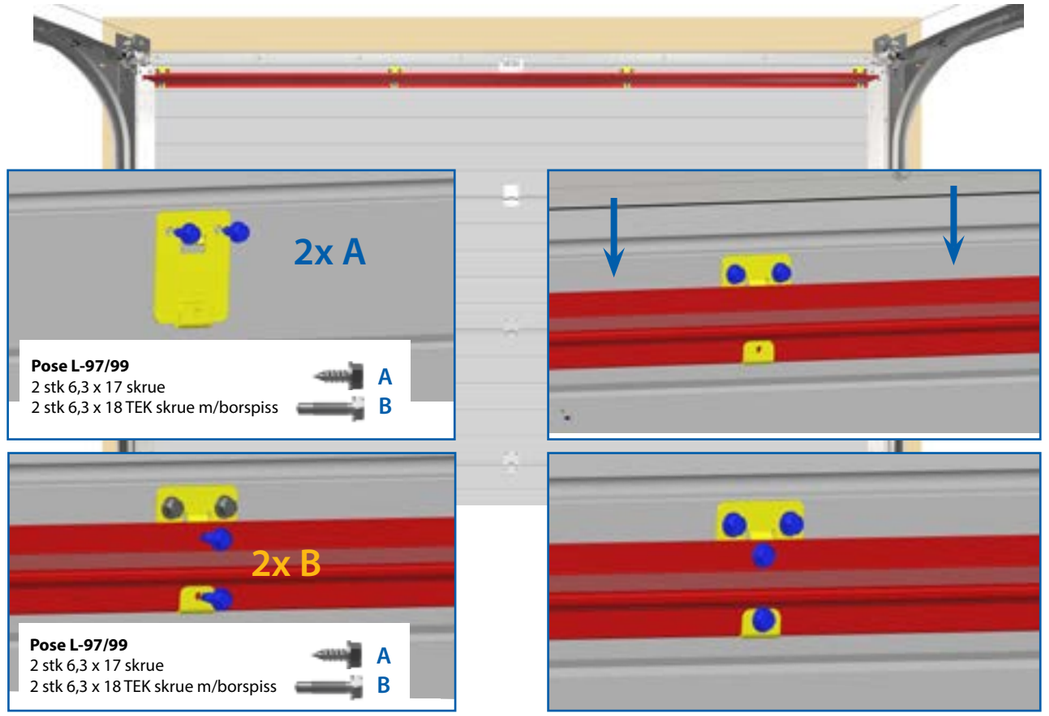

11 Montering av koblingsplate, forsterkningsplate og koblingssleide

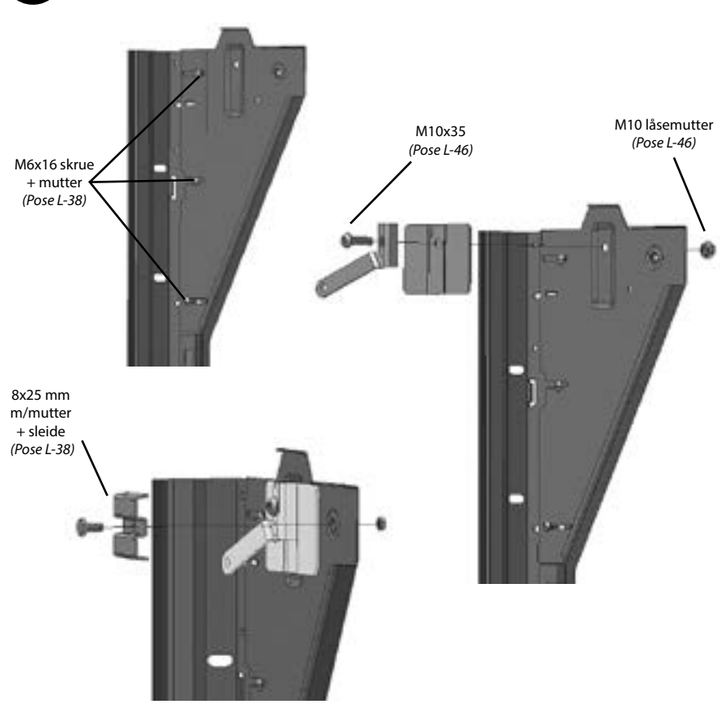

Nå monteres



Skruer:
Pose L-38
Pose L-39
Pose L-46

Koblingsplate monteres på **innsiden** av karmskinnene.

Monter koblingsplate i de viste hullene på karmskinnene med 3 stk. M6x16 skrue og mutter (Pose L-38) (mutter på utsiden).

Monter forsterkningsplate og støtte-
arm med M10x35 trinsebolt og låsemutter som vist på fig. (Pose L-46)

Monter koblingssleide med M8x25 m/mutter. (Pose L-39)

12 Montering av takskinner

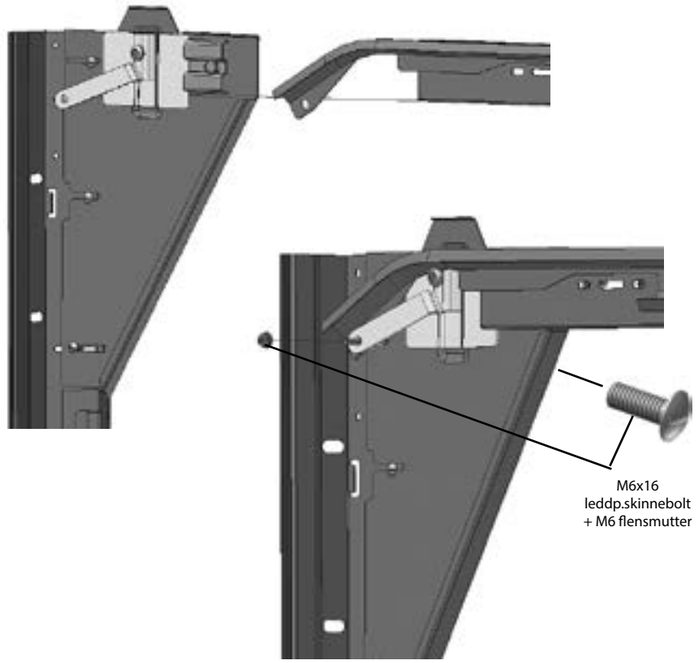

Nå monteres

Skruer:
Pose L-61



Se også pkt. 12.1

Takskinnene trees inn på koblingsplaten fremme, og henges opp bak med oppheng. Når takskinnen er riktig posisjonert, skrues støttebøyle til hullet i fremre ende.

13 Montering av opphengsstag

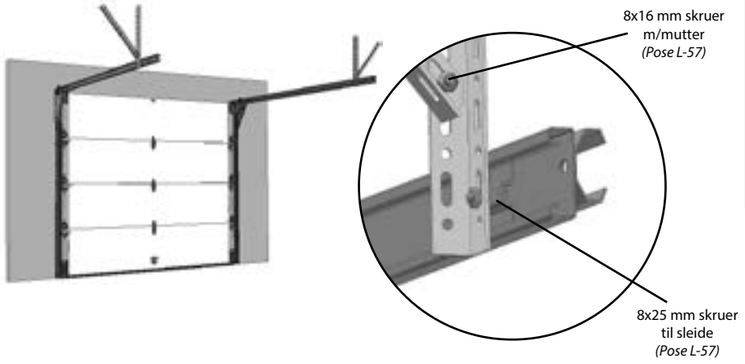

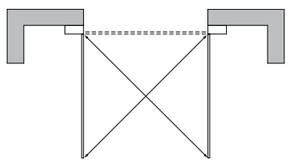

Diagonalmåling:
Figuren viser skinnene sett ovenfra.
Diagonalmålene som er vist i figuren, må være like lange. Bruk måleband eller snor

Nå monteres

Skruer:
Pose L-40
Pose L-57



Koblingssleide

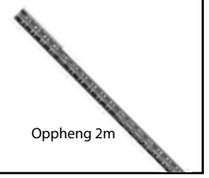

Oppheng 2m

1 sleide med skrue vendt utover føres inn i takskinnens ytterside for oppheng. (pose L-57)

Opphengsvinkel monteres på sleide og festes til taket der det er mest gunstig (bjelke el. lign.) Opphenhsvinkel bør monteres så nærmt takskinnens bak-kant som mulig. Avstand fra takskinnens bak-kant til opphengsvinkel bør ikke overskride 20 cm.

Avstandsskinne (pkt 12.2) monteres før diagonalmåling. Takskinner vatres og diagonalmål kontrolleres/justeres, før alle skruer dras godt til.

Monter på skrå-stag som vist på fig.

14 Montering av avstandsskinne

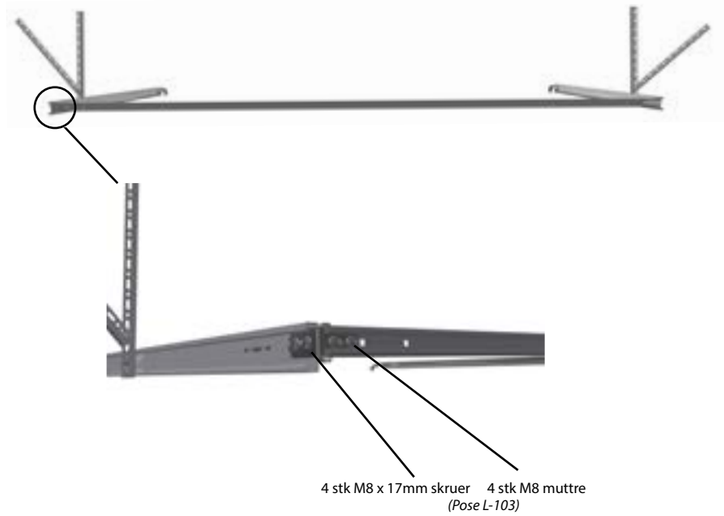

Nå monteres

Skruer:
Pose L-103



Festevinkel, avstandsskinne



Avstandsskinne

Avstandsskinne kappes til lengde lik avstand mellom takskinner i fremkant (målt i bunnen av skinnene - eksakt portbredde + 84 mm), og monteres i bakkant av skinnene.

Skrues fast til takskinner ved hjelp av festevinkel og skruer (pose L-103). (Se pkt 11)

15 Montering av løs bue

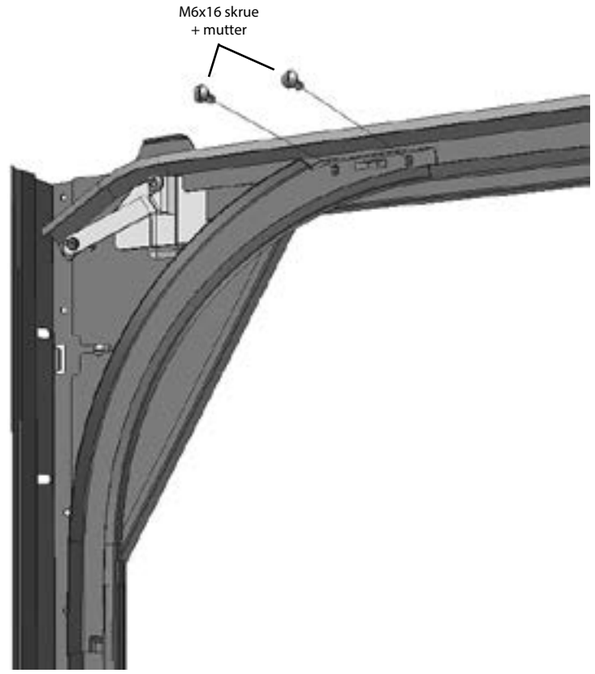

Nå monteres

Skruer:
Pose L-38



Løs skinne bue

Buen føres ned i kobling på sideskinne. Koblingsplate/takskinne justeres slik at buen passer i koblingssporene på takskinne. Skru fast buen. (pose L-38)

16 Montering av toppbrakett

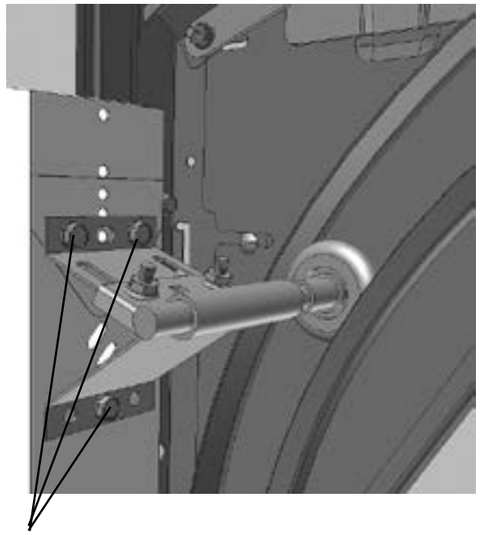

6,3x18 mm borskruer (Pose L-83)

Nå monteres

Skruer:
Pose L-83



Trinse m/bolt

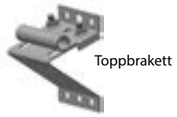

Toppbrakett

Sett inn toppseksjon, og monter på trinseholder/hengsel og midthengsel.

Tre trinse m/bolt inn på toppbrakett, og før braketten inn til port.

Kontroller at porten ligger jevnt med tetningslistene på utsiden, og skru toppbraketten fast med skruer.
(pose L-83)

Som en regel bør trinsen justeres lengst mulig ut og vinkelen lengst mulig opp på porten.

17.1 Montering av torsjonsfjær





SORT (R) RØD RØD (L)

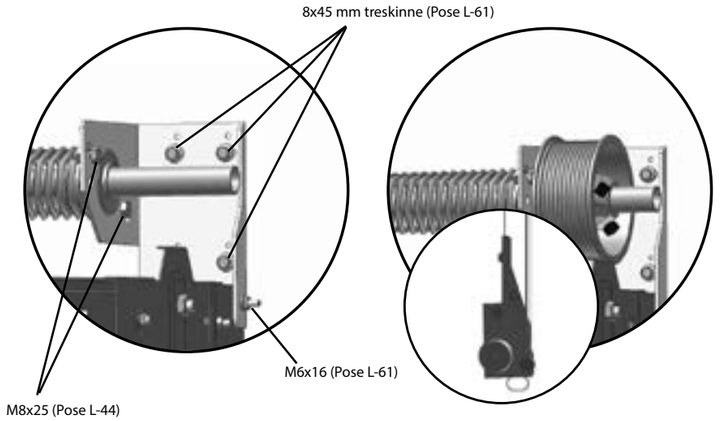

Nå monteres

Skruer:
Pose L-44
Pose L-61



Fjærer



Trommel (par)



Endeplate TF

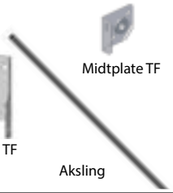

Midtplate TF

Aksling



Ståltau m/feste

Ha porten lukket. Sett sammen trommel, ende/fjærplater, midtplate TF og aksling som vist på tegn.

Trommel og torsjonsfjær er merket med enten rød (L) eller sort (R). Sort (R) trommel på venstre side og rød (L) trommel på høyre side. Rød ende av fjær skal peke mot venstre og eventuelt sort ende av fjær skal peke mot høyre. Alle referanser sett fra innsiden av garasjen. Aksling må være rett og i vater.

Ende/fjærplatene plasseres på topp av karmskinner som vist på fig. og skrues fast med 3 stk. 8 x 45 mm treskruer og den øverste av M6x16 skruene på koblingsplaten. Fjæren (rød) festes til brakett på høyre side med skruer (pose L-44). Ev. midtbrakett ved brede porter skrues fast ca. midt på akslingen.

Sett på trommel uten å skru dem fast. For å hindre akslingen i å bevege seg sidelengs; plasser tromlene helt inntil endeplatene. La vaier gå fra bunn-brakett og fest enden av vaier med stopphylse til det spesielle hakket i trommel (se fig. neste side). For å få samme strekk i kablene, lås aksling med klemme som vist på fig. A, deretter rotere trommel (til en får strekk i vaier).Lås trommel med skruene som er på trommelen.

ADVARSEL:

HA PORTEN LUKKET VED STRAMMING AV TORSJONSFJÆREN(E)
OBS! SMØR FJÆR FØR OPPSTRAMMING

Opptrekking av torsjonsfjær må utføres med største forsiktighet. Mens en har klemmen fastspent til aksling, låser en opp skruene på opptrekkingskone montert på fjær. Bruk der etter to stenger til å trekke opp fjæren ved å vri opptrekkskone mot tak. Se fig A. Antall omdreinger som skal til er avhengig av høyden på porten. Se tabell over! (Ikke bruk skrujern).

Etter at en har festet fjær med skruene på konen, fjerner en opptrekkstengene og låseklemme. En kan nå kontrollere om porten er balansert. Dersom porten åpner seg selv så snart en slipper den eller at porten stenger så fort at den slår i bakken, må en justere fjæren. Før en justerer må en stenge porten og bruke samme fremgangsmåte som beskrevet tidligere. Legg til eller trekk fra en 1/2 omdreining og kontroller porten. Husk alltid å feste skruene på opptrekkskone før en tar ut opptrekksstengene.

Ved to torsjonsfjærer skal fjærene strammes i samme retning.

PH	Antall omdreininger, manuell	Antall omdreininger, portåpner
2,24	8,20	7,90
2,37	8,60	8,30
2,53	9,00	8,70
2,65	9,40	9,10
2,77	9,80	9,50
2,91	10,20	9,90
3,06	10,60	10,30
3,18	11,00	10,70
3,30	11,30	11,00

Fig A

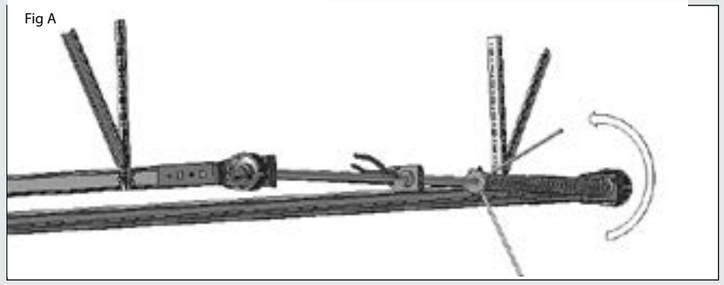

17.2 Montering av 2 stk torsjonsfjærer

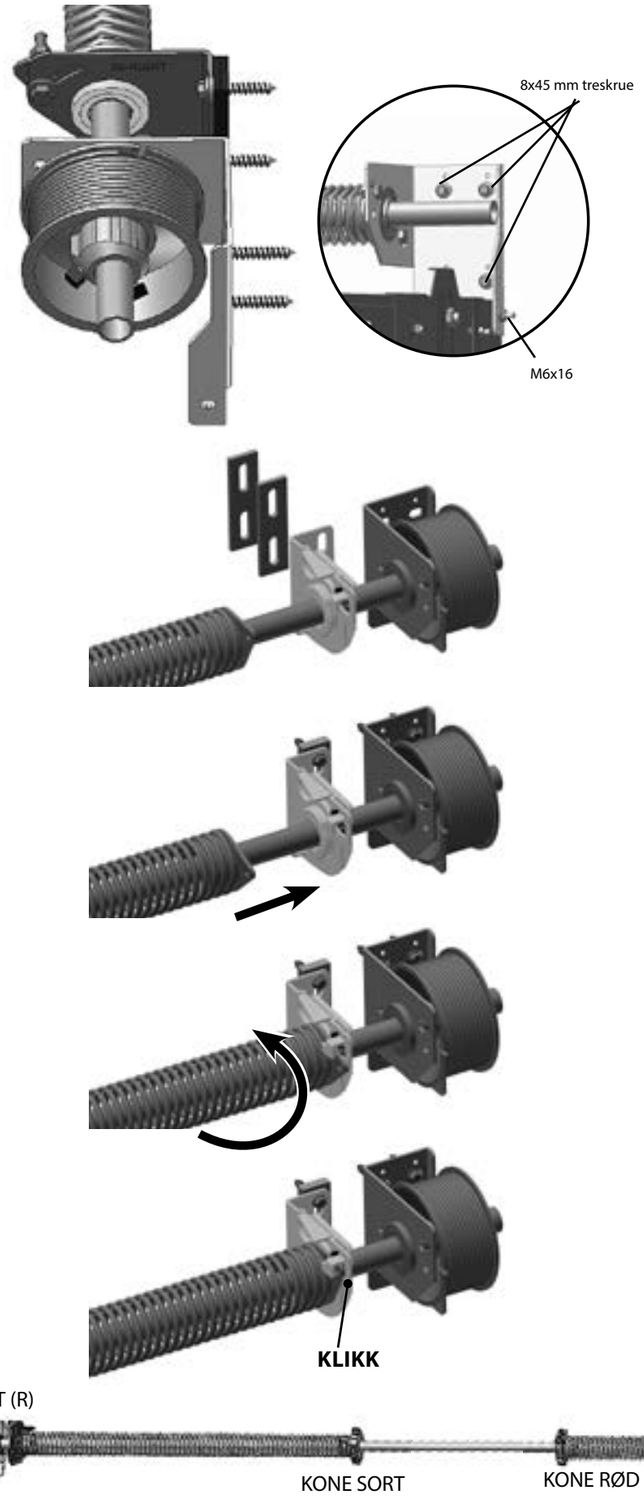

Nå monteres

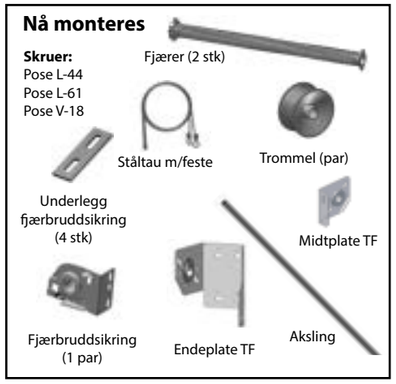

Ha porten lukket. Sett sammen trommel, ende/fjærplater, midtplate TF og aksling som vist på tegn.

Trommel og torsjonsfjær er merket med enten rød (L) eller sort (R). **Sort (R) trommel på VENSTRE SIDE og rød (L) trommel på HØYRE SIDE.** Rød ende av fjær skal peke mot venstre og eventuelt sort ende av fjær skal peke mot høyre. Alle referanser sett fra innsiden av garasjen. Aksling må være rett og i vater.

Ende/fjærplatene plasseres på topp av karmskinner som vist på fig. og skrues fast med 3 stk. 8 x 45 mm treskruer og den øverste av M6x16 skruene på koblingsplaten. Hver fjærbruddsikring skrues til vegg med 2 stk underlegg og 2 stk treskruer. Monter fjærbruddsikring nærmest mulig endeplaten.

NB! Ekstra treverk for festing av endeplater, fjærbruddsikring og midtplate må ordnes før montering av delene.

Fjæren (rød) klikkes til fjærbruddsikring på høyre side. Ev. midtbrakett ved brede porter skrues fast ca. midt på akslingen. 2 delt aksling skjøtes ca midt mellom fjærene og overskytende kappes av i endene

Sett på trommel uten å skru dem fast. For å hindre akslingen i å bevege seg sidelengs; plasser tromlene helt inntil endeplatene. . La vaier gå fra bunnbrakett og fest enden av vaier med stopphylse til det spesielle hakket i trommel. For å få samme strekk i kablene, lås aksling med klemme som vist på fig. A, deretter rotere trommel (til en får strekk i vaier).

Lås trommel med skruene som er på trommelen.

17.3 Treeing av vaier

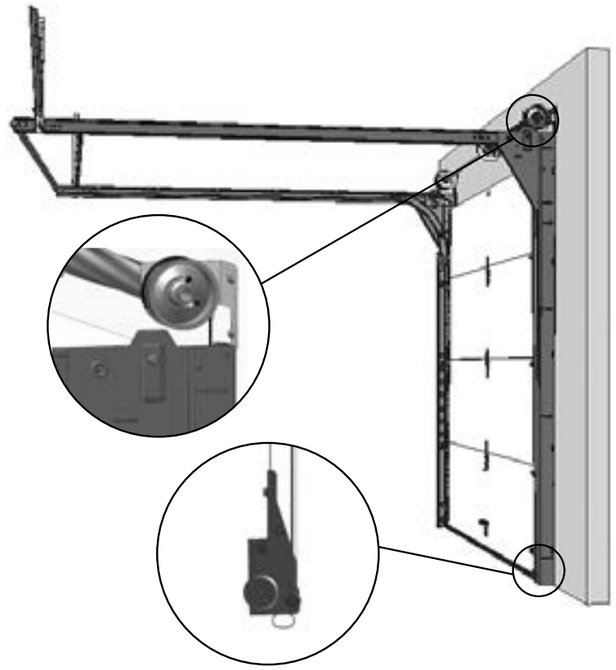

Nå monteres


Ståltau m/feste

La vaier gå fra bunnbrakett og opp til trommel. Fest enden av vaier med stopphylse til det spesielle hakket i trommelen.

For å få samme strekk i kablene, lås aksling med klemme som vist på fig A side 13, deretter rotere trommel til en får strekk i vaieren.

Dra trommelen litt til slik at fjæren i bunn-braketten dras inn. Lås trommel med skruene som er på trommelen

Fjern sikringssplint på fjærbruddsikring.

18 Montering portåpnerfeste

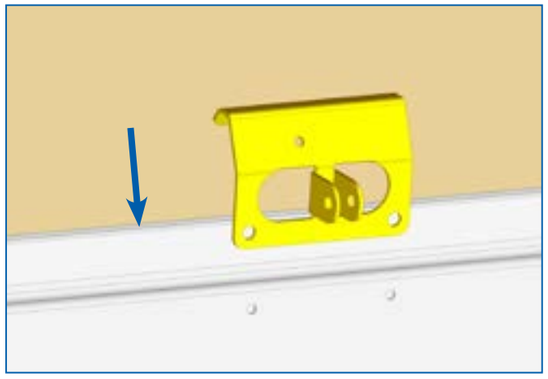

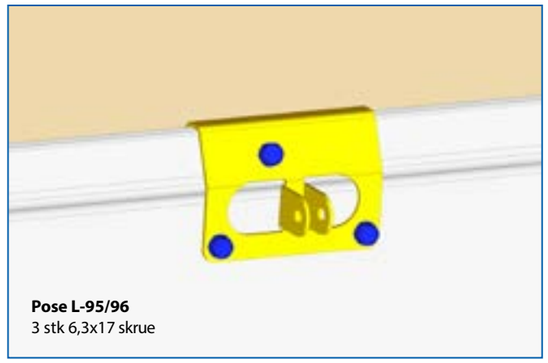
Pose L-95/96
3 stk 6,3x17 skrue

Nå monteres

Skruer:
Pose L-95/96


Portåpnerfeste

1. Sett portåpnerfestet over toppen av seksjon.
2. Fest deretter portåpnerfestet med 3 stk 6,3 x 17 (Pose L-95/96).
3. **KUN VED BRUK AV PORTAVSTIVER:** Fest portavstiver og portåpnerfeste med 2 stk 6,3 x 17 skruer (Pose L-95)

19 VEDLIKEHOLD - Smøring av fjærer, trinser og bevegelige deler

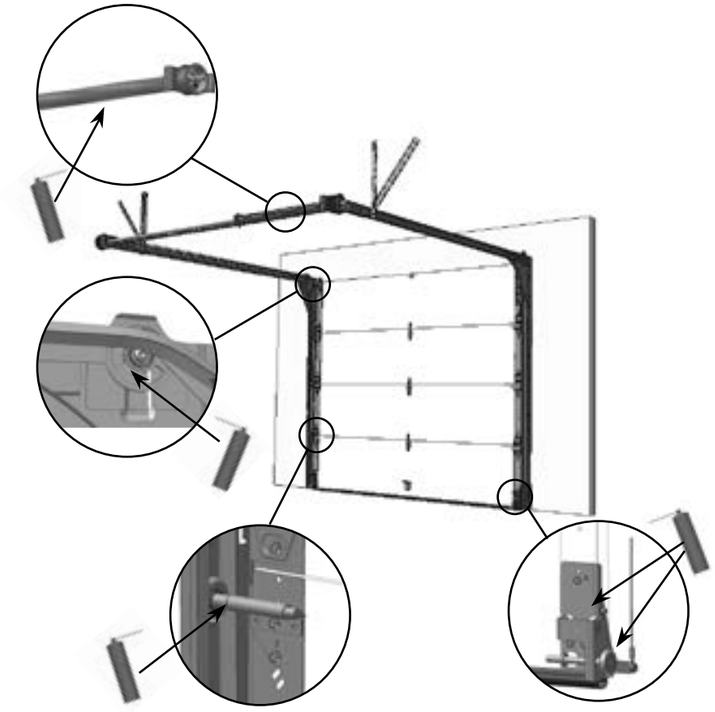

20 Montering av portåpner

Følg egen installasjonsmanual!
Lever manualene til sluttbruker etter installasjon.

NB! Når elektrisk portåpner monteres på porten, må eventuelle sneppertlåser og låsestag fjernes fra porten for å redusere skaderisiko.

Eventuelle lokale frekvensforstyrrelser kan resultere i at motor ikke virker som tiltenkt. Dette er ingen reklamasjonsårsak, da det er utenfor leverandørens kontroll.

Det anbefales å montere sikkerhetssystem, fotocelle, for garasjeporter over 2,5 m høyde og hvis lukkekraften er over 40 kg. Videre anbefales det montere nøkkelbetjent nødåpner 1702EV eller 5116 dersom det ikke er andre innganger til garasjen enn garasjeporten. Merk at detter ekstrautstyr.

Følgende motorer kan brukes:

Modell	Max portstr	Max portvekt
LM60EVS	12,5 m^2	110 kg
LM80EVS	16,5 m^2	130 kg
LM100EVS	23,5 m^2	150 kg
LM130EVS	30 m^2	260 kg

21 Problemer?

PORTEN GÅR VELDIG TREGT:
- Sjekk at lister ikke ligger for hardt an mot porten.
- Sjekk at skinner ikke er montert for trangt inn til port.
- Sjekk at vaier ikke kommer i klem.

PORTEN ER TUNG Å LØFTE OPP:
- Sjekk at fjærer, trommel og vaier er montert ifølge anvisning.
- Stram opp fjæren.

22 Bruk og vedlikehold

1. Muttere og skruer bør sjekkes minst 1 gang pr. år.
2. Ved motordrift bør portens balanse sjekkes 1 gang pr. år og etterjusteres.
3. Vaier bør kontrolleres og byttes ut ved tegn til oppflising eller slitasje.
4. Lager, trinser, fjærer, bunnbrakett og andre bevegelige deler bør oljes av og til.
5. Ved tegn til defekte deler eller annet som gjør at porten ikke går som den burde; kontakt forhandler.
6. Ved aktivisering av fallsikring i forbindelse med fjær- eller vaierbrudd, må også fallsikring og sideskinner kontrolleres/ev. utskiftes samtidig. Det anbefales å la profesjonell installatør kontrollere porten i slike tilfeller.
   NB! Husk å alltid spenne ned fjærene før utskifting av deler.
7. Ta vare på monteringsanvisningen.
8. Vedlikehold portåpner: Se manual for denne.

23 Demontering av port

1. Porten må lukkes før demontering starter.
2. Eventuell motor demonteres først. Husk å koble fra strømmen før demontering starter.
3. Torsjonsfjærer spennes ned ved hjelp av stålstenger på samme måte som oppspenning.
   NB! En stålstang settes i konen og holdes i fast grep før skruene løsnes. Deretter brukes begge stengene til gradvis å spenne ned fjæren.
4. Nå kan resterende deler demonteres i motsatt rekkefølge som de ble montert.

LOGG

Fyll ut feltene etter ferdig installasjon

Leverandør	Lonevåg Beslagfabrikk AS, N-5282 Lonevåg, Tlf. (+47) 56 19 31 00
Identifikasjonsnummer (Skriv av fra etikett)	
Installatør (Navn, adresse, telefonnr.)	
Dato for installasjon	
Evt portåpnertype	
Evt. sikkerhetsutstyr (Fotoceller, varsellys, etc)	

Vedlikehold / Reparasjoner / Oppgraderinger	Navn (utført av)	Dato	Sign.

LOBAS YTELSESERKLÆRING

No:	LP-0003 no

1. Identifikasjonskode: **Leddport for garasjer**

2. Modellbetegnelse: **Eksklusiv Trend, Eksklusiv Modern, Eksklusiv Horisont, Eksklusiv Line, Eksklusiv Kassette**

3. Bruksområde: **Dør for innkjøringsåpning i garasjer**

4. Produsent: **Lonevåg Beslagfabrikk AS (LOBAS), Flatevad, N-5282 Lonevåg**

5. Autorisert representant: **Ikke relevant**

6. System for vurdering og kontroll av byggevarens konstante ytelse: **System 3**

7. Relevant harmonisert standard: **EN 13241-1:2003+A1:2011**

ITT-rapport 0402-CPR-391105 utstedt av NB0402 SP Sveriges Tekniska Forskningsinstitut

8. Europeisk Teknisk Vurdering: **Ikke relevant**

9. Angitt ytelse

Vesentlige egenskaper	Ytelse	Harmonisert teknisk spesifikasjon
Regntetthet	Se klasse på etikett	EN 13241-1:2003+ A1:2011
Farlige stoffer	Ingen	
Motstand mot vindlast	Se klasse på etikett	
Varmegjennomgangskoeffisient	U = 1,3 W/m2 x k	
Luftstrømstetthet	Ikke relevant	
Sikker åpning	Tilfredsstillende	
Definisjon av geometri av glass komponenter	Tilfredsstillende	
Mekaniske egenskaper	Tilfredsstillende	
Driftskrefter	Tilfredsstillende	
Holdbarhet av vanntetthet, varmemotstand og luft gjennomtrengelighet mot nedbrytning	Ikke relevant	

10. Ytelsen for varen som angitt i nr. 1 og 2, er i samsvar med ytelsen angitt i nr. 9.

Denne ytelseserklæringen er utstedt på eget ansvar av produsenten, som angitt i nr. 4.

Undertegnet for og på vegne av produsenten av:

Kenneth Flatås – Teknisk leder

Kenneth Flatås

Lonevåg 11.10.2016

LOBAS®
Lonevåg Beslagfabrikk AS - N-5282 Lonevåg
TEL.: +47 56 19 31 00 - **FAX:** +47 56 19 31 19
E-MAIL: lobas@lobas.no

www.lobas.no