LOBAS®

# MONTERINGSBESKRIVELSE

**TAKSIKRING** **TA-4-25-201**

SKRÅTAK
TRETAK

## PRODUKT: TLS TT-200

Skann denne QR-koden med din mobil for å gå direkte til produktsiden i vår nettbutikk. På produktsiden finner du alle gjeldende dokumenter for dette produktet, som f.eks. FDV, DOP, denne monteringsanvisningen, 3D-illustrasjon og høyoppløselige produktbilder.

**Montør bør gjøre seg kjent med gjeldende regler og forskrifter for montering av stige for kommunen/området dette skal monteres i.**

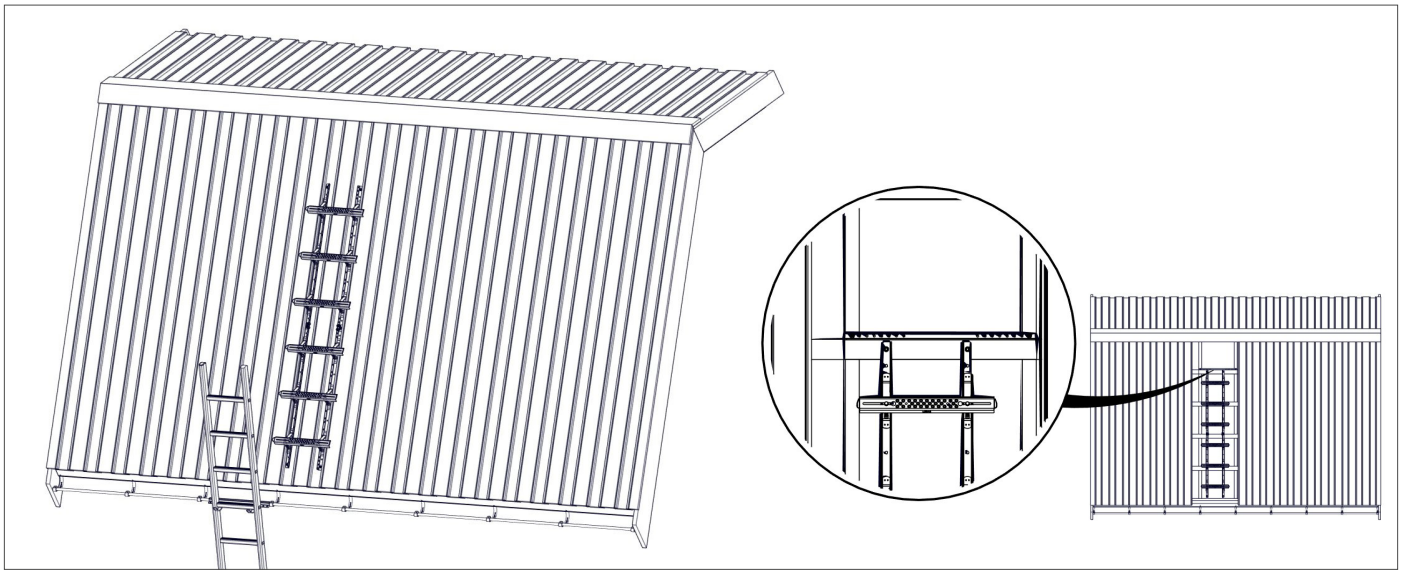

*Tak med takstige - illustrert med stigesikring og stige for sikker tiltrede på tak.*

### MONTERING

1. Ved justerbar stige: Stigens bredde justeres til trepanelene og trinnet festes til sidevange.
2. Monter innfesteskinne hvor toppen av stige treffer taket med **2x 6.5x75 byggskruer.** Innfesteskinne passer 25mm lekt.

   For innfeste til 30- og 36 mm lekt benyttes henholdsvis 1 og 2 skiver for å skimse.
3. Lim på 25x25mm pakning på underside av stige alle steder det skal settes i skrue.
   Plasser takstigen liggende i bunnen av de overlappede trepanelene.
4. Skru fast med **2x 6.5x60 byggskruer med pakning,** i toppen av hver stigevange. Skruen skal gå gjennom takbord, innfesteskinne og ned i lekt.

   **SKJØTING:**
5. Takstige nummer to overlappes med takstige nummer en, med et passende hull. Sikre stigevangene over skjøten med **2x M8x20 skruer** og **2x M8 mutter** i hver vange.
6. Skru fast med **2x 6.5x25 byggskruer med pakning,** i bunnen av hver stigevange.

   Dersom takstigen til sammen er **6 meter** eller mer, eller dersom stigen oppleves ustabil skal det benyttes to ekstra skruer i midten av takstigen.

1

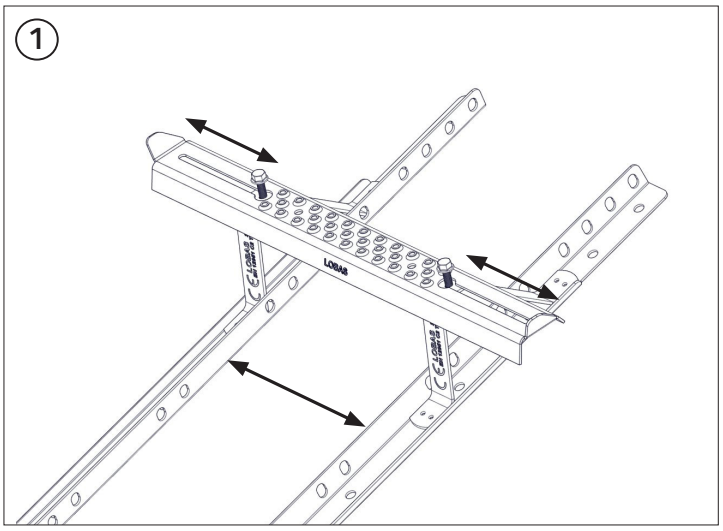

2

*Innfesteskinne plasseres mot lekt.*

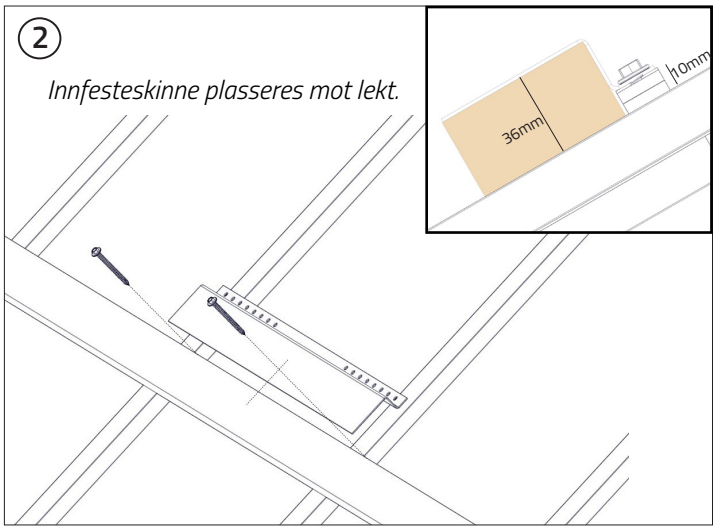


3

*Stige plasseres i bunn av trepanel.*

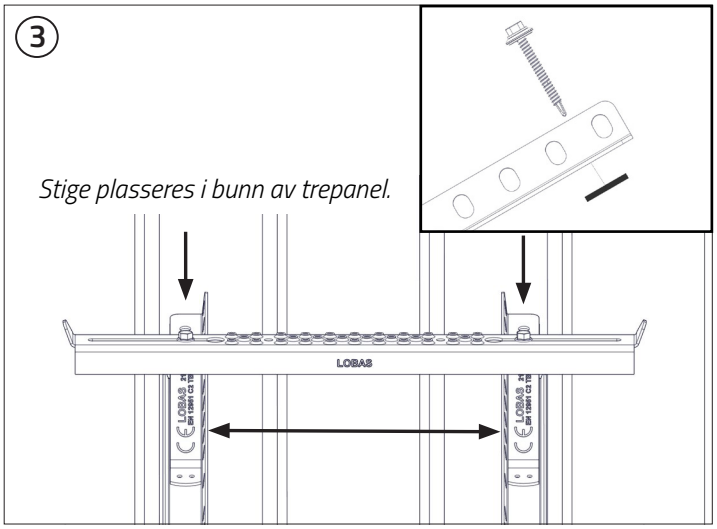

4

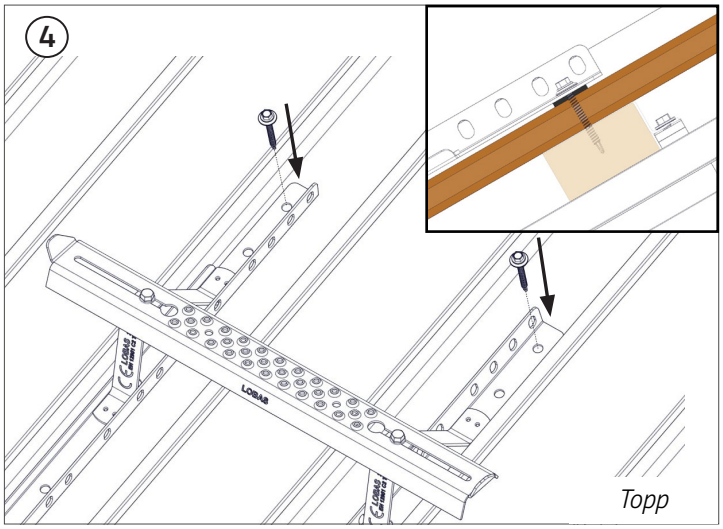

*Topp*

5

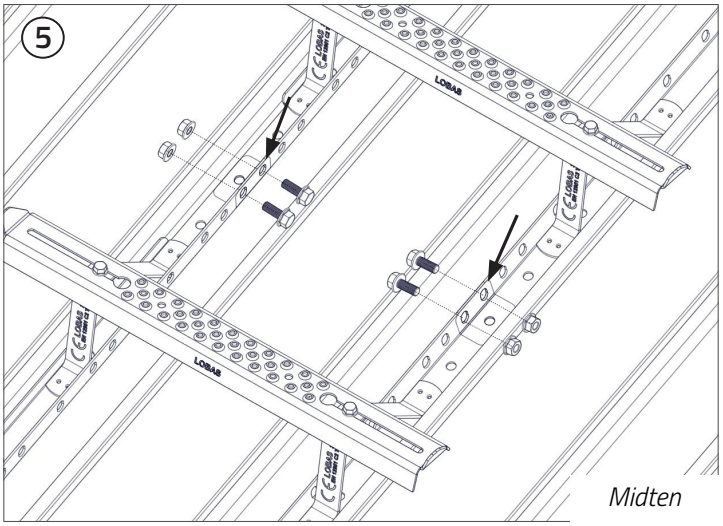

*Midten*

6

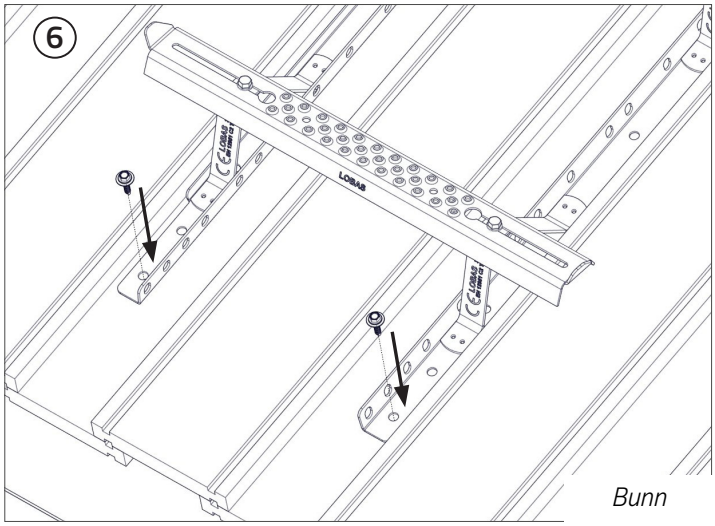

*Bunn*