INVERTERSTATIV ECO

Inverterstativ ECO er et fleksibelt og justerbart stativ designet for å passe et bredt spekter av invertere. De tverrliggende profilene kan enkelt justeres i høyden for å imøtekomme ulike behov. Opphengsbrakettene kan plasseres langs tverrprofilene for optimal tilpasning. Stativet er modulært og kan utvides ved å bruke Solarprofil ECO 50x50x2175.

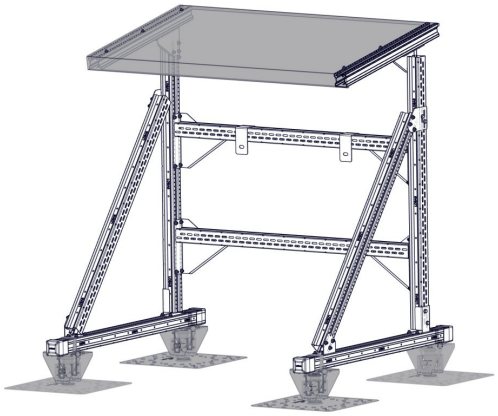

Tilvirket:	Norge
Feste til tak:	**4x Lobas Solar Baseplate 3kN (113365)** **4x festeplate ECO (115795)** *(kjøpes separat)* **Tilsvarende eller ballastert system** *(installatørs egen garanti)*
Relaterte produkter:	**Inverterstativ Tak (116023)** *(kjøpes separat)*

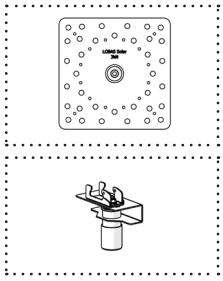

Skann QR-koden for å gå direkte til produktsiden i vår nettbutikk. Der finner du alle gjeldende dokumenter for dette produktet, som f.eks. FDV, DOP, monteringsanvisning, 3D-illustrasjon og høyoppløselige produktbilder.

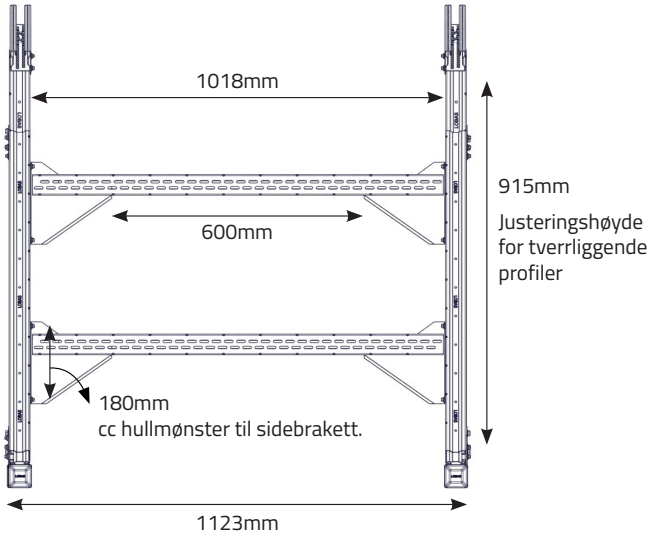

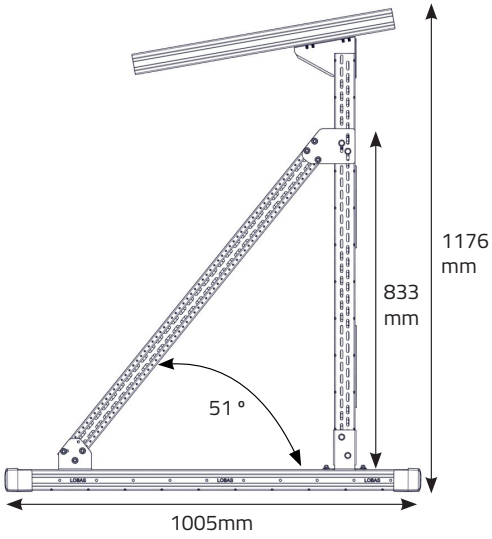

Varenavn: Inverterstativ ECO

Taktyper:	Flate tak
Varenummer:	
Ytre dim.:	**1005x1118x1177** (kun stativ)
Material:	Eco profil: DX51D ZM310
	Braketter: DX52D Z275 + 60µ pulverlakk
Monteringsanv.:	SOL-4-25-21
Dimensjoner forpakning:	Stativ: 200x1013x110
	Tak: 1120x643x53
Vekt:	Stativ: 26kg
	Tak: 6kg

Opphengsbrakett

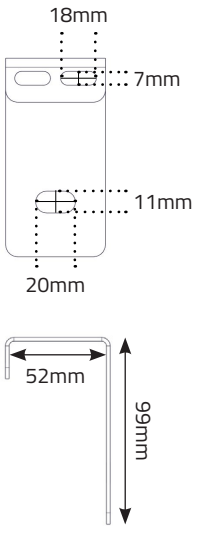

Tak

