MONTERINGSBESKRIVELSE

Konsoll SN B-650

LOBAS®

TA-4-18-79

11.04.19/R2

Snøfangerutstyr for Click-fals plater

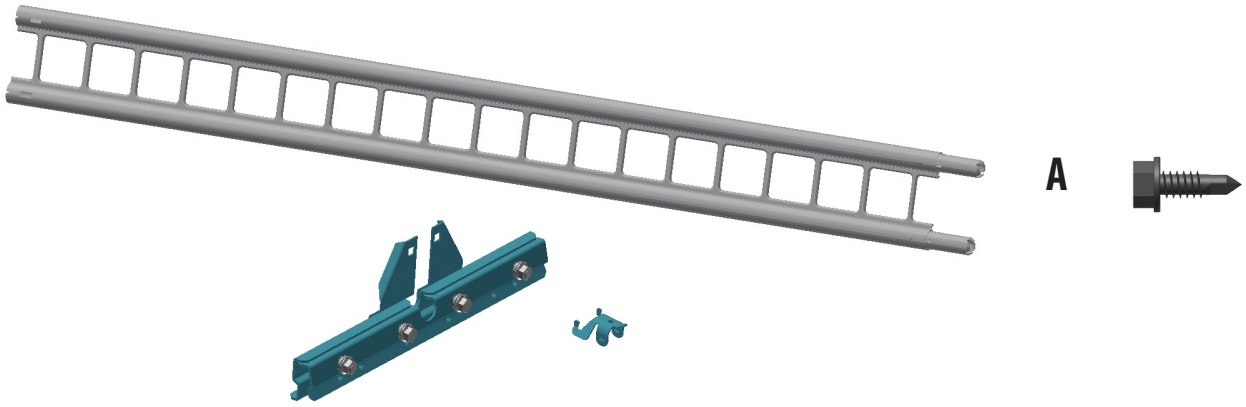

1

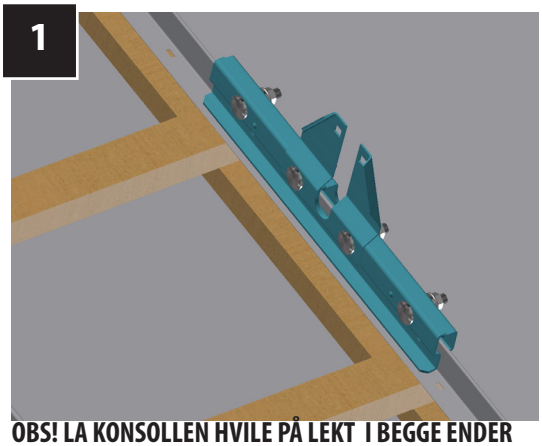

OBS! LA KONSOLLEN HVILE PÅ LEKT I BEGGE ENDER

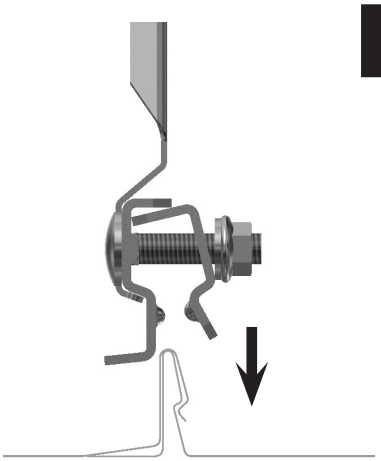

2

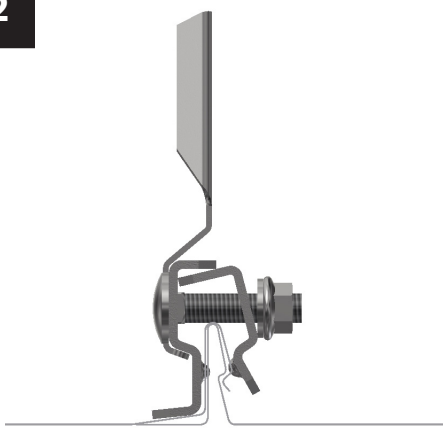

3

TREKK MUTTERNE GODT TIL - 40 Nm!

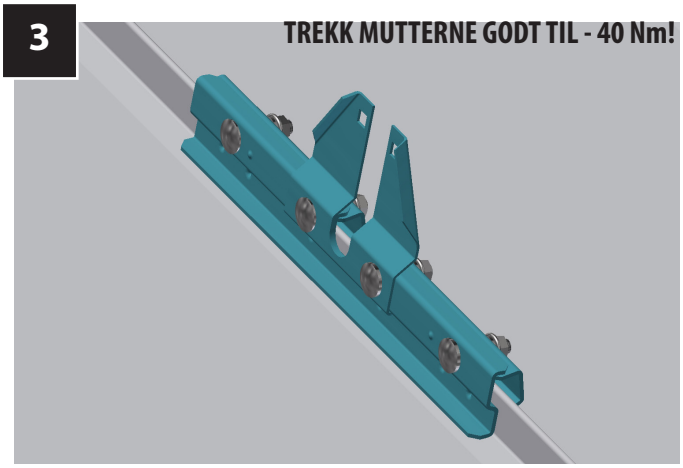

4

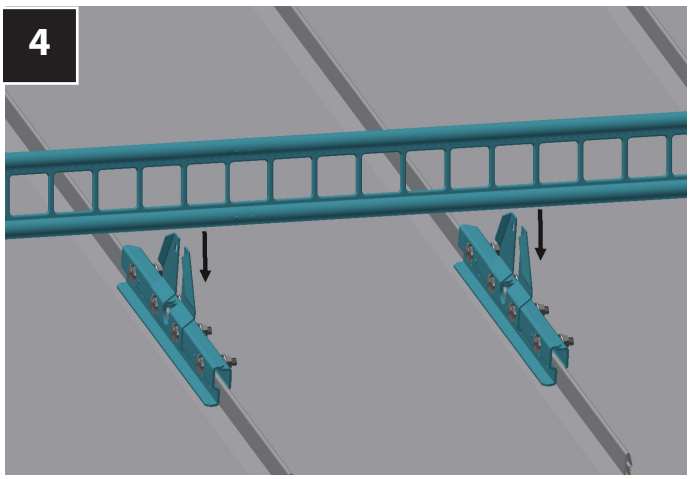

LOBAS®
Telefon: +47 56 19 31 00
E-post: lobas@lobas.no
www.lobas.no

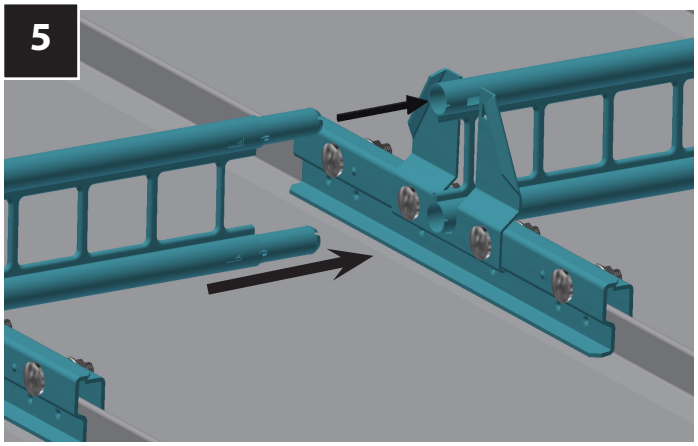

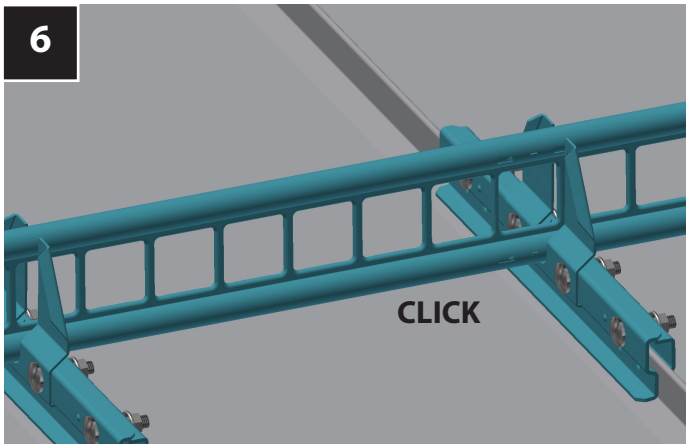

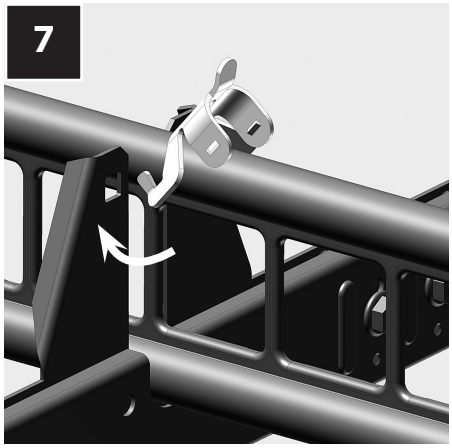

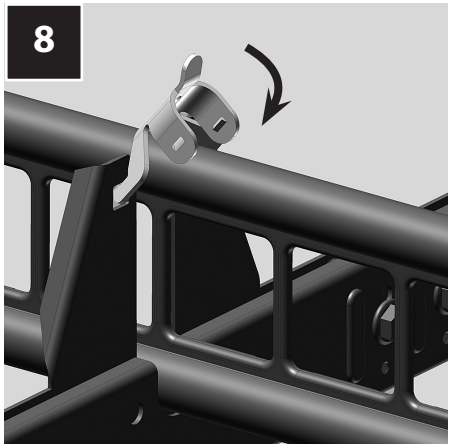

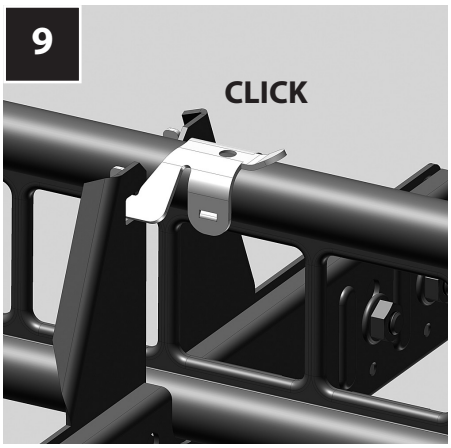

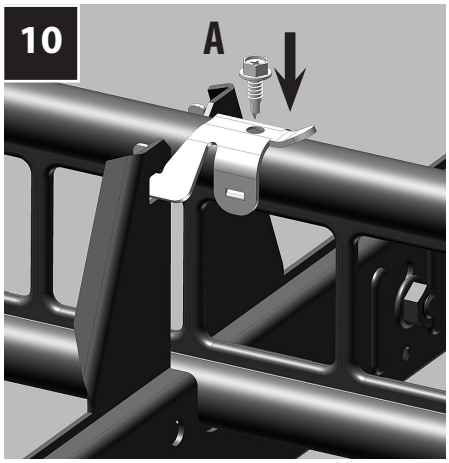

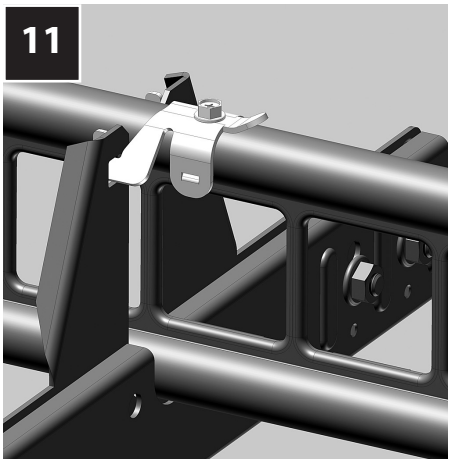

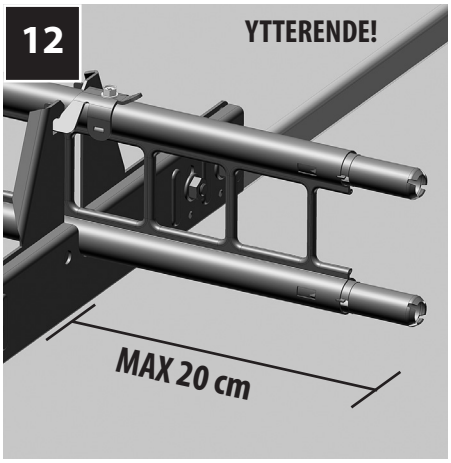

		Takvinkel i grader													
		<12	14	16	18	20	22	24	27	30	33	36	39	42	45>
Snølast kN/m²	1,5	6	6	6	6	6	6	6	6	6	6	6	6	6	6
	2	6	6	6	6	6	6	6	6	6	6	6	6	6	6
	2,5	6	6	6	6	6	6	6	6	6	5,9	5,6	5,4	5,3	5,2
	3	6	6	6	6	6	6	6	5,6	5,1	4,8	4,6	4,4	4,3	4,3
	3,5	6	6	6	6	6	5,7	5,3	4,8	4,4	4,2	4	3,8	3,7	3,7
	4	6	6	6	6	5,5	5,2	4,6	4,1	3,8	3,6	3,4	3,3	3,2	3,2
	4,5	6	6	6	5,5	4,9	4,5	4,1	3,7	3,4	3,2	3,1	3	2,9	2,9
	5	6	6	5,6	4,9	4,4	4	3,7	3,3	3,1	2,9	2,7	2,6	2,6	2,5
	5,5	6	5,9	5,1	4,5	4	3,6	3,4	3,1	2,8	2,6	2,5	2,4	2,4	2,3
	6	6	5,4	4,7	4,1	3,7	3,3	3,1	2,8	2,6	2,4	2,3	2,2	2,1	2,1
	6,5	6	5	4,3	3,8	3,4	3,1	2,9	2,6	2,4	2,2	2,1	2	2	2
	7	5,6	4,6	4	3,5	3,1	2,8	2,6	2,4	2,2	2	1,9	1,9	1,8	1,8
	7,5	5,3	4,3	3,7	3,3	2,9	2,7	2,5	2,2	2	1,9	1,8	1,8	1,7	1,7

Tabellen angir maks. avstand i meter fra raft til møne eller mellom snøfangerrader ved ulike takvinkler og snølaster. Når denne overstiges, må flere rader monteres med maks. denne avstand mellom radene. Når flere rader monteres, skal avstanden mellom de være tilnærmet lik.

NB! Tabellen forutsetter at avstand mellom falser er maks. 60 cm og at det monteres konsoll på hver fals bortover.
OBS! Gjelder kun for skråtak med formfaktor 0,8 (ikke buet tak)

Dimensjonerende snølast kan finnes i ***NS 3491-3 Prosjektering av konstruksjoner - dimensjonerende laster - Del 3: Snølaster***

Produktet bør kontrolleres årlig og skruer etterstrammes ved behov.