LOBAS®

Monteringsbeskrivelse, Stigetrinn m/Taggkobling

TA-4-21-119
14.03.2023 / R2

Trinn
TR LA-25
TR LA-30
TR LA-40
TR LA-43
TR LA-30/37

Innfestepakke
TL-125

STIGETRINN TIL TEGL OG BETONG

Fig. 1

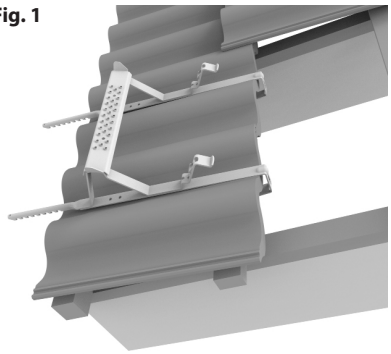

Fig. 1 b



Fig. 2

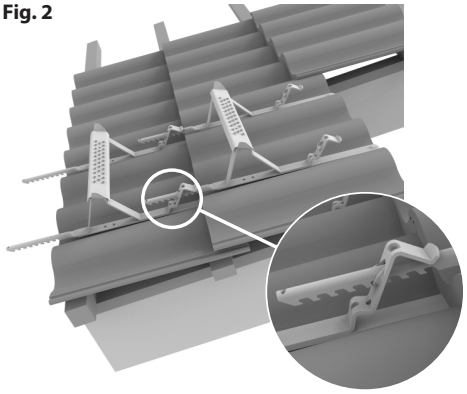

Fig 3

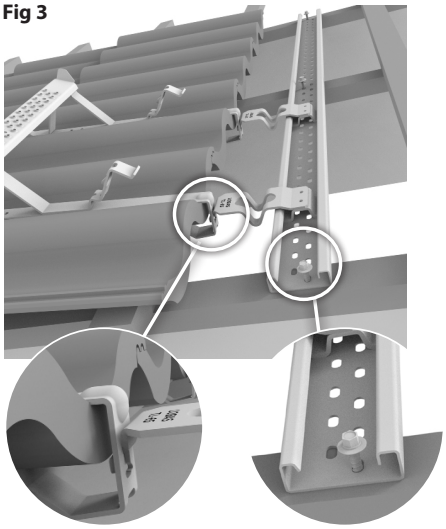

Normalt kobles flere stigetrinn sammen. På øverste trinn kobles innfeste og innfesteskinne. Dersom det monteres enkeltstående trinn må dette monteres med innfeste og innfesteskinne. Det må brukes skruedrill ved montering.

Det monteres ett stigetrinn for hver takstein oppover. På nye tak er det hensiktsmessig å montere ett trinn for hver taksteinsrad som legges.

1) Monteringen starter nedenfra (fra raftet) og fortsetter oppover **(fig. 1)**.

2) Trinnet monteres i bunnen av taksteinprofilen og hektes over stein og lekt. Bøylene kan åpnes for å tilpasses ulike lektetykkelser **(fig. 1 b)**.

3) Trinnene kobles ved at taggete ende på øverste trinn føres inn i hull på nederste trinn. Kontroller at mothakene er i inngrep, enten ved inspeksjon, eller at man hører at det knepper i låsene **(fig. 2).**

4) På øverste trinn hektes et innfeste på hver bøyle (Tapp på innfeste føres inn i avlangt spor bak på bøyle og vrides.) og en innfesteskinne tres på innfestene. "NED" på innfeste- skinnen skal vende ned mot takfot **(fig. 3).**

5) Innfesteskinnen plasseres over 2 eller 3 taksperrer og skrues til hver sperre med rustfri, selvborende skruer 6,5x80 mm **(fig. 3)**.

Påse at skruen treffer mest mulig midt i sperret. Det er et krav at skruen får godt feste i sperret! Minimum 30 mm av skruen må gå ned i sperret. Ved tykkere undertak/sløyfer må lengre skruer benyttes.

CE
0402

Lonevåg Beslagfabrikk AS
N-5282 Lonevåg
Norway
22

EN 12951:2005
Fastmontert takstige
Adkomst på skrå tak på bygninger

C2-TB
Ekstern brannytelse
Ansees å tilfredstille
Reaksjon på brann Klasse A1

DoP TR-0006
finnes på:

lobas.no/dokumentasjon/dop