LOBAS® PORTEN

GA-4-20-82
REV: 06

UNV-Light LO TF

Installasjonsmanual – Assembly Instruction



UNIVERSAL	LIGHT	TORSJON FREMME	EKSLUSIV

www.lobas.no
www.lobasporten.no

Garasjeporter
Garage doors

Innholdsfortegnelse - Content



	Beskrivelse	Description	Beskrivining
I-IV	Informasjon om dokumentet	Document information	Information om manualen
V	Sikkerhetskrav	Safety requirements	Säkerhetskrav
VI-XI	Medfølgende deler og skruer, systemoversikt. Nødvendig verktøy	Nuts and bolts. Tools required for assembling the door. System overview.	Medföjandedelar, skruv+ verktygsom behövs
1	Montering av vertikalskinner	Assembling vertical tracks	Montering av vertikalskena
2	Montering av endeplate og koblingsplate	Assembling brackets	Montering av övre ram och tätningslist
3	Montering av takskinner	Assembling horizontal tracks	Montering av anslutnings-platta och ändplattan
4	Montering av toppklips og pakning	Assembling sealing and attachments	Montering av horisontal skena
5	Montering av aksling og fjær	Assembling shafts and springs	Montering axel og fjäder
6	Montering av portelementer	Assembling door panels	Montera dörrelemnter
7	Justering av vaier og oppstramming av fjær	Adjusting cable and tightening spring	Justera vajer og uppstramming av fjäder
8-11	Demontering. Bruk og vedlikehold	Disassembling the door. Use and maintenance	Demontering. Användoch underhållsanvisning
12	Vedlikeholds skjema	Maintenance log	Underhållsschem

I	Symboler	Symbols	Symboler
	Advarsel/Vær oppmerksom på risiko	Danger/Attention	Var uppmärksampå risker
	Visuell kontroll	Visual control	Visuell kontroll
	Manuell operasjon	Manual operation	Manuelltutförande
	Se appendiks	Information in appendix	Se bilga
	Oppmåling eller bruk av vater	Measure or level	Mätningoch vattenpass
	Tilleggsutstyr som kan legges til dersom det er ønskelig. Standardutstyr avhenger av portstørrelse.	Optional equipment that may be added if the buyer asks for it. The equipment may be standard depending on door dimensions.	Tilläggsutrustningsom kan läggastill. Standardutrustning beroende av portstorlek
	Ikke stram til skruer/muttre	Do not tighten bolts and nuts	Dra INTE till skruv och mutte
	Stram til skruer/muttre	Tighten bolts and nuts	Dra till skruv och mutte
II	Fargekoder i lysbildetittel	Colour codes in slide titles	Fargkoder i bild + tite
	Tilleggsutstyr	Optional equipment	Tilläggsutrusning
	Avhenger av portstørrelse	Dependent on door dimensions	Beroende på portstorlek
III	Bruksområde	Area of application	Andvändningsområde
	• Maks. portbredde: 6 m • Maks. porthøyde: 3,5 m • Maks. portvekt: 165 kg • Temperaturer: -20°C til +50°C • Luftfuktighet: 20-90% • Fjærens livstid: 15000 sykluser	• Max door width: 6 m • Max door height: 3,5 m • Max door weight: 165 kg • Temperature range: -20°C to +50°C • Humidity: 20-90 % • Spring lifetime: 15000 cycles	• Max portbredd 6 m • Max porthöjd 3,5 m • Max portvikt 165 kg • Temp: -20 C till +50 C • Luftfuktighet: 20-90% • Fjäderns livslängd 15 000 cyklar

IV	Informasjon	General information	Generell information
	• Denne manualen må overleveres til sluttbruker når installasjonene er fullført, og bruker må ta vare på denne for senere vedlikehold, reparasjoner, oppgraderinger etc. • Installasjonen må utføres i henhold til denne manualen. • Det anbefales å bruke profesjonell installatør dersom man ikke har nødvendig kompetanse eller utstyr. • Korrekt installert tilfredsstiller produktet alle krav i EN 13241-1. • Det anbefales at installatør fyller ut loggbok bakerst etter fullført installasjon. • Dersom portåpner skal benyttes må denne installeres i henhold til åpnerens installasjonsmanual.	• This manual must be delivered to the user of the door system at the same time as the parts, or after the assembly if a professional is performing the installation. • The owner of the door system must keep this document for maintenance, repair and disassembly purposes. • Assembling the door system must be performed as indicated in this document. • It is recommended to let a professional perform the installation of the door system. • A correctly installed door system meets all the requirements of the EN 13241-1 standard. • The person installing the door system should complete the documentation part at the end of this document. • If an automatic door opening system is installed, please follow the instructions in the appropriate installation manual.	• Denna manualen ska levereras till slutanvändarenn är installationen är klar. Användaren bör spara den för underhåll, reparationer och uppgraderingar etc. • Installationen ska utföras enligt till denna manual. • Det rekommenderas att anlita en proffesionell installatör om man saknar kompetenseller verktygen. • Korrekt installerad port uppår alla krav i EN 13241-1. • Rekommendation att installatör fyller i loggboken efter fullgjord installation. • Om portlöppnare ska installeras ska portöpparens egna installationsmanual användas för det.

V	Sikkerhetskrav ved montering og bruk	Safety requirements for assembly and use	Säkerhetskrav vid montering och användning
	• Pass på at strømmen er skrudd av når du eller en installatør jobber med elektriske komponenter på porten. • Aldri hopp over sikkerhetsoperasjoner eller monteringen av sikkerhetsutstyr. • Dersom en legger til, eller lar være å bruke, enkelte deler kan dette ha innvirkning på systemets funksjonalitet og sikring. Det er derfor anbefalt å ikke gjøre dette. • Enkelte deler kan ha skarpe kanter, det er derfor lurt å bruke hansker. • Dersom du oppdager skade på deler før, under eller etter montering bør du ta kontakt med forhandler for å evaluere skaden innvirkning på portens funksjonalitet og sikring. • Pass på at du står å jobber på et stabilt underlag, spesielt når du skal opp i høyden for å montere takskinner og lignende. • Sikre at barn og dyr ikke har adgang til arbeidsplassen. • Bruk egnet verktøy.	• Make sure that the power is switched off and remains switched off during all electrical operations. • Never bridge safety operations. • Adding or omitting parts can affect the door operation and thus the safety of the equipment. This is therefore strongly discouraged. • Some parts may contain sharp edges. It is recommended to use gloves. • If the equipment has signs of damage and wear, please contact a professional to examine the risks. • Ensure that your work environment is stable and secure. • Ensure that children and animals are prevented from entering the work environment during the assembly operation. • Use the appropriate tools.	• Strömmen ska vara avstängd när du eller installatör arbetar med elektriska delar på porten. • Hoppa aldrig över säkerhet eller montering av säkerhetsutrustning. • Om man lägger till eller utesluter enstaka delar kan detta ha en inverkan på systemets funktion och säkerhet. Stark avrådan från detta. • Vissa delar kan ha vassa kanter, använd gärna handskar. • Om du upptäcker skada på delarföre, under eller efter montering bör du kontakta säljande företag för att minska inverkan på funktion och säkerhet. • Se till att stå på ett stabilt underlag, särskillt när man ska upppå höjdenoch montera takskenor och liknande. • Säkra upp att barn och djur inte kommer in på arbetsplatsen. • Använd rätt verktyg.

VI Deler/Parts

Tilleggsutstyr
Avhenger av portstørrelse.

1x Overkarm
2x Aksling
1x Avstandsskinne
2x Horisontalskinne
3x Tetningslist
2x Vertikalskinne
2x Karmskinne



2x Koblingsplate
2x Connection plate
2x Anslutningsplatta



6x Sleide
6x Attachment plate
6x Fästplatta



2x Endeplate
2x Bearing plate
2x Ändeplatta



2x Buet skinne
2x Radius track
2x Böjd skena



2x Festevinkel
2x Attachment angle rear spacer
2x Vibkelhärb



1-2x Fjærbruddsikring
1-2x Spring break device
1-2x Fjäderbrottsäkring

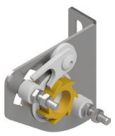

1-2x Midtplate TF
1-2x Front Center Bearing plate
1-2x Mittplatta TF

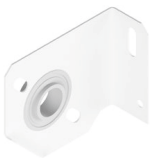

Motorfeste
Engine attachment front
Motorfäste



Opplagring senter
Torsion tube support
Plaststöd axel



1-2x Torsjonsfjær
1-2x Torsion spring
1-2x Torsionfjäder



4x Avstiver Opphengsvinkel
4x Support back hang angle
4x Avstiver upphängningsvinkler



4-6x Opphengsvinkel
4-6x Back hang angle
4-6x Upphängningsvinkel



2x Trommel
2x Drum
2x Vajerrulle



2x Lager
2x Bearing
2x Lager



1x Kobling
1x Coupler
1x Mittkopling



Portelementer
Door panel
Portblad

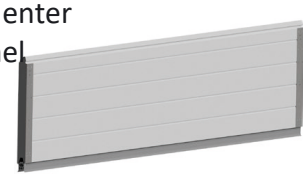

2x Bunnbrakett
2x Bottom bracket
2x Bottenrullhållare



2x Bunnbrakett
2x Bottom bracket
2x Bottenrullhållare

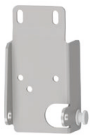

1x Portåpner-feste
1x Operator plate
1x Portöppnarfäste



2x Vaier
2x Lifting cable
2x Vajer



Trinser med bolt
Roller
Rulle med bult



Sidehengsel
Roller Carrier
Rullhållare



Midt hengsler
Hinges
Midttgångjärn

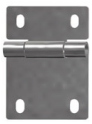

2x Toppbrakett
2x Top bracket
2x Toppfäste



2x Top roller
2x Dual top roller
2x Topprulle



1x Bøylegrep
1x Door handle
1x Handtag



2x Oppspenningsstang
2x Tension bar
2x Fjäderspänning



Portavstiverfeste
Strut plate
Portstabiliseringsfäste



Portavstiver
Strut
Portstabilisering



Systemoversikt
UNV-Light LO TF

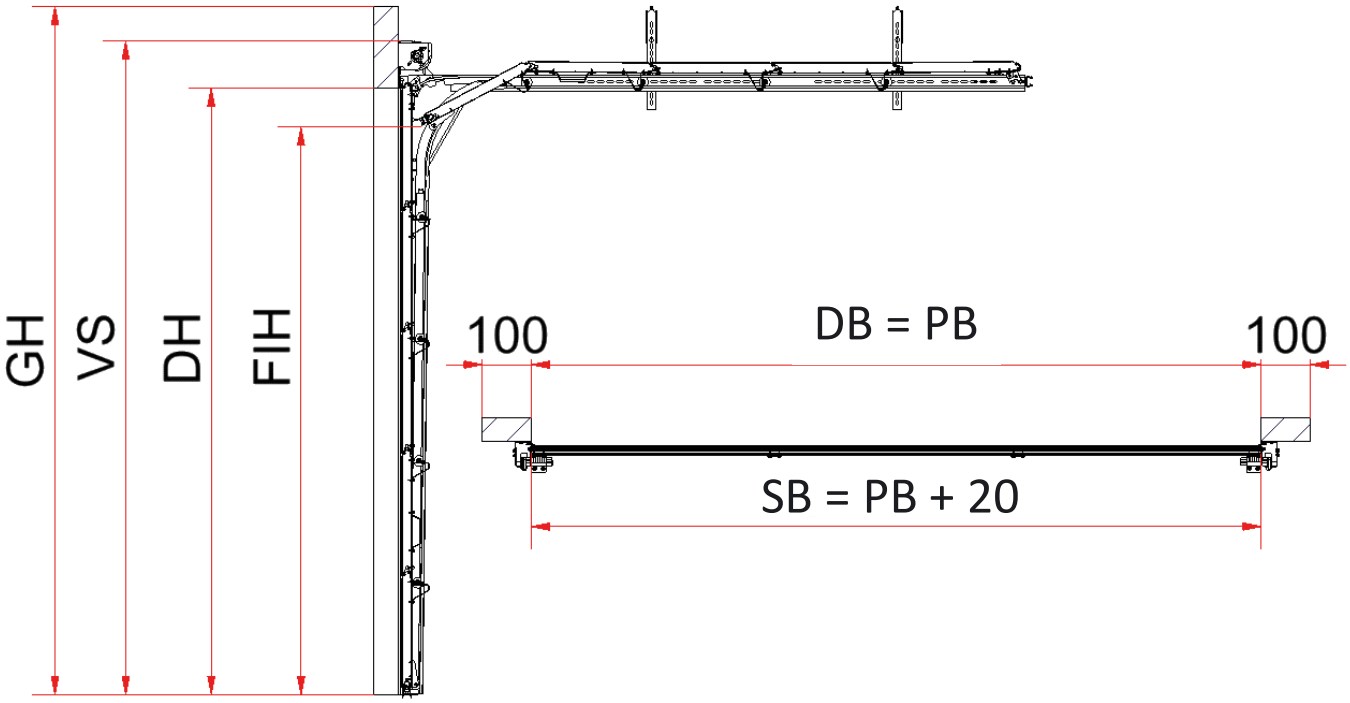

DH	Dagslyshøyde
DB	Dagslysbredde
OH	Overhøyde
VS	Vertikalskinne
GH	Garasjehøyde
GB	Garasjebredde
FIH	Fri innkjøringshøyde
PB	Portbredde
SB	Seksjonsbredde

 Manuell	GH = VS + 10 FIH = VS - 390
 Portåpner	GH = VS + 10 FIH = DH

OH ≥ 200 mm
VS = DH + 200 mm
OH ≥ 200 mm
VS = DH + 200 mm

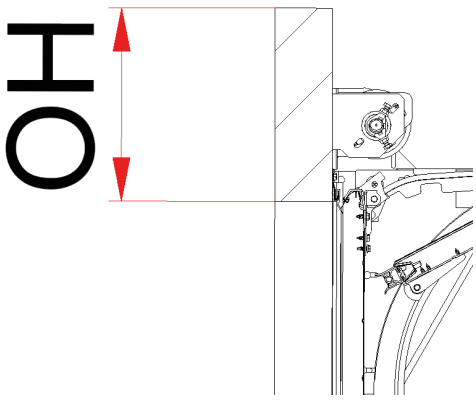

Dersom portavstiver blir montert reduseres fri innkjøringshøyde (FIH) med 1 cm.

VIII	Liftmaster portåpnere	Liftmaster engines	Liftmaster portöppn.

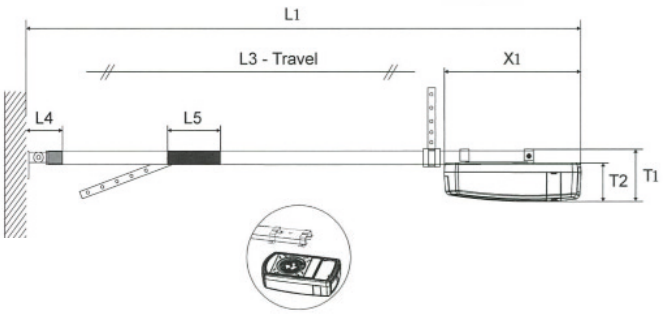

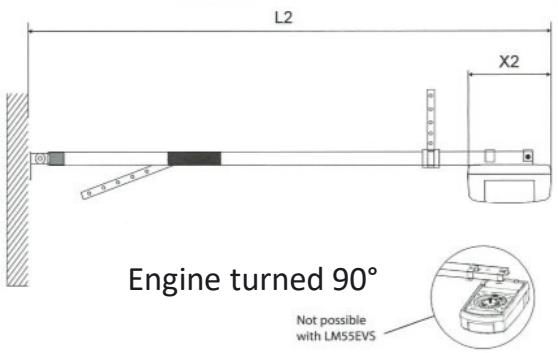

LM80EVF	LM100EVF	LM130EVF	C-Rail	Porthøyde Door height (m)	L1 (mm)	L2 (mm)	T1 (mm)
X	X	X	8023CR5	2,2	3271	3151	142
X	X	X	8323CR5	2,2	3271	3151	142
X	X	X	8025CR5	2,4	3460	3340	142
X	X	X	8030CR5	2,9	3881	3761	142
X	X	X	840CR5*	3,9	4954	4834	

** Kan kun brukes sammen med 8030CR5*
** Can only be used together with 8030CR5*

IX	Liftmaster portåpner	Liftmaster engines	Liftmaster portöppn.

Motorer/Engines/Motorer:

Modell	Maks portbredde (m)	Maks porthøyde (m)	Maks Portvekt (kg.)
LM80EVF	5,50	3,00	130
LM100EVF	5,75	3,25	150
LM130EVF	6,00	3,50	200
BS400N	3,00	2,30	90
LM3800W	5,50	3,00	130

X	Skruer og muttere Skruepose: Antall	Bolts and nuts Bag reference: Quantity	Skruvar och muttrar Skruvpåse: Antal
	109526 – Self tapping screw 6,3x17 A 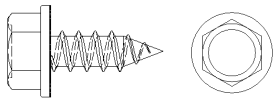 Bag: L-95: 67 Yx L-96: 4 Yx L-97: 8 Yx L-99: 12	101704 – Treskrue 6x30 B 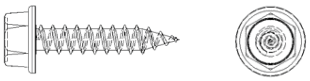 Bag: 2/3x L-04: 4	
	101706 – Treskrue 8x45 C 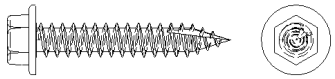 Bag: L-47: 20 2 x L-161: 8 L-105: 3 2x L-108: 4 L-106: 2	105770 M8 Tensiflens mutter D 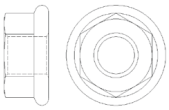 Bag: 2x L-103: 8 L-105: 6 2x L-108: 4 L-147: 28 L-106: 3	
	101754 – M6 Tensiflens mutter E 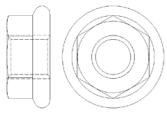 Bag: 2 x L-161: 4	111002 M6x12 F 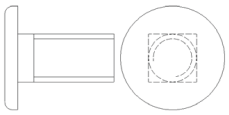 Bag: 2 x L-161: 4	
	105686 – Låseskrue M8 x 25 G 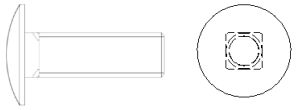 Bag: L-105: 6 2x L-108: 2 L-106: 3	111001 - Track bolt – M8x17 H 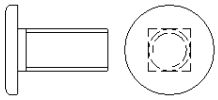 Bag: 2x L-103: 8	
	107456 - 6,3x18 TEK skrue med borspiss I 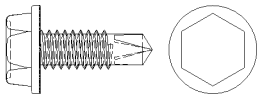 Bag: L-83: 4 Yx L-97: 8 Yx L-99: 12	101743 - M8x25 Sekskantskrue DIN 933 J 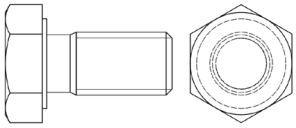 Bag: L-39: 2 2x L-108: 2	
	101755 - M8 sekskantmutter DIN 934 K 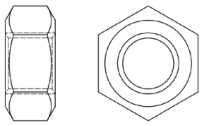 Bag: L-39: 2	109527 – Track bolt – M8x10,5 L 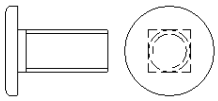 Bag: L-147: 28	
	109464 – Sleideklips - Monteres med skrue G M 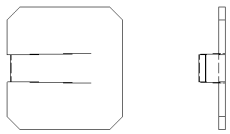 Bag: L-106: 3		
	X = Antall hengsler / X = Number of hinges Y = Antall portavstivere / Y = Number of hinges	Tilleggsutstyr / Optional equipment Avhenger av portstørrelse / Depends on door dimensions	

XI	Verktøy	Tools	Verktyg









≥ 5 m















1 Oppmåling av portåpning | Measurement of garage doorway | Uppmätning av portöppning

X = Skjevhet i gulv
X = Variations in the floor
X = Skevhet i golv

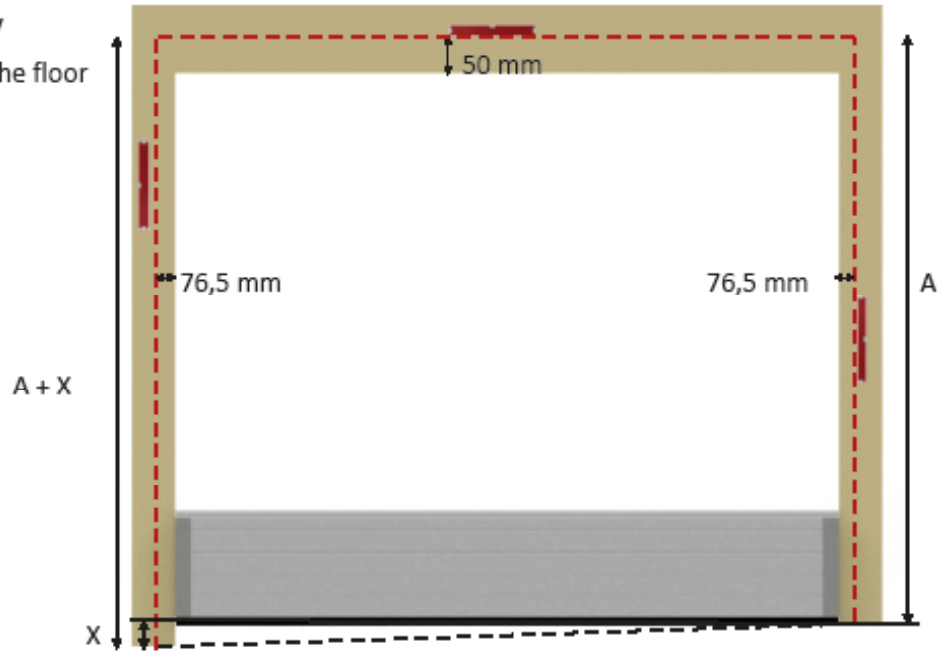

1-1 Posisjonering av karmskinner | Positioning tracks | Placering av ramskenor

X = Skjevhet i gulv
X = Variations in the floor
X = Skevhet i golv

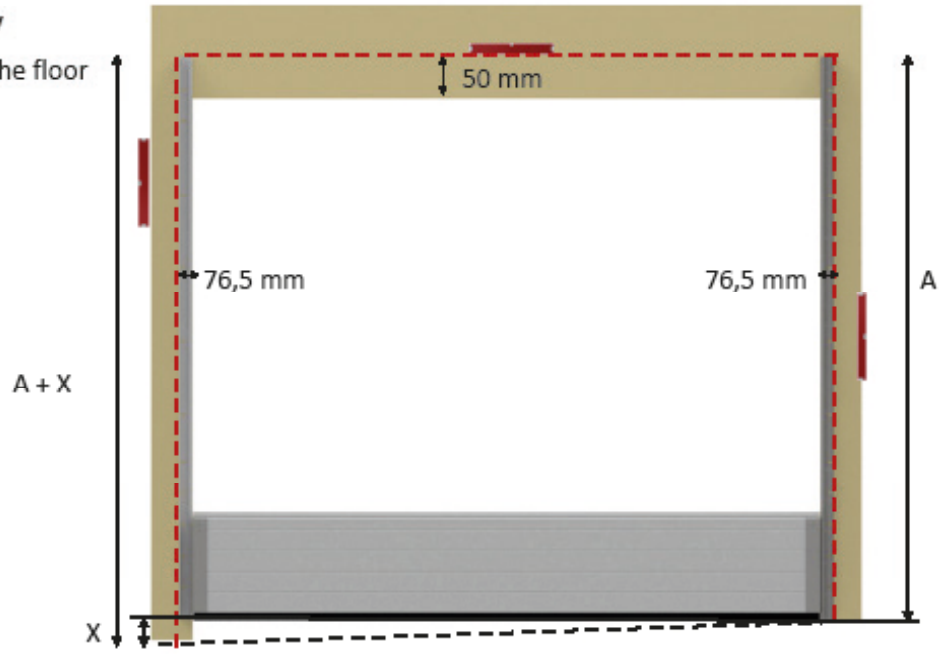

1-2	Montering av tetningslist	Assembling Side seal	Montering tätningslist

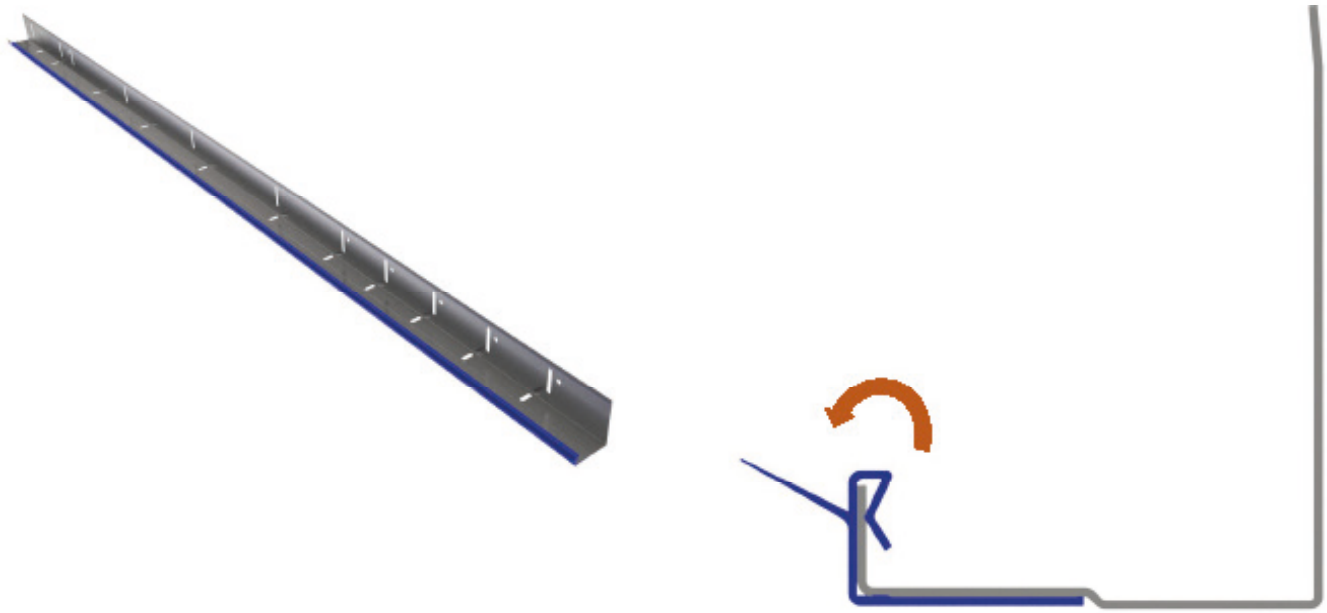

1-3	Kapping av tetningslist på karmskinne	Cutting the side seal.	Korta av tätnigslist på vertikal skena

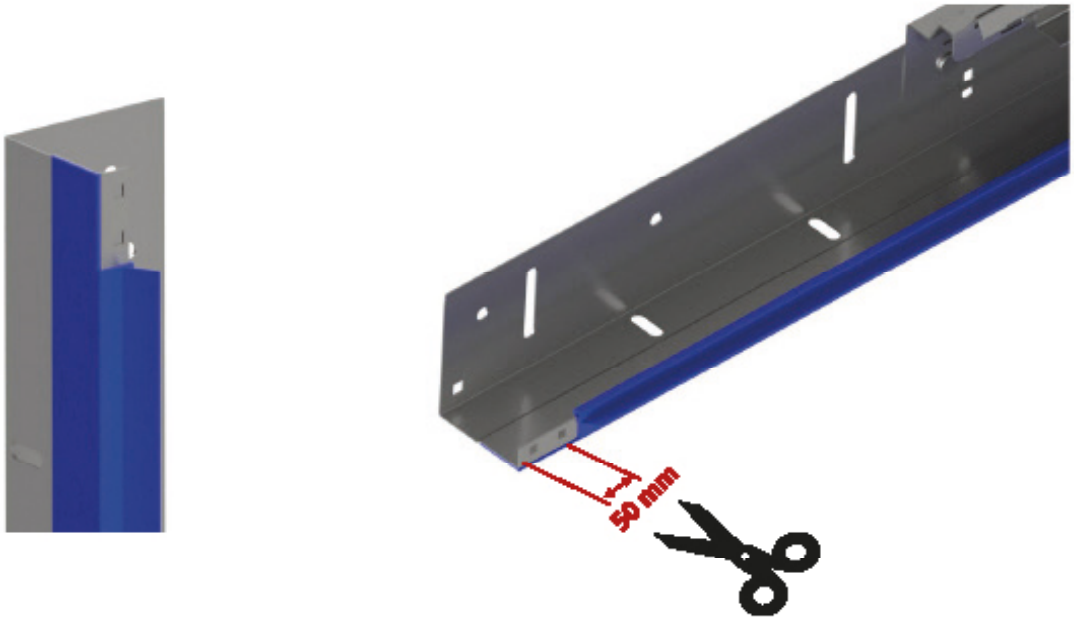

1-4 Posisjonering av karmskinner | Positioning frame profile | Positionering ram skena

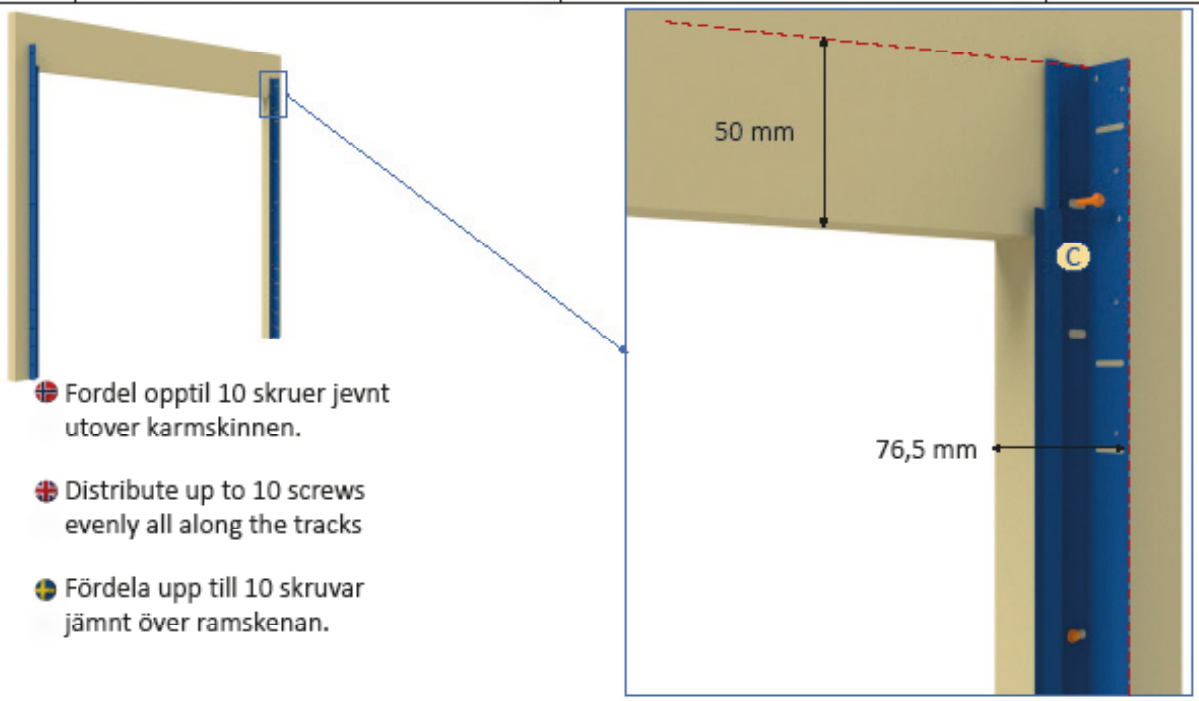

Fordel opptil 10 skruer jevnt utover karmskinnen.

Distribute up to 10 screws evenly all along the tracks

Fördela upp till 10 skruvar jämnt över ramskenan.

Pose/Bag: L-47

1-5 Montering av vertikalskinner | Assembling vertical tracks | Montering av vertikalskena

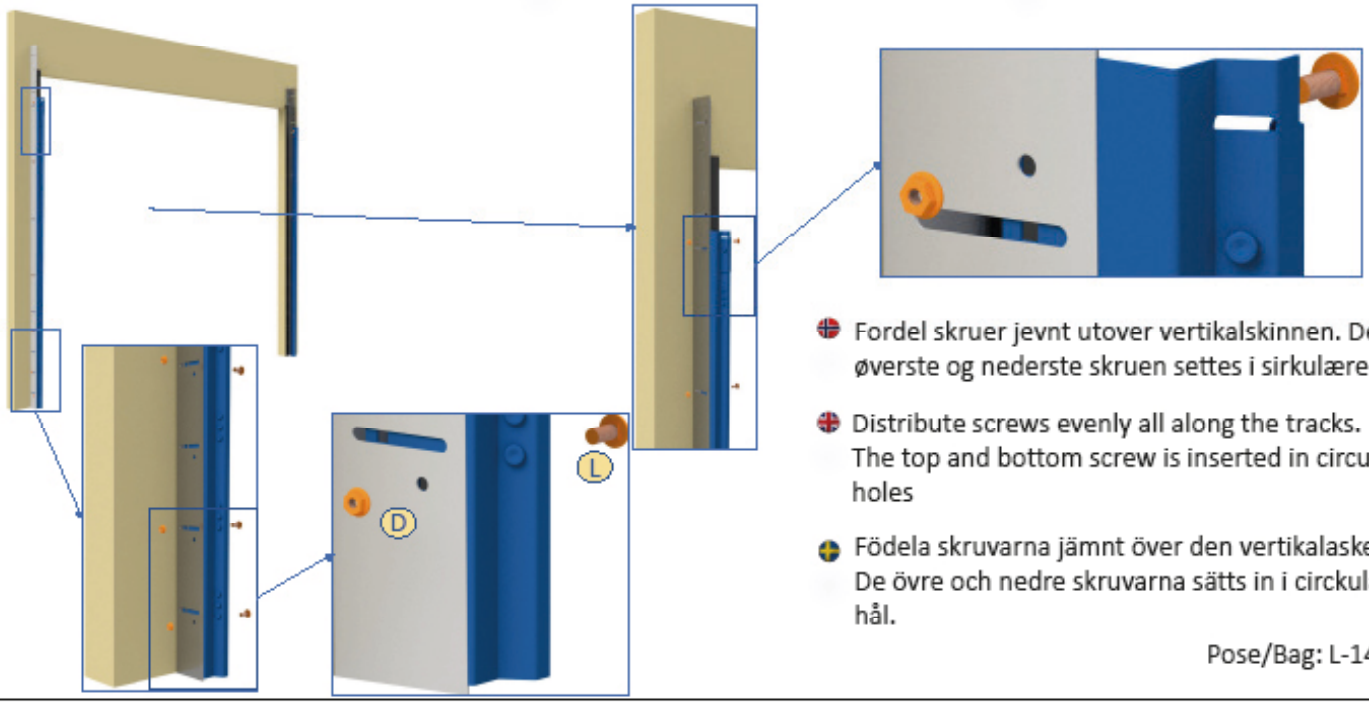

Fordel skruer jevnt utover vertikalskinnen. Den øverste og nederste skruen settes i sirkulære hull

Distribute screws evenly all along the tracks. The top and bottom screw is inserted in circular holes

Födela skruvarna jämnt över den vertikalaskena. De övre och nedre skruvarna sätts in i circkulära hål.

Pose/Bag: L-147

2	Montering av overkarm og tetn.list	Assembling lintel profile and top seal	Montering av övre ram och tätningslist

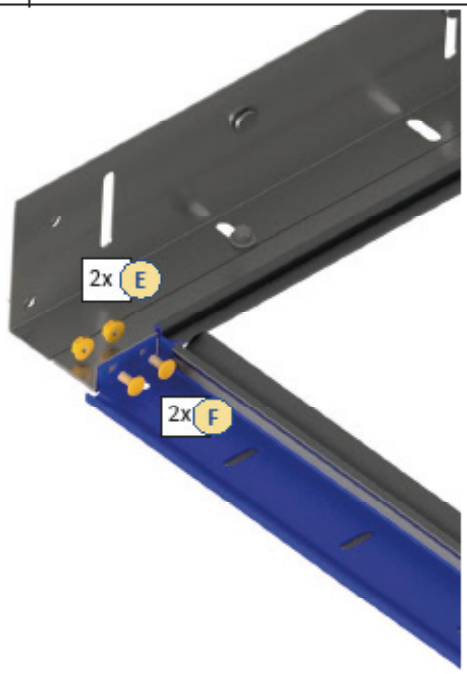

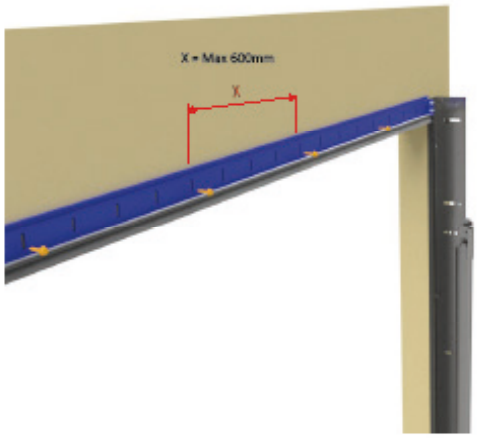



Pose/Bag:
L-161
L-04

3	Koblingsplate og endeplate	Assembling Connecting plate	Anslutningsplatta och ändplattan







- Ikke stram skruene
- Do not tighten screws
- Dra inte åt skruvarna

Pose/Bag: L-147

3-1 Sleide | Attachment plate | Fästplatta





- Ikke stram til skruen
- Do not tighten
- Dra inte åt skruvarna

Pose/Bag: L-39

3-2 Montering av endeplate | Bearing plate | Ändplattan





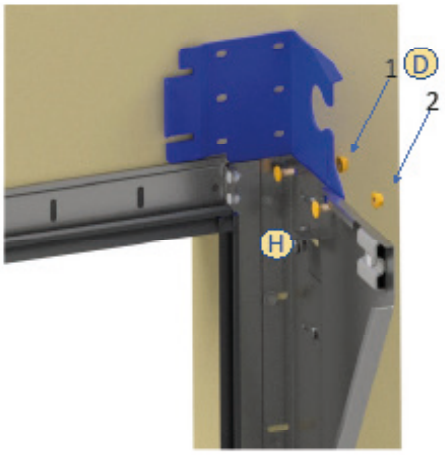

- Stram til mutter 1
  IKKE stram til mutter 2
- Tighten nut 1
  DO NOT tighten nut 2
- Dra åt mutte 1
  Dra INTE åt muttrarna 2 och 3

Pose/Bag: L-103

3-3	Montering av endeplate	Bearing plate	Ändplattan





Pose/Bag: L-161

3-4	Posisjonering av midtbrakett motorfeste	Positioning engine attachment	Motorfäste fram

Tips: Legg avstandsskinne på toppen av vertikalskinne

Tip: Position rear spacer on top of vertical tracks

Tips: Placera avståndsskenan ovanpå den vertikala skenan.

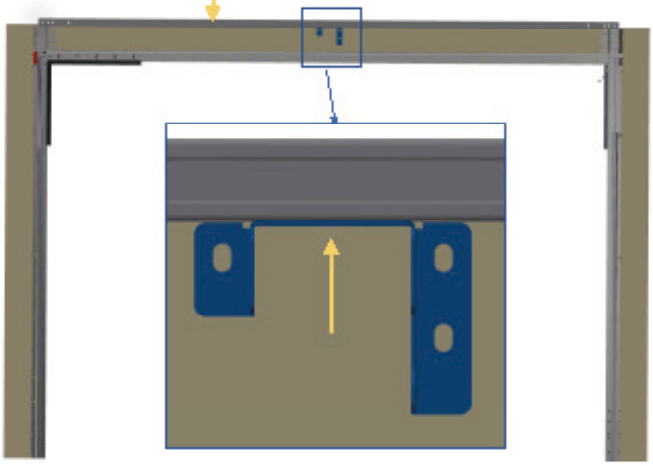

3-5 Montering av midtbrakett Motorfeste | Positioning engine attachment | Montering motorfäste fram

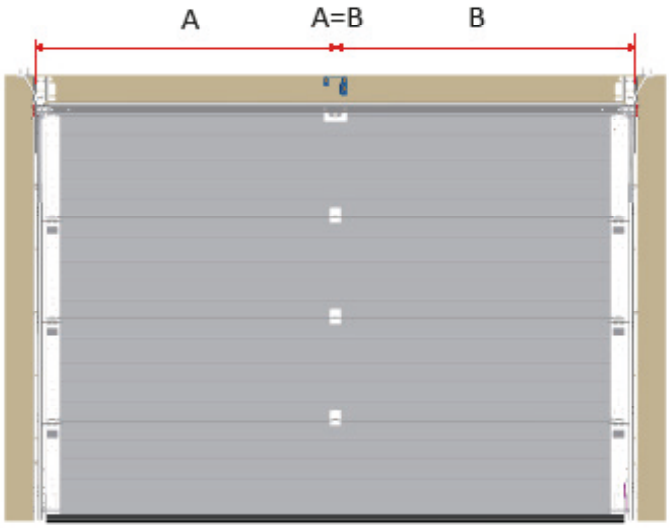

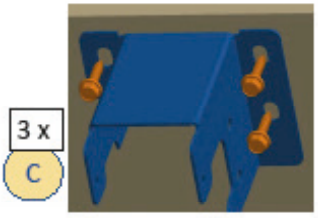

Pose/Bag: L-105

3-6 Montering av løs bue | Assemble radius tracks | Montering Böyd skena

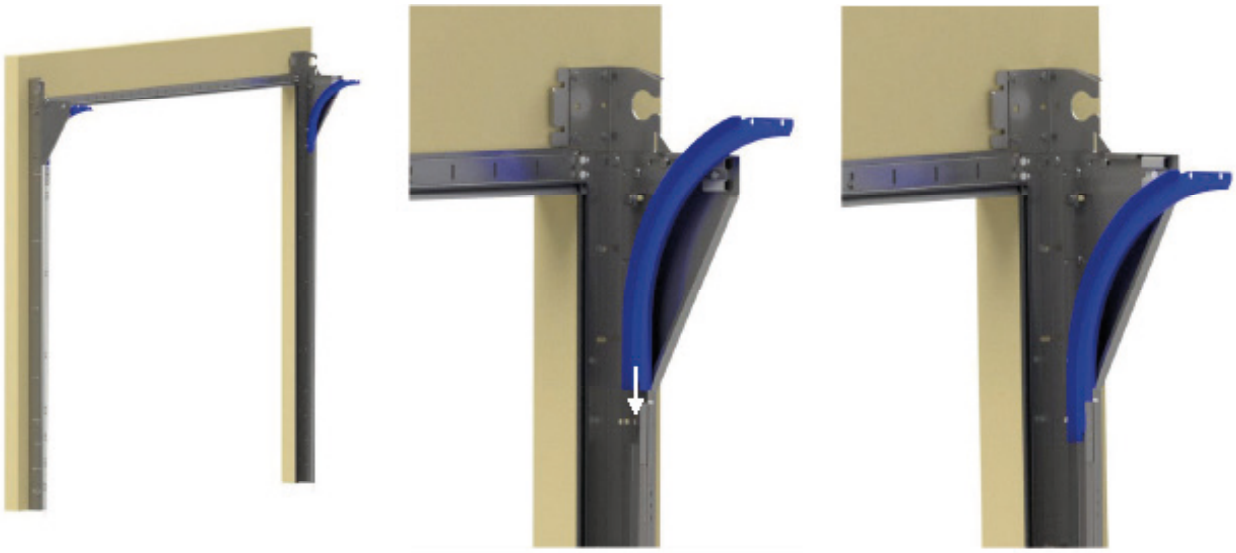

4 Montering av horisontalskinner | Assembling horisontal tracks | Montering horisontal skena

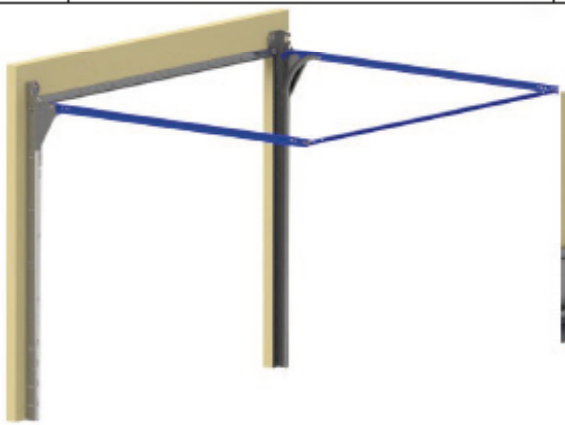

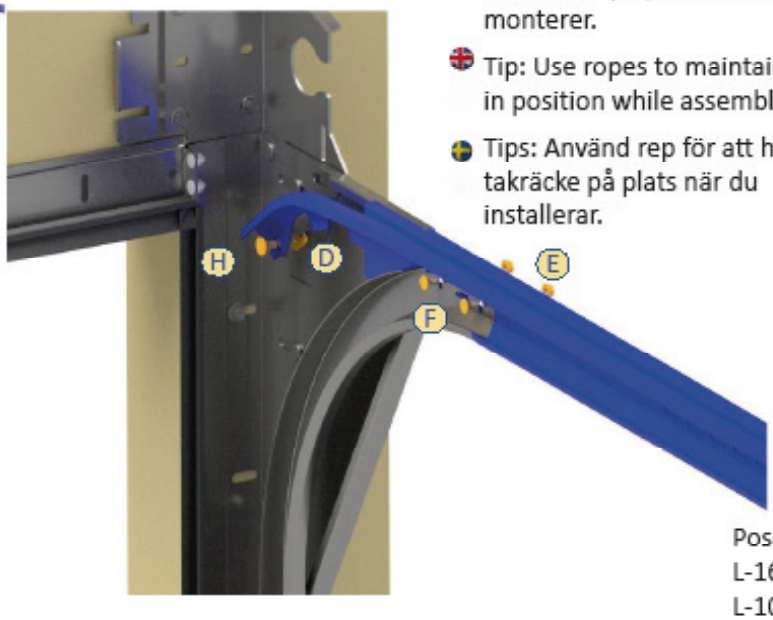

Tips: Bruk tau til å holde takskinner på plass mens du monterer.

Tip: Use ropes to maintain tracks in position while assembling.

Tips: Använd rep för att hålla takräcke på plats när du installerar.

Ikke stram til skruen

Do not tighten

Dra inte åt skruvarna

Pose/Bag:
L-161
L-103

4-1 Montering av sleide | Assembling roof attachments | Montering Fästplatta





Pose/Bag: L-108

4-2 Montering av avstandsskinne | Assembling rear spacer | Montering av Avståndskena

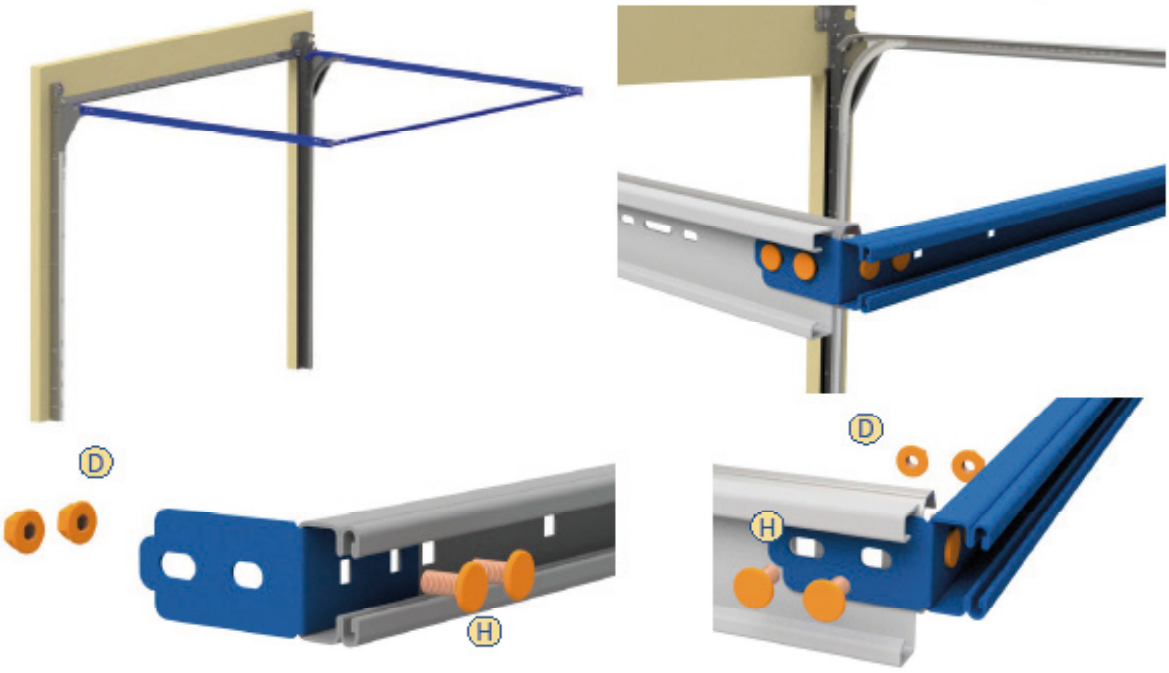

Pose/Bag: L-103

4-3 Montering av opphengsvinkler | Assembling roof attachments | Montering Upphägningsvinkler

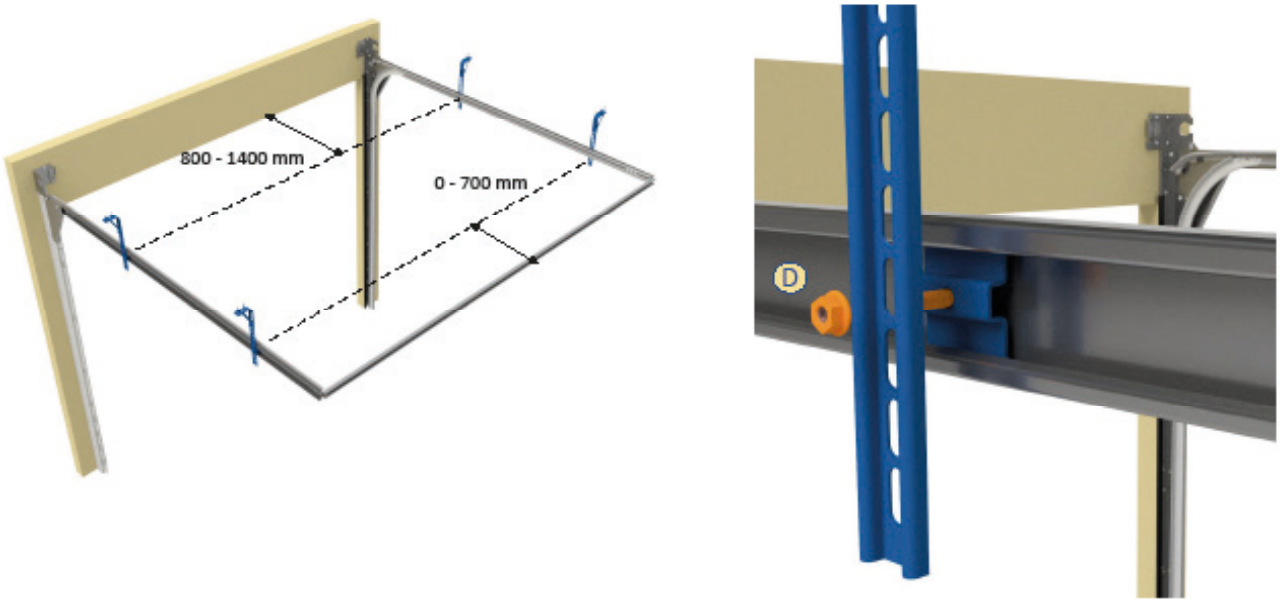

Pose/Bag: L-108

4-4	Montering av avstiver opphengsvinkler	Assembling support back hang angle	Montering avstiver upphängningsvinkler



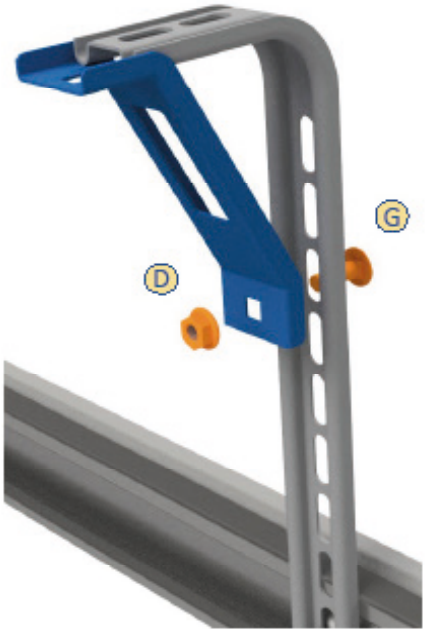

Pose/Bag: L-108

4-5	Justering av horisontalskinne / koblingsplate	Adjusting horisontal tracks / connection plate	Justering av skena och anslutningsplatta



Kontakt mellom skinne og koblingsplate.
Contact between tracks and Connector Plate
Kontakt mellan skena och anslutningsplatta

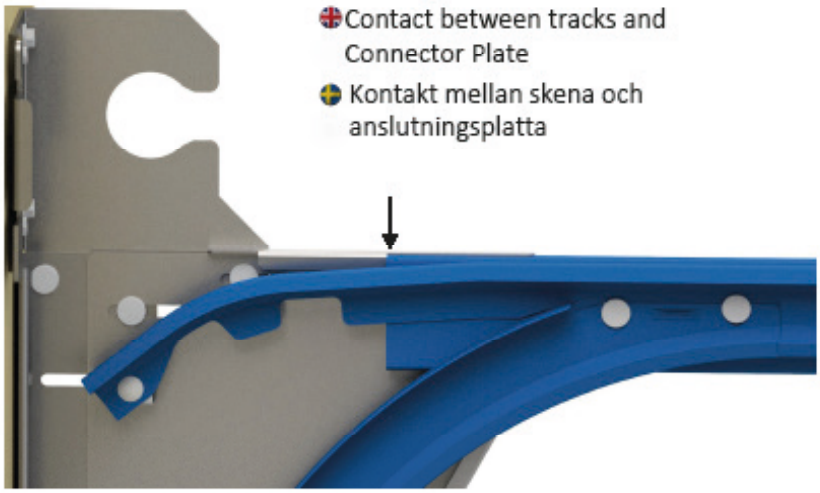

4-6	Stram mutter - sleide	Tighten nut – Attachment plate	Dra åt mutter - Fästplatte



4-7	Justering av horisontal skinner	Ajusting horisontal tracks	Justering av horisontal skena

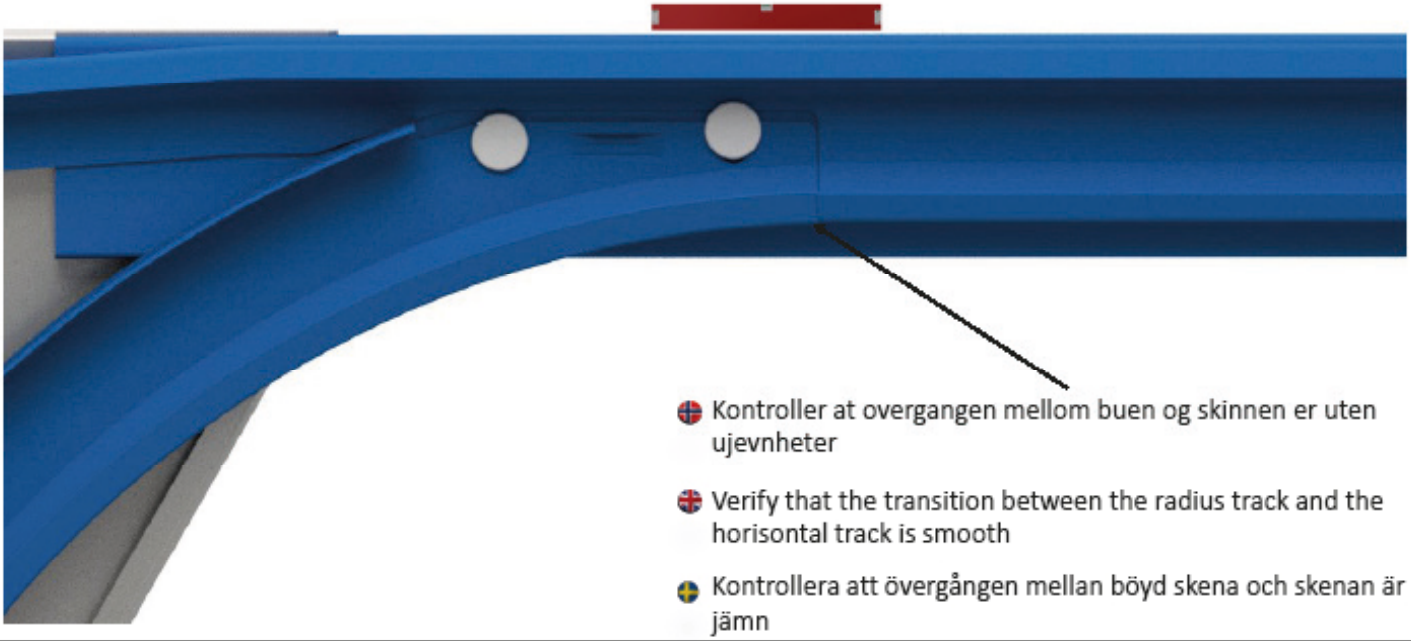

Kontroller at overgangen mellom buen og skinnen er uten ujevnheter

Verify that the transition between the radius track and the horisontal track is smooth

Kontrollera att övergången mellan böyd skena och skenan är jämn

4-8	Stram muttrar	Tighten nuts	Dra åt muttrarna



4-9	Kontroll av diagonal	Control of diagonal	Kontroll av diagonal

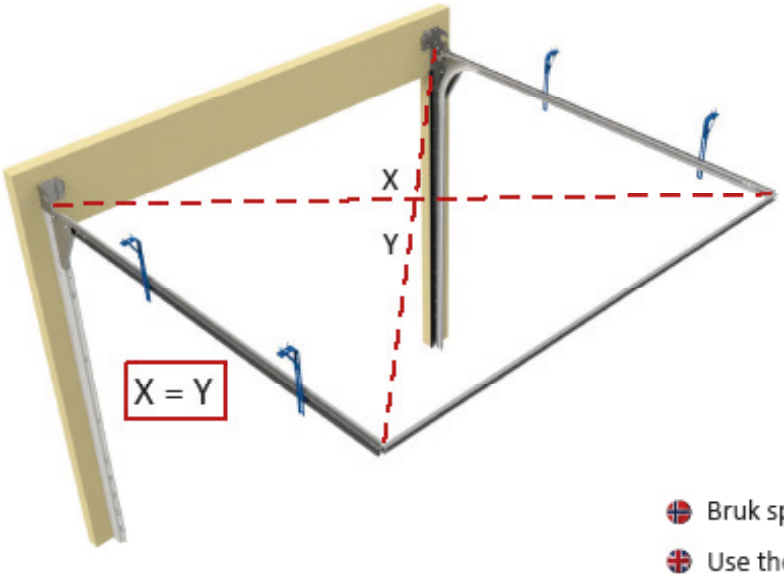

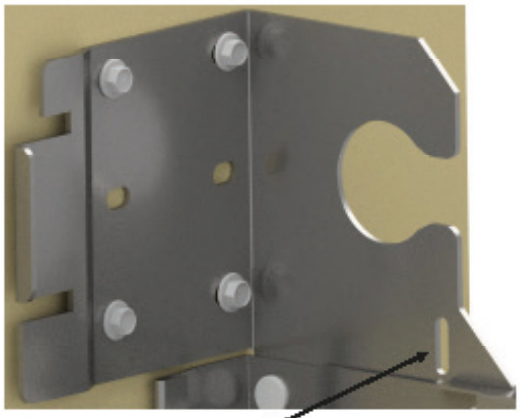

Bruk spor til å feste målebånd i endeplate

Use the slot to attach the measuring tape in the bracket

Använd spår för att fästa måttbandet på plattan

4-10	Montering av opphengsvinkler	Assembling Back hang angles	Montering Upphäningsvinkler





Pose/Bag: L-108

4-11	Montering av motorfeste og opphengsvinkel bak	Assembling rear engine attachment and roof attachment	Montering av upphängnings vinkler och motorstöd bak

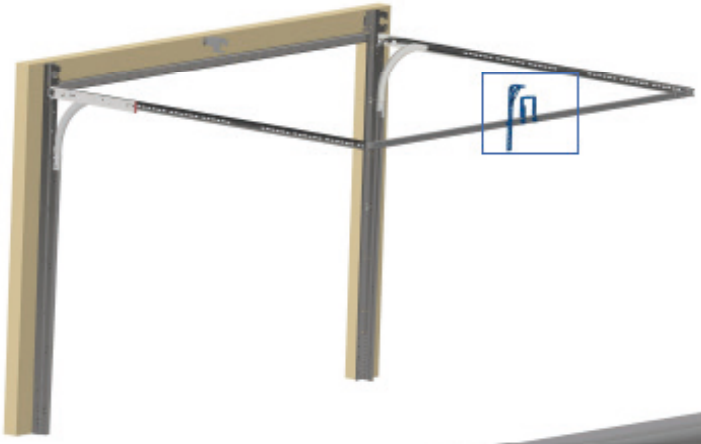

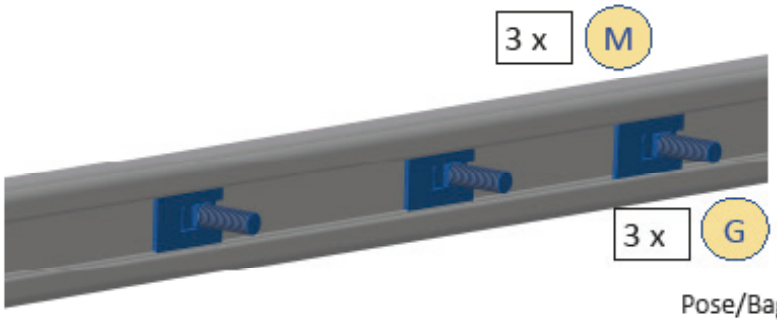

Pose/Bag: L-106

4-12 Montering motorfeste bak | Assembling rear engine attachment | Montering motorstöd bak

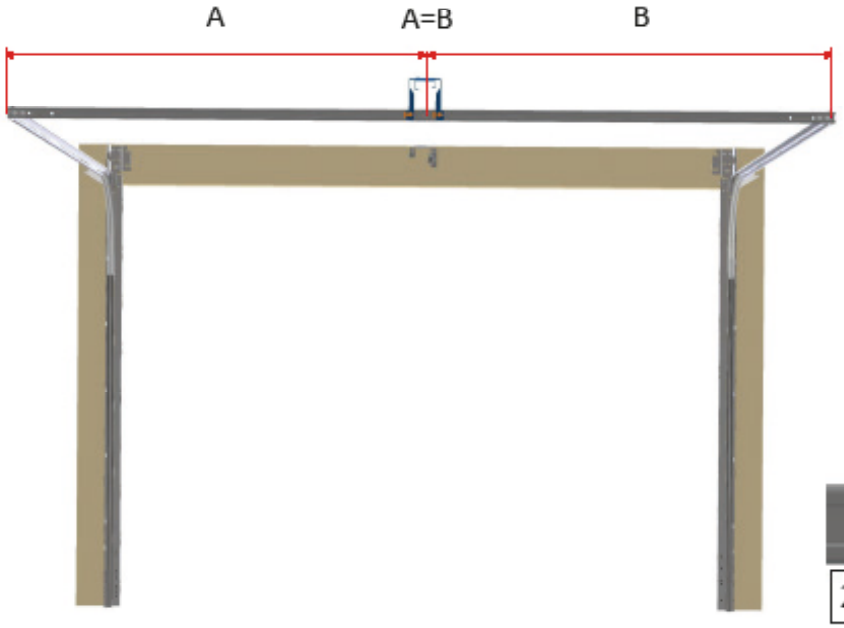

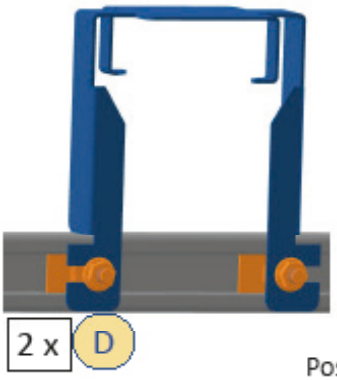

Pose/Bag: L-106

4-13 Montering opphengsvinkel bak | Assembling rear roof attachment | Montering upphägningsvinkel

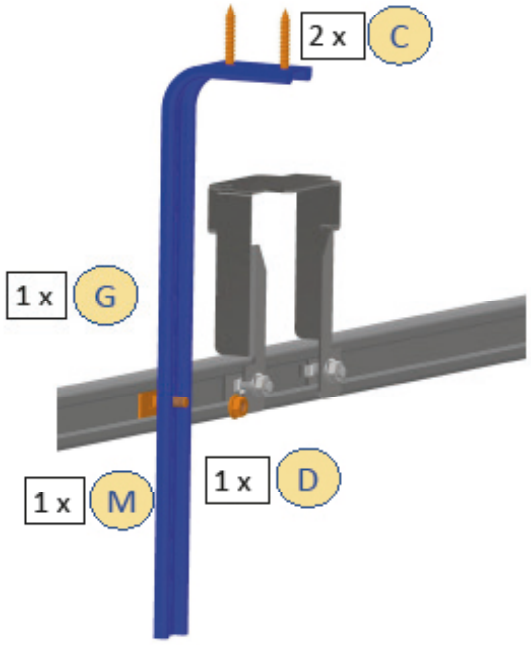

Pose/Bag: L-106

5 Montering av torsjonsaksling | Assemble shaft | Montering av axel

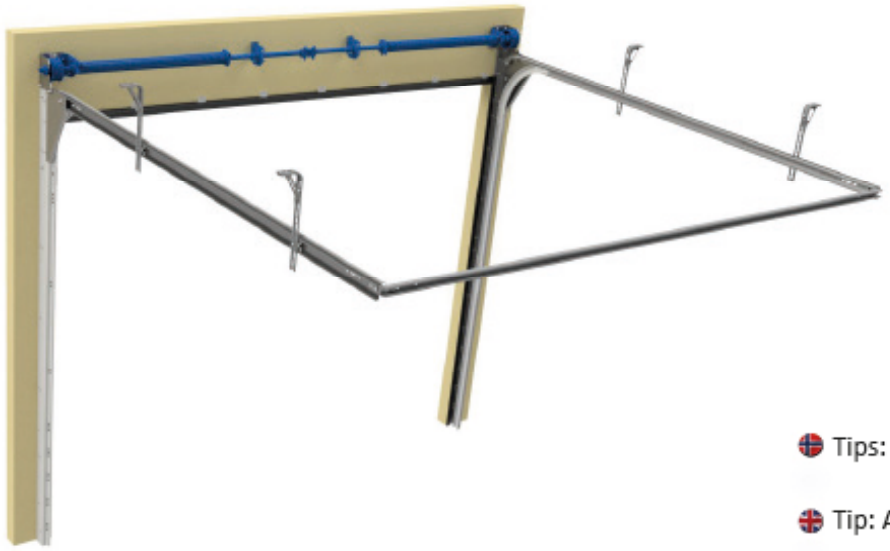

Tips: Sett sammen aksling og deler på bakken

Tip: Assemble shaft and parts on the ground

Tips: Montera axeln och delarna på marken

5-1 Torsjonsakslinger | Shaft and spring systems | Axel og Fjäder

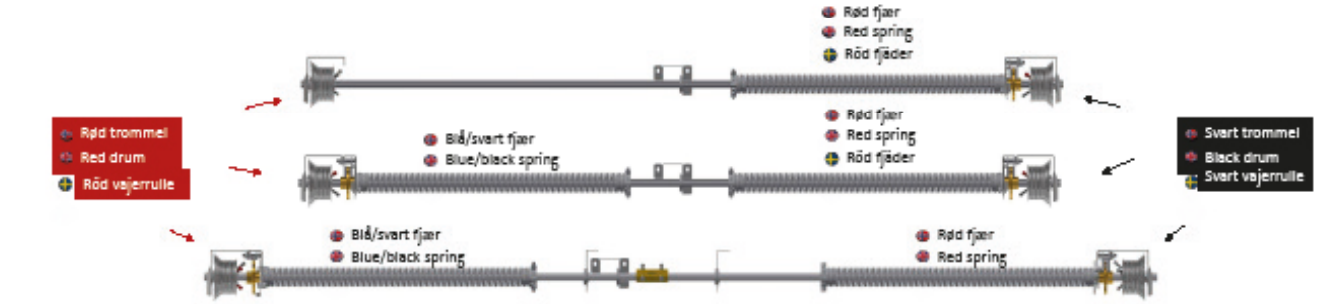

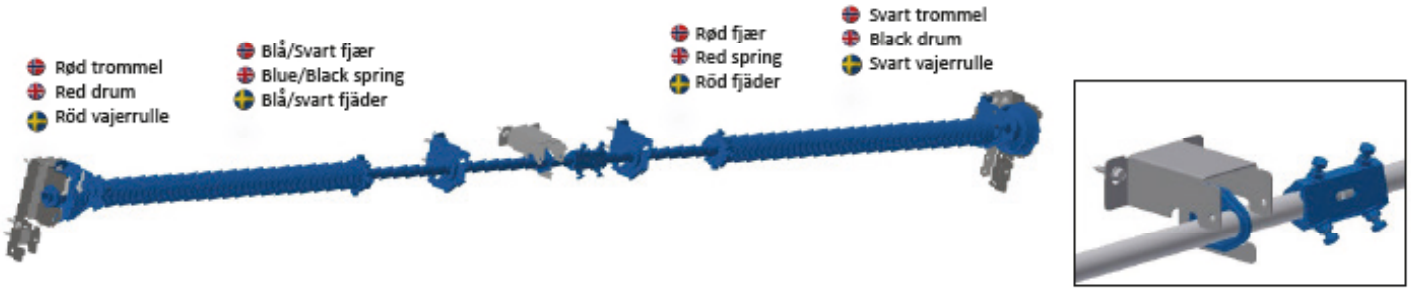

5-2	Montere fjær og fjærbruddsikring på aksling	Assemble spring and spring break device on torsion bar	Montera fjäder og fjäderbrottsäkring på axeln



Sett bolter inn i spor i fjærbruddsikring
NB! Dersom det er 1 fjær, start fra høyre
Insert bolts in slots in spring break device
N.B. if only 1 spring, start from the right
Sätt in butarna i spåren i fjäderbrottsäkring.
OBS! Om det finns 1 Fjäder, börja från höger.

Før
Before
För

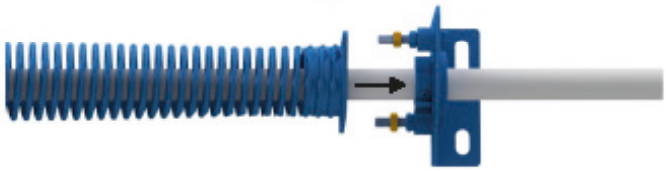

G D

Etter
After
Efter

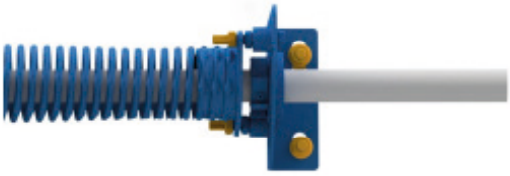

Pose/Bag:
L-105

5-3	Forhåndsmontering av akslinger	Preassembling the shafts	Förmontering av axlar

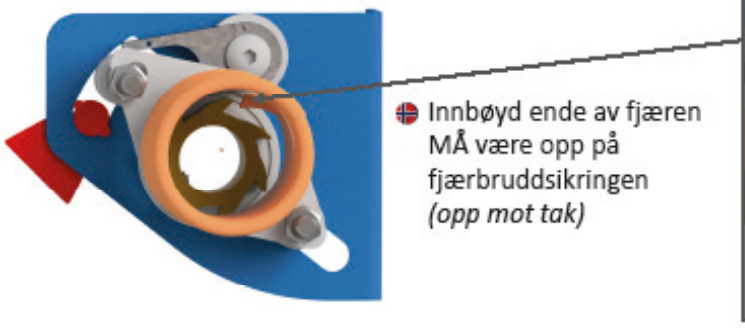

Innbøyd ende av fjæren MÅ være opp på fjærbruddsikringen *(opp mot tak)*

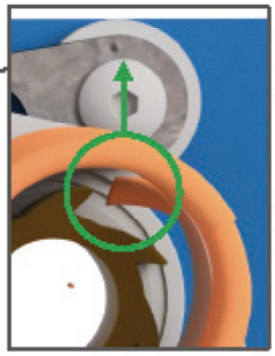

Bent end of the spring MUST be up on the spring break device (up to ceiling)

Böjd ände av fjädern MÅSTE vara uppe fjäderbrottsskyddet (upp till tak)

Venstre / Left / vänster side



Høyre / Right / höger side



5-4	Tre trommel innpå aksling	Enter drum on torsion bar	Montera vajerrulle på axeln



5-4	Tre lager inn på aksling	Enter bearing on shaft	



5-5	Tre lager inn på aksling	Enter bearing on torsion bar	Tre lager på axel



5-6	Tre kobling inn på aksling (PB > 3m)	Enter coupler on shaft (PB > 3m)	Montera koppling på axel (PB>3m)



5-7	Heng aksling i endeplate	Position shaft in bearing bracket	Häng axeln i ändplattan

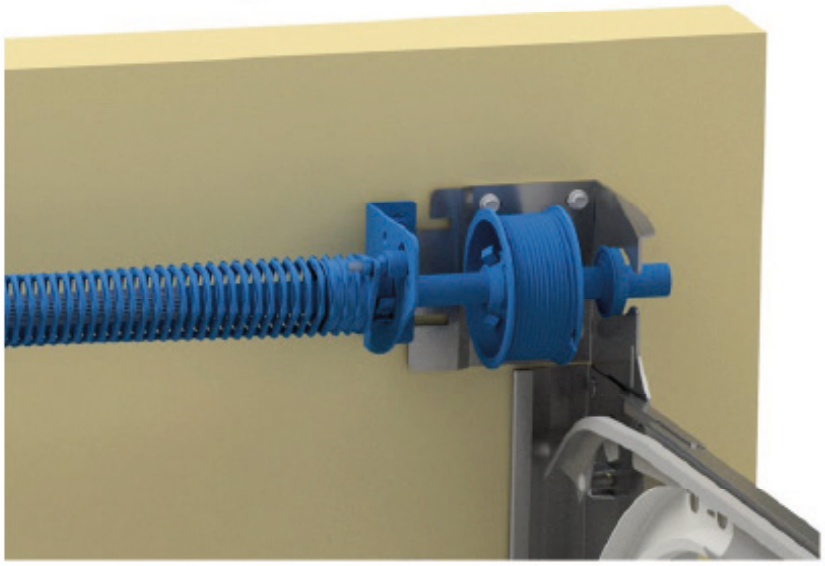

5-8	Posisjoner lager	Position bearing	Positioner lager

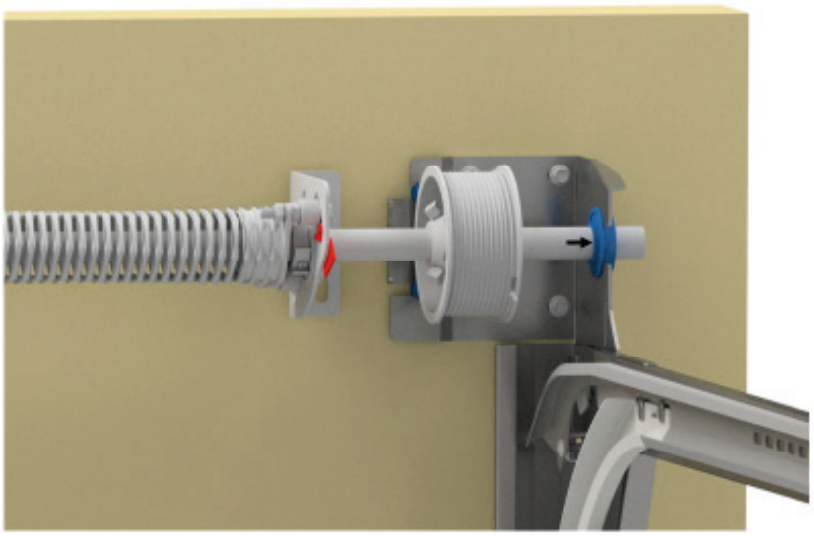

5-9	Posisjoner trommel – Skal være i kontakt med lager	Position bearing – Must be in contact with bearing	Placera vajerrulle – Måste vara kontakt med lagret

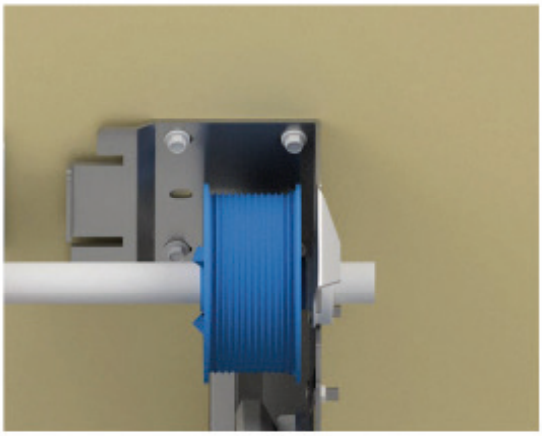

Fest trommel til aksling

Attach drum to shaft

Fäst vajerrulle på axeln



5-10	Posisjoner fjærbruddsikring	Position spring break device	Placera fjäderbrottsäkring

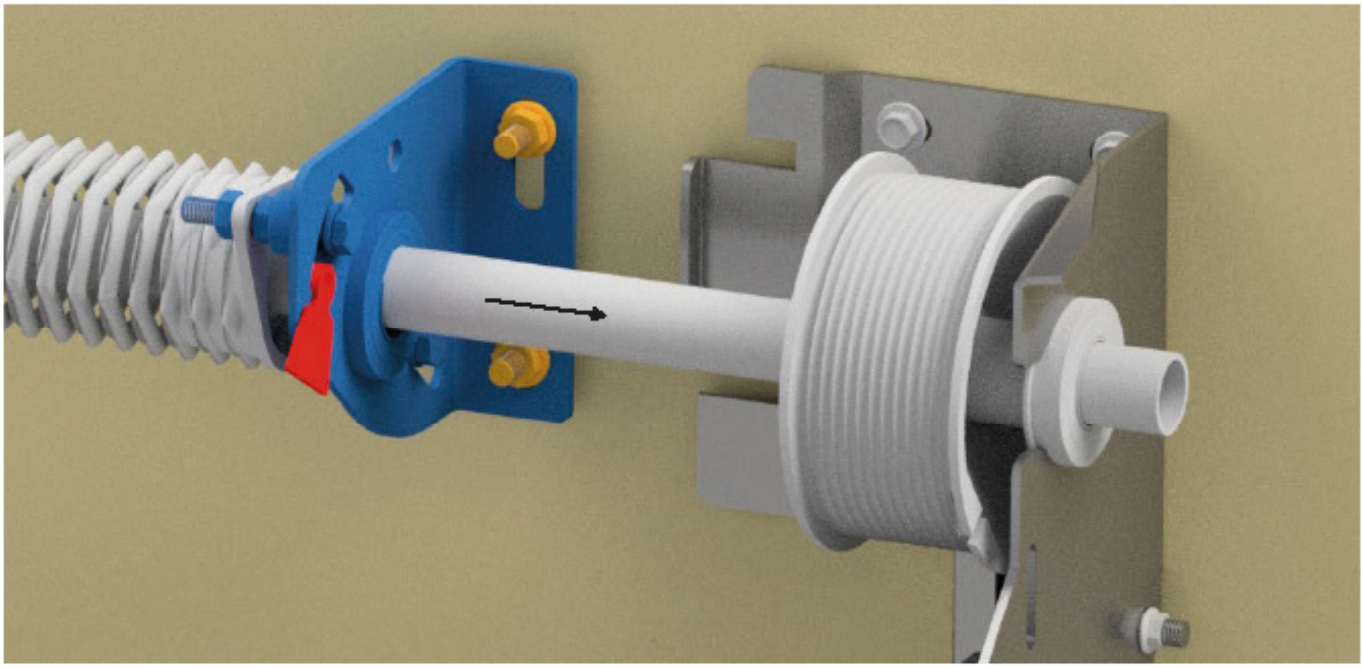

5-11	Monter aksel opplagringssenter	Assemble Torsion tube support	Montera Plaststöd axel

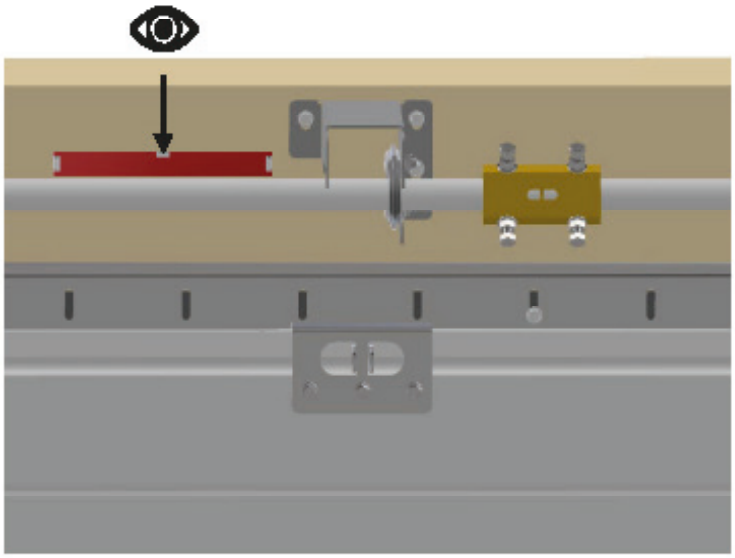

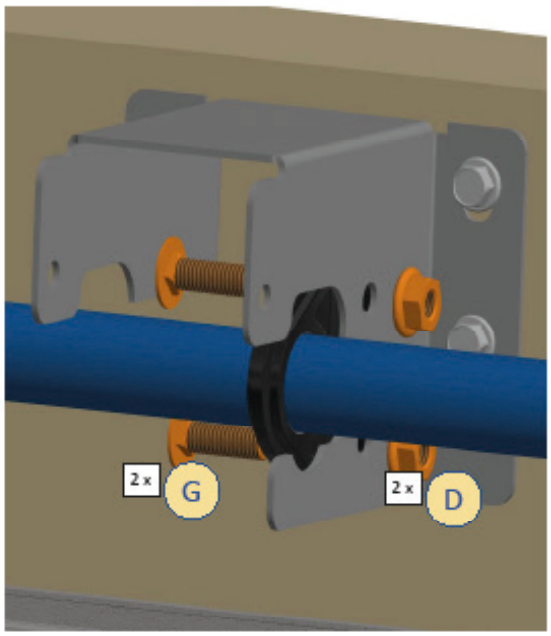

Pose/Bag: L-105

5-11A	Montering av venstre midtplate (PB > 3 m)	Assembling left Front center bearing plate (DW > 3 m)	Montera vänster Mittplatta TF (PB>3 m)

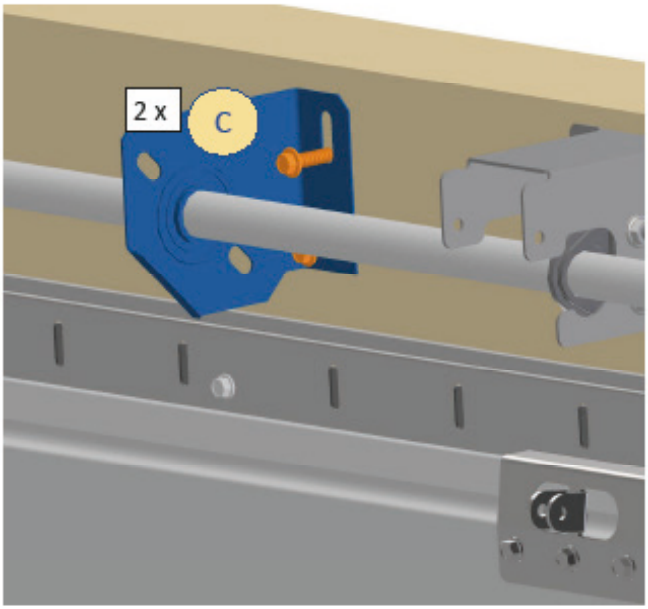

Pose/Bag: L-161

5-11B	Kobling av akslinger (PB>3m)	Connection of torsion bars (DW>3m)	Koppling av axlar (PB>3m)

OBS! Ikke stram til skruene

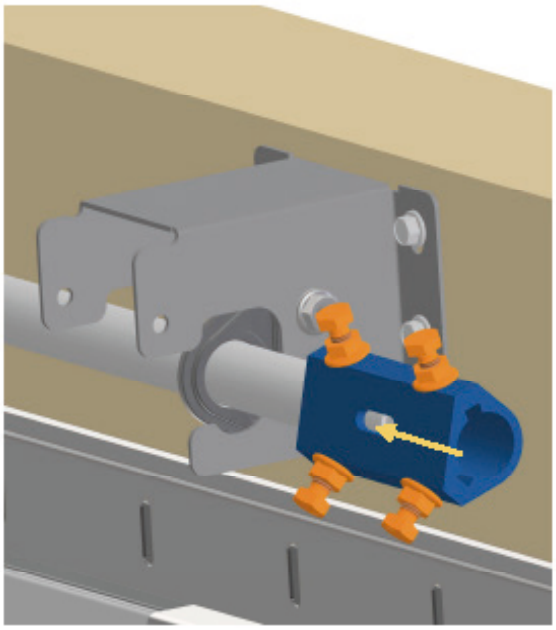

NB! Do not tighten bolts

5-12	Monter fjærbruddsikring	Assemble spring break device	Montera fjäderbrottsäkring

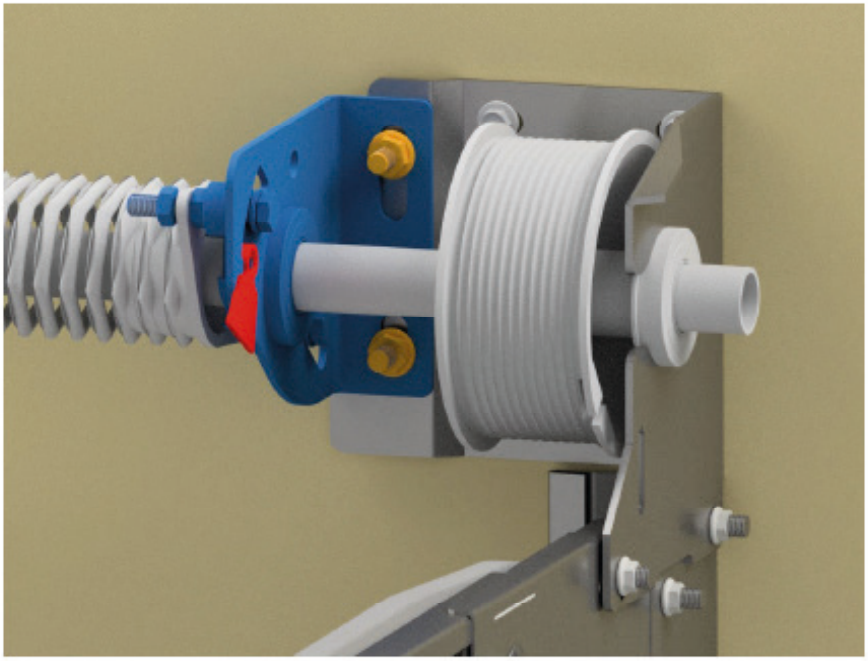

5-12	Aksling nr. 2	Second torsion bar	Axeln nr. 2



Repeter foregående steg for montering av aksling, fjær og fjærbruddsikring, trommel, lager, og midtplate.
Gjelder ved 2 fjærer

Repeat previous steps for assembling of torsion bar, spring and spring break device, drum, bearing, and bracket.
Applies to 2 springs

Upprepa föregående steg för montering av axel, fjäder- och fjäderbrottsäkring vajerrulle, lager och mittplatte.
Gäller 2 fjädrar

5-13	Monter høyre midtplate (PB > 3 m)	Assemble right Front center bearing plate (DW > 3 m)	Montera höger Mittplatta TF (PB>3m)

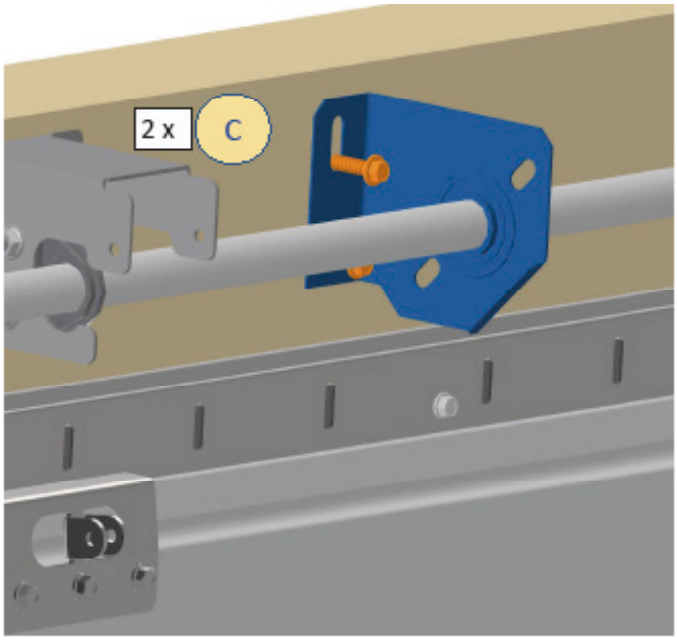

Pose/Bag: L-161

5-14	Koble sammen akslinger (PB > 3 m)	Connecting torsion bar (DW > 3 m)	Koppling av axlar

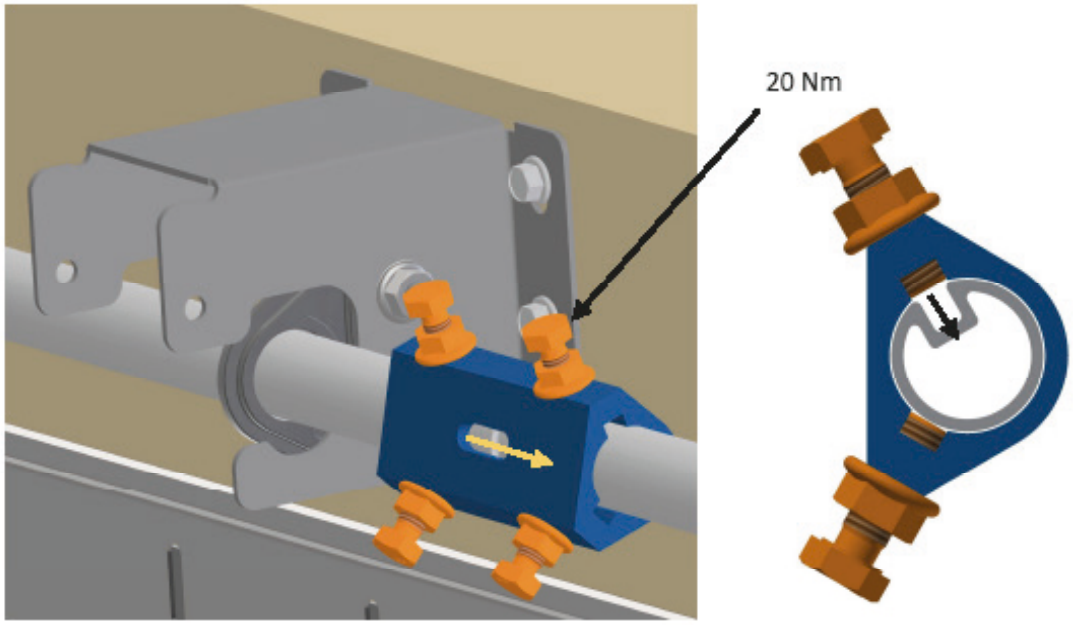

5-15	Stram fjærbruddssikring	Tighten spring break device	

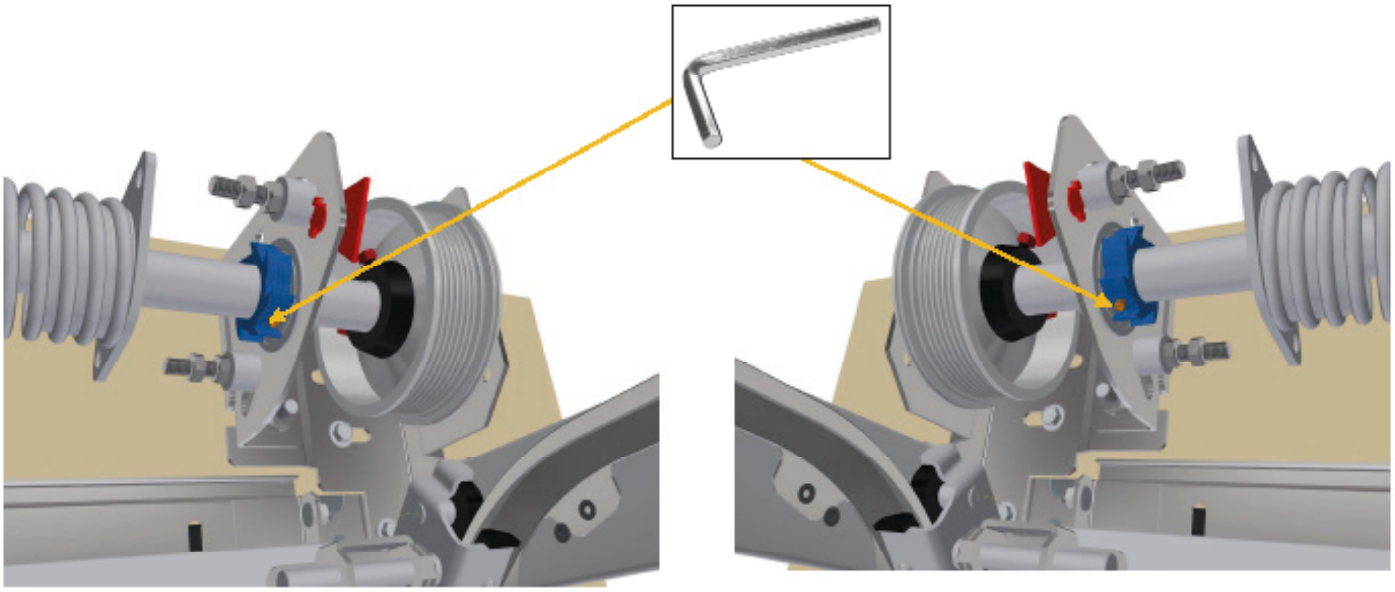

6 Monter portelementer | Assemble door panels | Montera dörrelement



Monter portelementer i riktig rekkefølge. Elementene er nummerert (i monteringsrekkefølge fra bunnen) på etiketten klistret på siden av elementet. Det er det siste tallet under strekkoden som indikerer posisjonen til elementet.

Assemble the door panels in the right order. The panels are numerated (in the assembly order from the bottom) on a sticker attached on the side of each panel. It is the last digit in the number under the barcode that indicates the position of the panel.

Montera dörrelementen i rätt ordning. Elementen är numrerade (i installationsordning från botten) på etiketten som klistras på sidan av elementet. Det är den sista siffran under streckkoden som indikterar objektets position.

6-1 Monter nederste portelement | Assemble bottom door panel | Montera det nedre dörrelement



6-2 Monter vaier på bunnbrakett | Connect cable to bottom bracket | Mont. vajer på bottenrullhållare

Tips: Heng vaier over horisontalskinnen, det forenkler monteringen av vaieren på et senere tidspunkt

Tip: Leave the cable hanging over the horizontal tracks. This simplifies the assembly at later stage.

Tips: Häng vajern över den horisontella skenan, det förenklar installationen av vajern i ett senare skede.



6-3 Montering av bunnbrakett | Assemble bottom bracket | Montering av bottenrullhållare





Pose/Bag: L-95

6-4 Montering av bunnbrakett / Assemble bottom bracket / Montering av bottenrullhållare

Bunnprofil med lufting

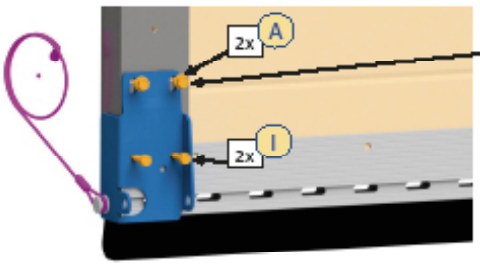

Bunnbrakett plasseres slik at skruer A står øverst i avlange hull

The bottom bracket is placed so that screws A are at the top of oblong holes

Bottenrullhållare är placerat så att skruvarna A står upptill i avlånga hål.

Bunnprofil uten lufting

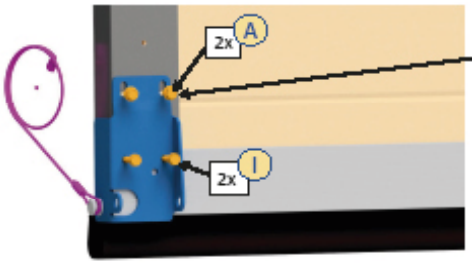

Bunnbrakett plasseres slik at skruer A står nederst i avlange hull

The bottom bracket is placed so that screws A are at the bottom of oblong holes

Bottenrullhållare är placerat så att skruvarna A står längst ner i avlånga hål.

6-5 Sett trinse med bolt i sidehengsel / Sleid roller into roller carrier / Sätt rulle med bult i rullhållare

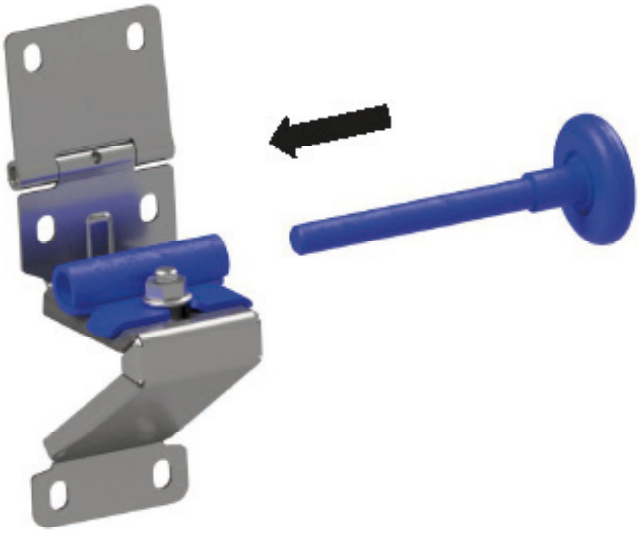

6-6 Fest sidehengsel på portpanel | Assemble roller carrier on door panel | Fäst rullhållare på dörrpanelen

- Repeteres på høyre og venstre side av port for alle seksjoner til og med nest øverste seksjon.
- Repeat on left and right side for all sections up, to, and including, the second to last door section.
- Upprepad på höger och vänster sida av porten för alla sektioner till och med den andra översta sekionen.

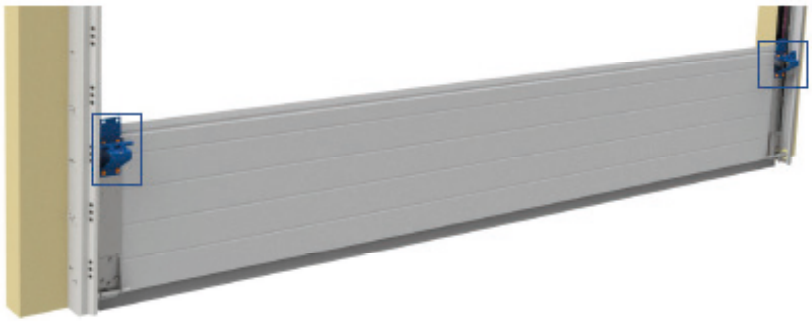



Pose/Bag:
L-95 / L-96

6-7 Monter og juster trinseholder | Assemble and adjust hinges | Montera och justera hållare

- Pass på at vaier er på posisjonert mellom port og trinsebolt.
- Ensure that the cable is position between panel and hinge bolt.
- Se till att kabeln är placerad mellan dör och rulle med bult.

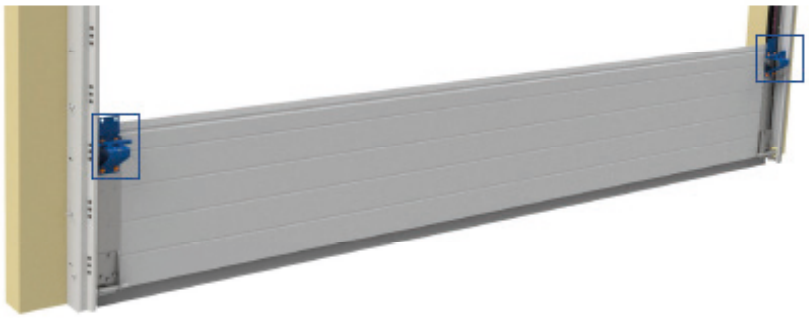



6-8	Montering av midthengsler	Assembling hinges	Montering av mittgånjärn

Repeteres for alle seksjoner til og med nest øverste seksjon.

Repeat for all sections up, to, and including, the second to last door section.

Upprepas för alla sektioner till och med den andra översta sektionen.

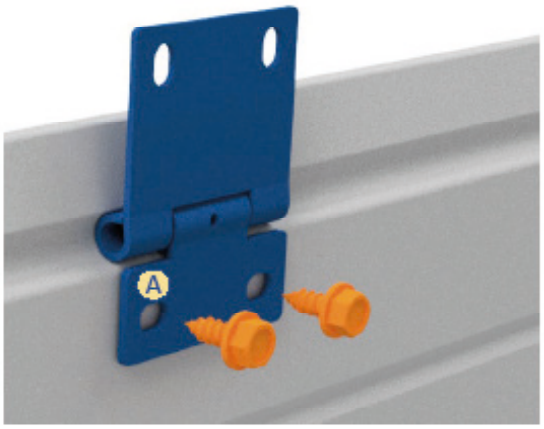

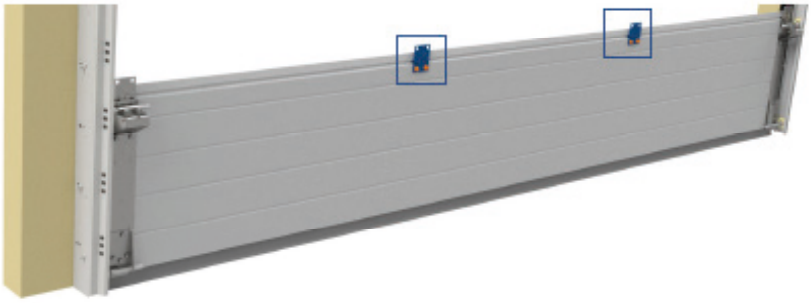

Pose/Bag:
L-95 / L-96

6-9	Montering av portelementer	Montering av portelementer	Installation av dörrelement



6-10	Installer de neste portelementene	Install the next door panels	Installera nästa dörrelementen

Repeteres for alle seksjoner til og med øverste seksjon.
Repeat for all sections up, to, and including, the top door section.
Upprepas för alla sektioner til och med den övre sektionen



Pose/Bag:
L-95 / L-96

6-11	Installer de neste portelementen	Install the next door panels	Installera nästa dörrelementen

Repeteres for alle seksjoner til og med øverste seksjon.
Repeat for all sections up, to, and including, the top door section.
Upprepas för alla sektioner til och med den övre sektionen





Pose/Bag:
L-95 / L-96

6-12	Sett sammen toppbrakett	Assemble top bracket	Montera Topprullehållare



6-13	Montering av toppbrakett på panel	Assemble top bracket on door panel	Montera topprullehållare

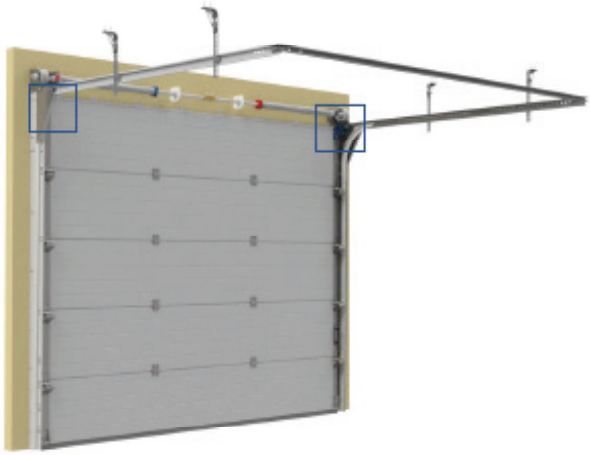

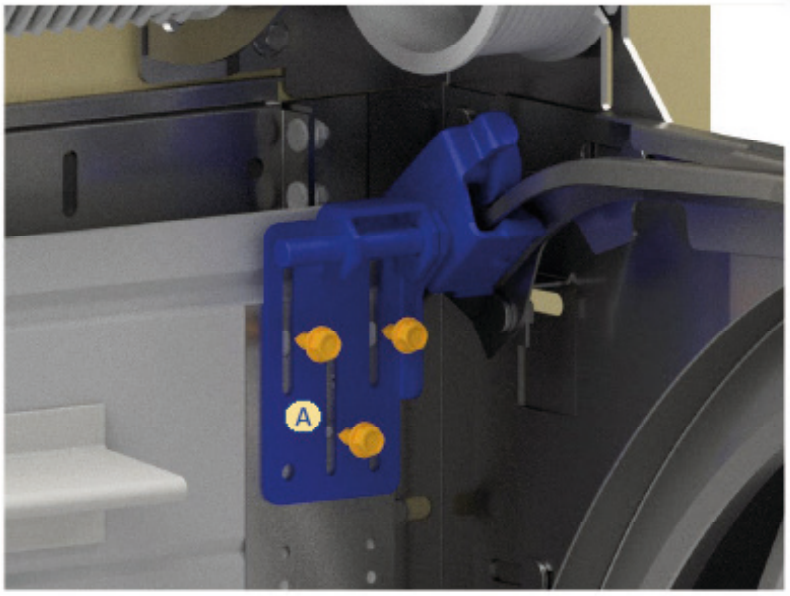

Ikke stram skruene

Do not tighten screws

Dra inte åt skruvarna

Pose/Bag:
L-95 / L-96

6-14 Montering av portåpnerfeste | Assembling operator plate | Montera portöppnarbeslaget

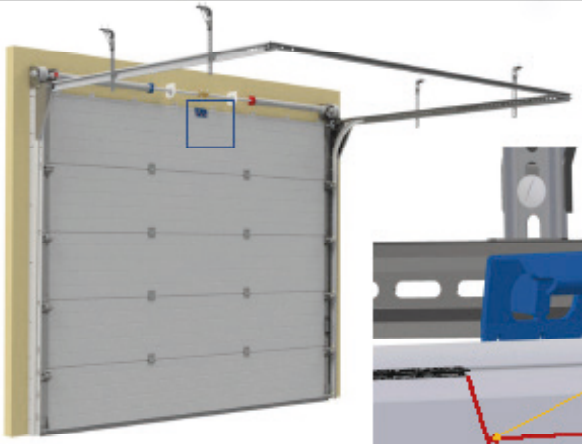

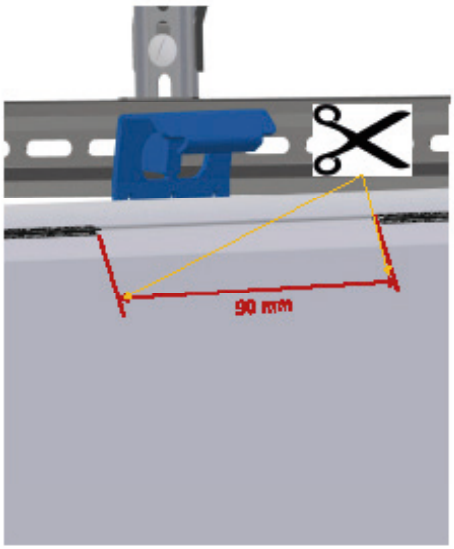



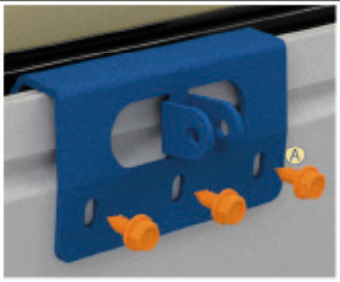

Pose/Bag:
L-95 / L-96

6-15 Montering av bøylegrep | Assembling door handle | Montering av handtag



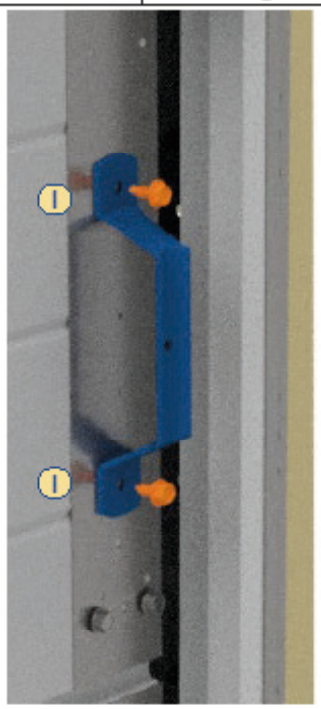

Pose/Bag:
L-83
L-95/L-96

6-16	Montering av portavstiver	Assembling Strut	Montera portstabilisering



- Dersom portbredden er mindre enn eller lik 5 meter og en vindusrekke er montert i toppseksjonen, må det monteres en portavstiver over vinduene
- If the door width is less then or equal 5 m and a row of windows is installed in the top door panel, then a strut is required above the mentioned row of windows.
- Om dörrbredden är mindre än eller lika med 5 meter och en rad fönster monteras i den övre sektionen, måste et portsabilisering monteras ovanför fönstren.

6-18	Montering av portavstiver	Strut	Montera portstabilisering



- Dersom man har et 460 mm høyt portpanel med en rad vinduer: Se Anneks B
- If you have a 460 mm panel with a row of windows: See Annex B
- Om du har en 460 mm hög dörrpanel med en rad fönster. Se bilaga B.



Pose/Bag:
L-97 / L-99

6-19	Tilleggsutstyr: Montering av portavstiver	Additional equipment: Strut	Montera portstabilisering



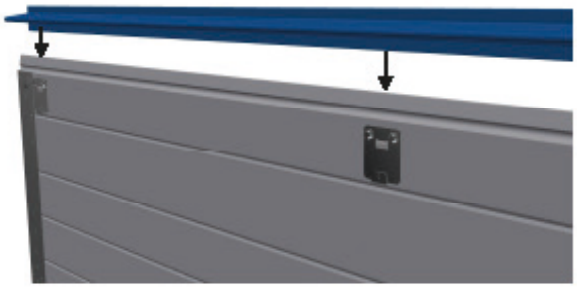

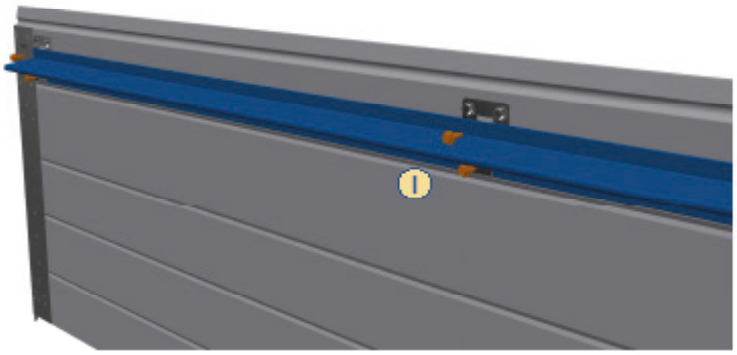

Pose/Bag:
L-97 / L-99

7	Monter vaiere på tromler	Attach cables to drums	Montera vajer på vajerrulle

- Vaier festes i trommel
- Attach cable to drum
- Vajer är fäst vid vajerrulle

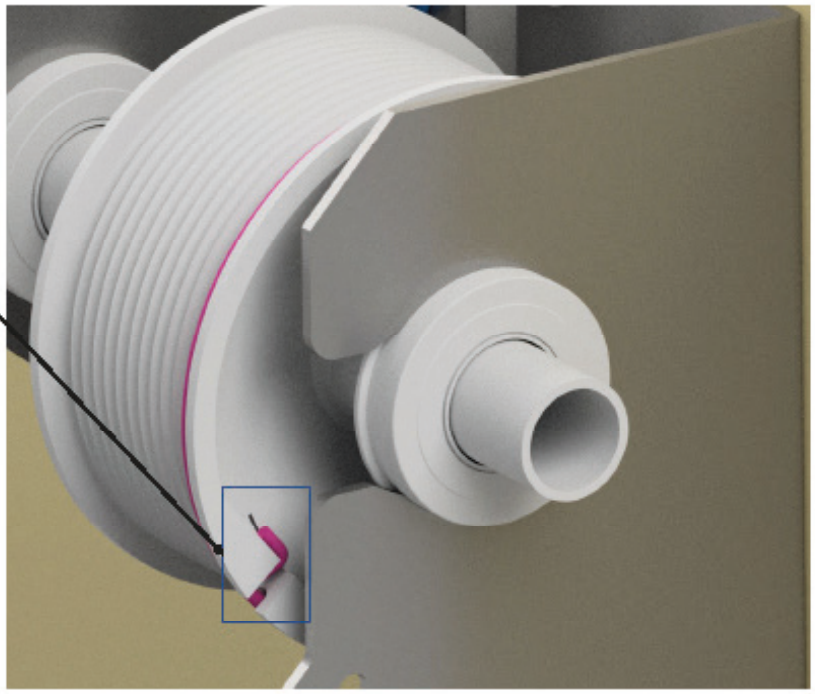

7-1 Stram vaier | Tighten cable | Uppstramning av vajer

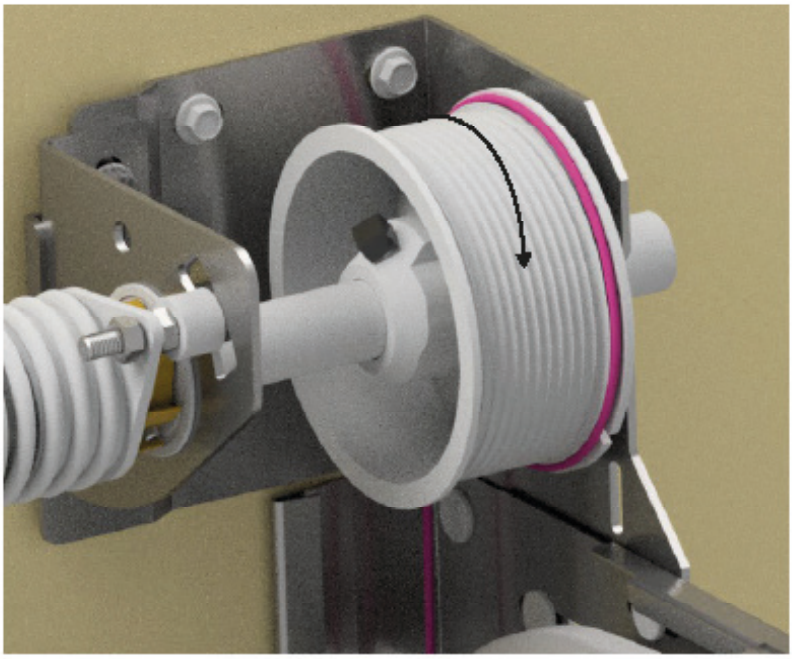

Vaier strammes likt på høyre og venstre side

The cable should be equally pre tensioned on both sides of the door

Vajer dras lika åt höger och vänster

7-2 Fest trommel til aksling | Attach drum to torsion bar | Fäst vajerrulle til axeln

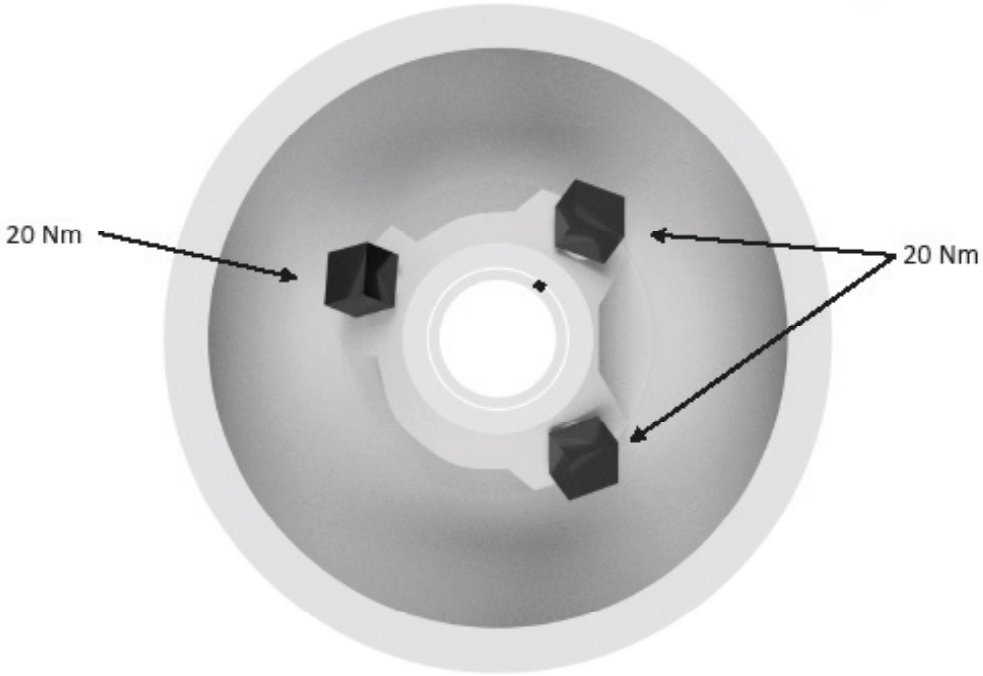

7-3	Lås aksling	Block the torsion bar	Låsning av axeln

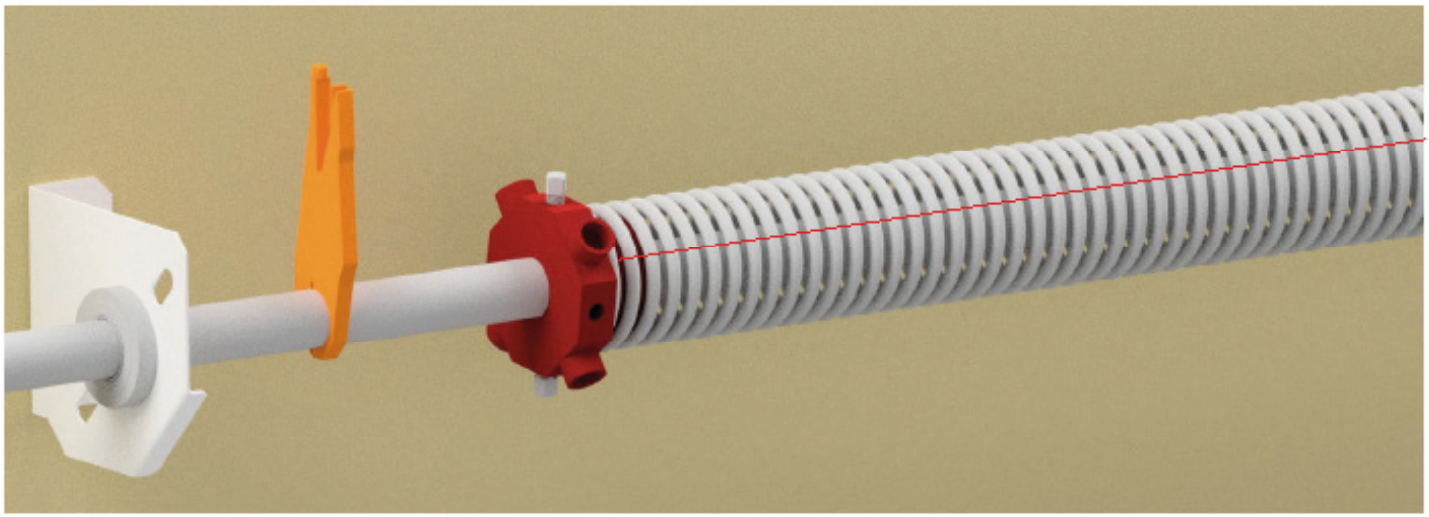

7-4	Stram fjærene	Rotate springs	Uppstramming av fjäder

- Antall rotasjoner er på CE-etikett. Denne er posisjonert på dørpanel nummer 2, fra bunnen.
- The number of rotations is on the CE-sticker that is positioned on the second door panel from the bottom.
- Antalet varv er på CE-märkningen. Denna är placerad på dörrpanel nummer 2 från botten.

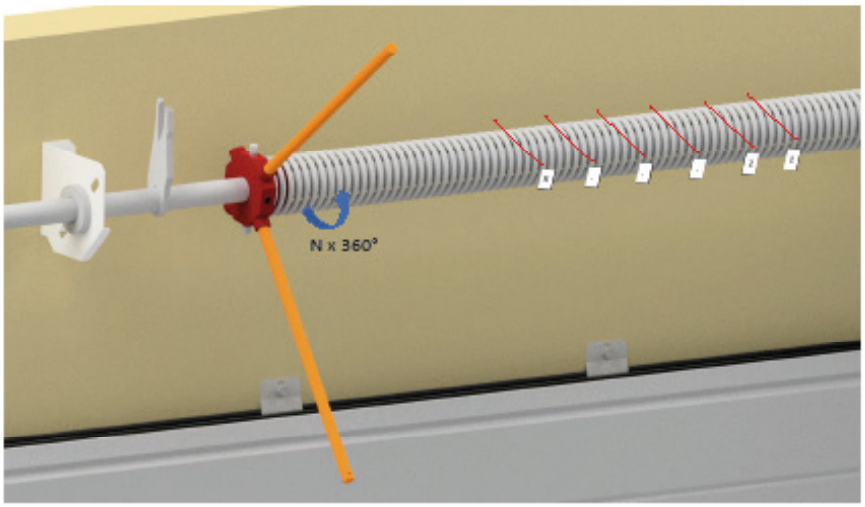

7-5	Strekk fjær	Extend the spring	Sträck fjädern

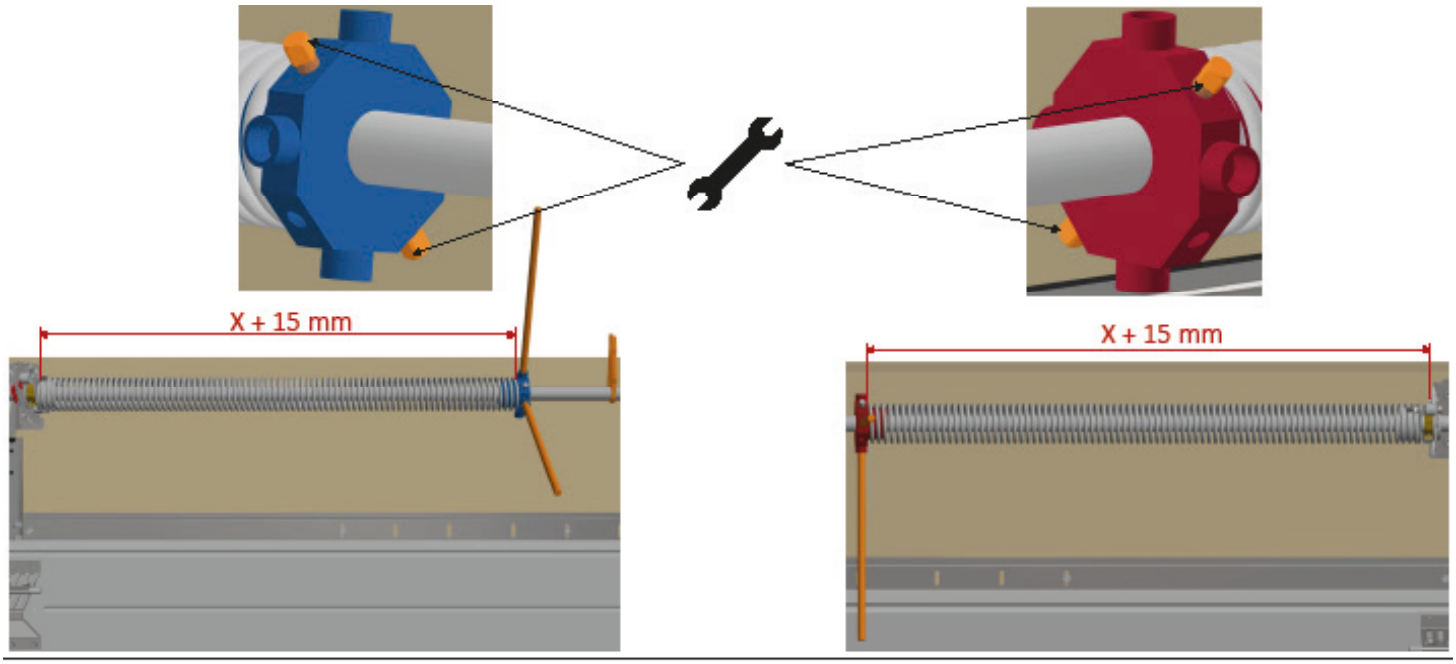

7-6	Aktiver fjærbruddsikringer	Activate spring break devices	Aktivera fjäderbrottsäkringene

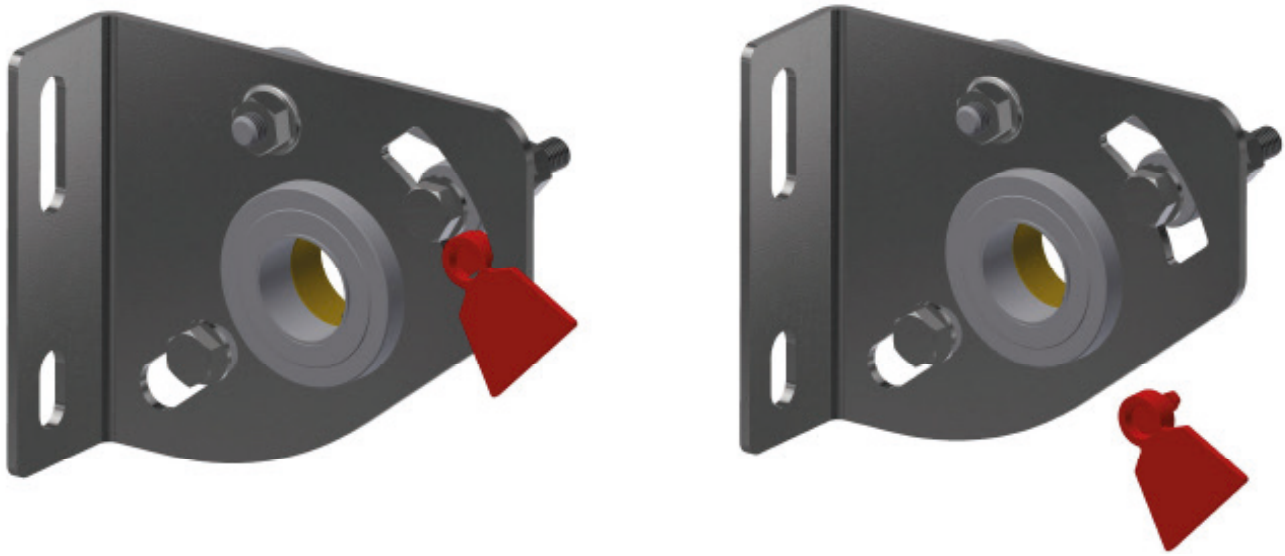

7-7 Etterjuster toppbrakett | Adjust top bracket | Justera toppfäste

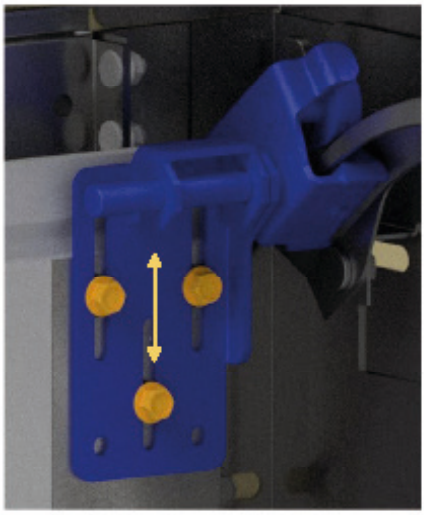

Stram skruene
Tighten screws
Dra åt skruvarna

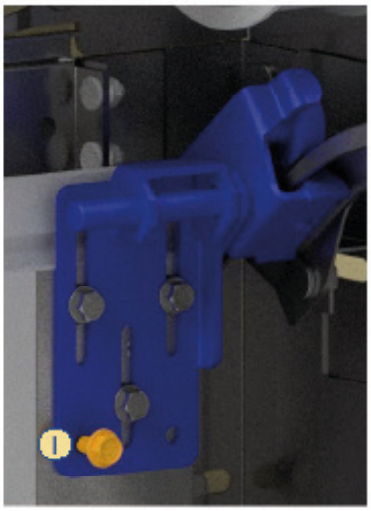

Pose/Bag: L-83

7-8 Smøring | Lubrication | Smørjning

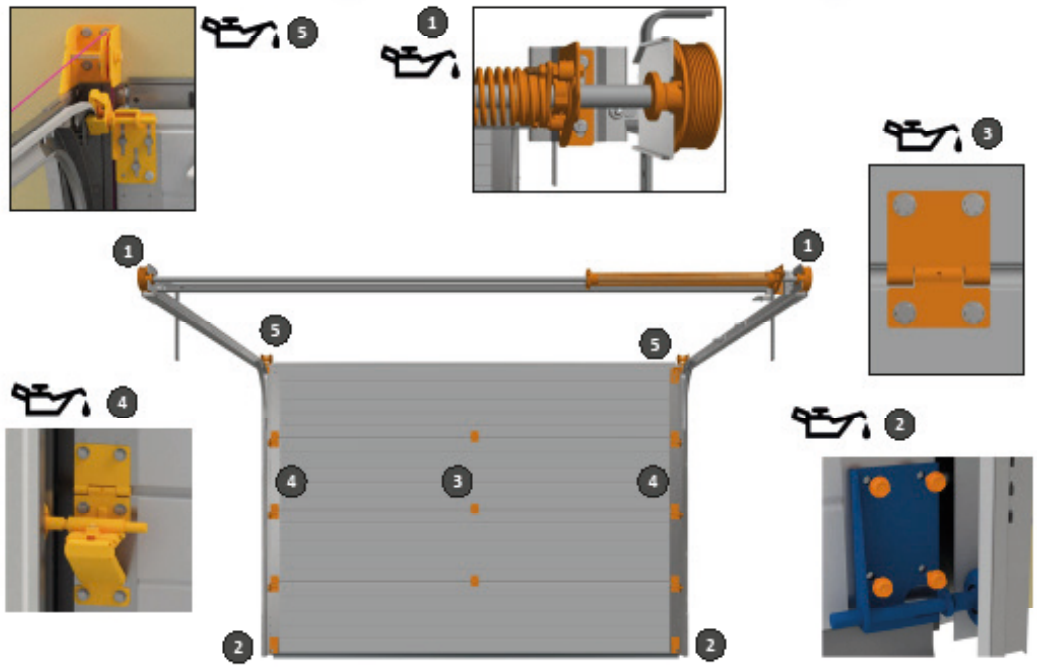

8	Problemløsing	Problem solving	Problemlösning
PORTEN GÅR VELDIG TREGT: • Sjekk at lister ikke ligger for hardt mot porten. • Sjekk at skinner ikke er montert for trangt inntil port. • Sjekk at vaier ikke kommer i klem. • Vaier er slakk på den ene siden – sjekk diagonalmål på takskinner. PORTEN ER TUNG Å LØFTE OPP: • Sjekk at fjærer, trinser, og vaier er montert i henhold til anvisning. • Stram opp fjærene. PORTEN FYKER OPP: • Slakk fjæren. KONDENS PÅ INNSIDEN AV PORT: • Sjekk lufting i garasjen.		THE DOOR DIFFICULT TO OPEN/CLOSE: • Verify that seals are not pressing against the door. • Verify that tracks are not assembled to close to the door. • Verify that the lifting cable is not blocked. • If the cable is loose, verify diagonal of horizontal tracks THE DOOR IS TOO HEAVY TO OPEN: • Verify that springs, rollers and cables are correctly assembled as shown in this document. • Tighten springs. THE DOOR OPENING TOO FAST: • Loosen spring. CONDENSATION ON THE INSIDE OF THE DOOR: • Verify that the garage is sufficiently aired.	PORTEN GÅR VÄLDIGT TRÖGT: • Kontrollera att lister inte ligger för hårt mot porten • Kontrollera att skenorna inte är monterade för trångt mot porten • Kontrolleras att vajer inte kommer i kläm. • Vajern är slak på den ena sidan. Kontrollmät diagonale n (Del 7.10) PORTEN ÄR TUNG ATT LYFTA UPP • Kontrollera att fjädern, bultar och vajer är monterade enligt anvisningarna. • Strama upp fjärdern PORTEN FLYGER UPP: • Släpp på fjärden KONDENS PÅ INSIDAN AV PORT: • Kontrollera och justera ventilationen i garaget

9	Installasjon av portåpner	Installing motorised opener	Installation av portöppnare
	• Følg egen installasjonsmanual! Lever manualene til sluttbruker etter installasjon • NB! Når elektrisk portåpner monteres på porten, må eventuelle sneppertlåser og låsestag fjernes fra porten for å redusere skaderisiko. • Eventuelle lokale frekvensforstyrrelser kan resultere i at motor ikke virker som tiltenkt. Dette er ingen reklamasjonssak, da det er utenfor leverandørens kontroll. • Det anbefales å montere sikkerhetssystem – fotocelle – for garasjeporter over 2,5 m høyde og hvis lukkekraften er over 40 kg. Videre anbefales det å montere nøkkelbetjent portåpner 1702E eller 5116 dersom det ikke er andre innganger til garasjen enn garasjeporten. Merk at dette er ekstrautstyr. Porten er kun godkjent kombinert med en av de nevnte motorene under, eller uten motor.	• Instructions are found in the motorised openers' installation manual. This manual must be delivered with the opener, or after the installation is complete if a professional is performing the installation • For safety reasons, remove loose parts (tightening rods etc.) before installing the opener. • Local frequency disturbances may have an effect on the performance of the equipment. This is not a valid complain, as the supplier have no control over the potential. local frequency disturbances • It is recommended to install an optical safety device – photocell – for door heights over 2,5m and if the force applied by the door when closing is above an equivalent of 40 kg. it is also recommended to install openers that requires a key (1702E, 5116) if the garage door is the only entry to the garage. • The door is only approved for with one of the following openers, or without an opener	• Följ installationsmanualen. Leverera manualen till slutanvändaren efter installationen. • OBS! När elektrisk portöppnare monteras på porten så måste eventuellt snepplås och låsstag tas bort för att reducera skaderisken. • Eventuella frekvensstörningar kan resultera i att motorn inte fungerar ordentligt och utom leverantörens kontroll och berättigar ej reklamation. • Det rekomenderas att montera säkerhetssystemet - fotocellerna, för garage med över 2,5 m höjd och om stängningskraften är över 40 kg. Vidare rekomenderas att montera portöppnaren som kräver nyckel 1702E eller 5116 om det inte finns annan ingång än porten till garaget. Detta är extra tillbehör. • Porten är endast godkänd kombinerat med följande motorer eller utan:

Motorer/Engines/Motorer:

Modell	Maks portbredde (m)	Maks porthøyde (m)	Maks Portvekt (kg.)
LM80EVF	5,50	3,00	130
LM100EVF	5,75	3,25	150
LM130EVF	6,00	3,50	200
BS400N	3,00	2,30	90
LM3800W	5,50	3,00	130

10	Bruk og vedlikehold	Use and maintenance	Användar & underhållsmanual
	1. Muttere og skruer bør sjekkes minst en gang i året 2. Ved motordrift bør portens balanse sjekkes en gang i året og etterjusteres. 3. Vaier bør kontrolleres og byttes ut ved tegn til oppflising eller slitasje. 4. Lager, trinser, fjærer, bunnbrakett og andre bevegelige deler smøres med universal smøremiddel to til fire ganger i året. Porten bør vaskes/spyles to ganger i året. Vas/spyl porten en gang i måneden dersom du bor ved sjøen. 5. Ved tegn til defekte deler eller annet som gjør at porten ikke fungerer som den skal; kontakt forhandler. 6. Ved aktivisering av fallsikring i forbindelse med fjær- eller vaierbrudd, må også fallsikring og vertikalskinner kontrolleres og eventuelt utskiftes. Det anbefales å la en profesjonell installatør kontrollere porten i slike tilfeller. **NB! Husk alltid å spenne ned fjærene før utskifting av deler.** 7. Ta vare på monteringsanvisningen. 8. Vedlikehold av portåpner: Se egen manual for åpneren.	1. It is recommended to check nuts and bolts at least once a year 2. The balance of motorised doors should be checked and, if necessary, corrected at least once a year.. 3. It is recommended to check the wires and replace them if damage is found. 4. Bearings, rollers, springs, brackets and other movable parts should be lubricated two to four times a year. It is recommended to clean the system twice a year. If you live by the sea: once a month. 5. Contact your supplier/local dealership if you find defects or damage that prevents the correct use of the system. 6. If the wires or springs break and the safety device is activated, rails and safety devices must be examined and, if necessary, replaced. It is recommended to let a professional perform this operation. **NB! Always release the tension in the springs before replacing parts.** 7. Keep this document for instructions and documentation. 8. Maintenance of motorised opener: Check the openers' documentation	1. Muttrar och skruv bör kontrolleras minst en gång per år. 2. Vid motoranvändning bör portens balans kontrolleras en gång per år och efterjusteras. 3. Vajer bör kontrolleras och bytas ut vid tecken på uppflisning el slitage. 4. Lager och andra rörliga delar ska smörjas med ett universal smörjmedel två till fyra gånger per år. Porten bör tvättas/spolas av en gång i månaden om man bor vid havet. Tätningslister smörjas med grease eller vaselin. 5. Vid tecken på defekta delarr eller annat som gör att porten inte fungerar som den ska – kontakta återförsäljaren. 6. Vid aktivering av fallsäkringen i förbindelse med fjäder eller vajerfraktur så behöver fallsäkring och vertikalskenorna kontrolleras och eventellt bytas ut.Rekommenderas att låta en proffesionell installatör kontrollera porten i dessa tillfällen. **OBS! Släpp spänningen i fjädern innan byte av delar.** 7. Ta vara på monteringsanvisningen 8. Underhåll för portöppnare, se manual-portöppnare

11	Demontering av port	Disassembling the door	Demontering av port
	1. Porten må lukkes før demontering starter 2. Eventuell motor demonteres først. Husk å koble fra strømmen før demontering starter. 3. Torsjonsfjærer spennes ned ved hjelp av stålstenger, på samme måte som ved oppspenning. **NB! En stålstang settes i konen og holdes fast i grep før skruene løsnes. Deretter brukes begge stengene til å gradvis spenne ned fjæren.** 4. Nå kan resterende deler demonteres i motsatt rekkefølge som de ble montert.	1. Close the door before starting. 2. Disassemble the engine system before starting. Always disconnect the system from the power source. 3. Use steel rods to release the tension in the springs. The same procedure as when you assembled the springs. **NB! Place one rod in the cone and hold it tight before releasing any bolts. Use both rods to release the tension gradually.** 4. Disassemble the door system in the opposite order to when you assembled it.	1. Stäng porten innan demontering 2. Eventuell motor ska demonteras först. Kom i håg att koppla ur strömmen först! 3. Släpp spänningen på torsionfjäder med hjälp av stålstängerna på samma sätt som vid uppspänningen. **OBS! En stålstång sätts i konen och hålles fast före alla skruv lossas. Därefter används båda stängerna till att gradvis spänna ner fjärdern.** 4. Resterande delar kan demonteras nu i motsatt följd som de monterades

12	Bruk og vedlikehold	Use and maintenance	Användling och underhall

Fyll ut feltene etter ferdig installasjon.

Leverandør	Lonevåg Beslagfabrikk AS, N-5282 Lonevåg, Tlf. (+47) 56 19 31 00
Identifikasjonsnummer (Skriv av fra etikett)	
Installatør (Navn, adresse, telefonnr.)	
Dato for installasjon	
Evt. Portåpnertype	
Evt. Sikkerhetsutstyr (Fotoceller, varsellys, etc.)	

Vedlikehold / Reparasjoner / Oppgraderinger	Navn (utført av)	Dato	Signatur

ANNEKS B: Avstiver – Hvis 460 mm portelement med vinduer

ANNEX B: Strut – If 460 mm door panel with windows

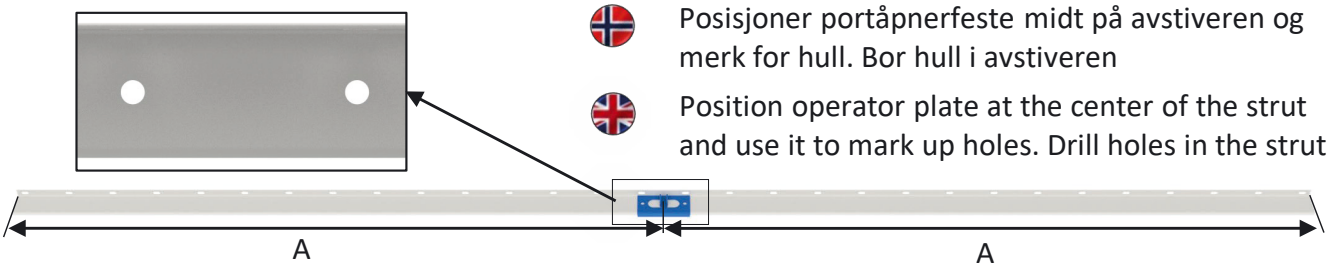

Posisjoner portåpnerfeste midt på avstiveren og merk for hull. Bor hull i avstiveren

Position operator plate at the center of the strut and use it to mark up holes. Drill holes in the strut

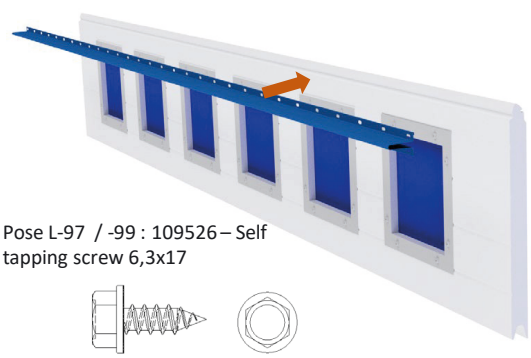

Pose L-97 / -99 : 109526 – Self tapping screw 6,3x17

Pose L-97 / -99: 107456 - 6,3x18 TEK skrue med borspiss

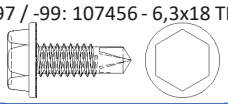

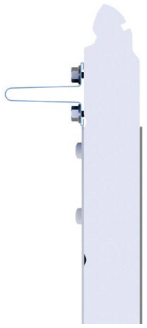

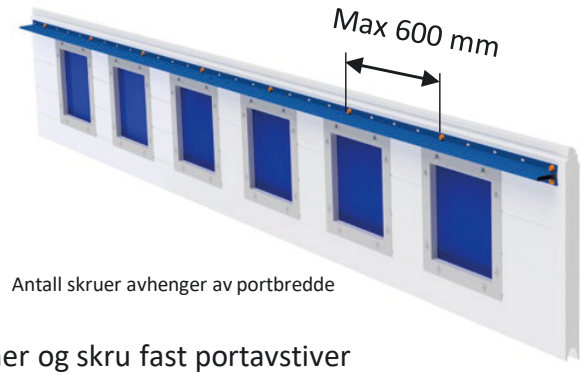

Antall skruer avhenger av portbredde

Posisjoner og skru fast portavstiver

Position and attach strut



Pose L-36: M8x30 seksk.skrue DIN 933 Elzn.



Pose L-36: M8 låsemutter Din985 elzn





Posisjoner og skru fast portåpnerfeste

Position and attach operator plate



LOBAS® PORTEN

DoP / YTELSESERKLÆRING LP-0003 NO

1. **Identifikasjonskode** — **LEDDPORT FOR GARASJER**
2. **Modellbetegnelse** — Eksklusiv Trend, Eksklusiv Modern, Eksklusiv Horisont, Eksklusiv Line, Eksklusiv Kassette
3. **Bruksområde** — Dør for innkjøringsåpning i garasjer
4. **Produsent** — Lonevåg Beslagfabrikk AS (LOBAS®), Hovdavegen 18, N-5282 Lonevåg
5. **Autorisert representant** — Ikke relevant
6. **System for vurdering og kontroll av byggevarens konstante ytelse** — System 3
7. **Relevant harmonisert standard** — EN 13241-1:2003+A1:2011

   ITT-rapport 0402-CPR-391105 utstedt av NB0402 SP/RISE
8. **Europeisk Teknisk Vurdering** — Ikke relevant
9. **Angitt ytelse**

Vesentlige egenskaper	Ytelse	Harmonisert teknisk spesifikasjon
Regntetthet	Se klasse på etikett	EN13241-1:2003+A1:2011
Farlige stoffer	Ingen	
Motstand mot vindlast	Se klasse på etikett	
Varmegjennomgangskoeffisient	U = 1,3 W/m2 x k	
Luftstrømstetthet	Ikke relevant	
Sikker åpning	Tilfredstillende	
Definisjon av geometri av glasskomponenter	Tilfredstillende	
Mekaniske egenskaper	Tilfredstillende	
Driftskrefter	Tilfredstillende	
Holdbarhet av vanntetthet, varmemotstand og luft gjennomtrengelighet mot nedbrytning	Ikke relevant	

10. Ytelsen for varen som angitt i nr. 1 og 2, er i samsvar med ytelsen angitt i nr. 9.
Denne ytelseserklæringen er utstedt på eget ansvar av produsenten, som angitt i nr. 4.

Undertegnet for og på vegne av produsenten av:

Kenneth Flatås - Teknisk leder

Lonevåg 11.10.2016

LOBAS®

PORTEN