Monteringsbeskrivelse: Takbrosystem TBS
Monteringsbeskrivning: Takbryggsystem TBS

LOBAS®

Felles for alle takbrosystem / *Gemensamt för alla takbryggsystem vid montering*

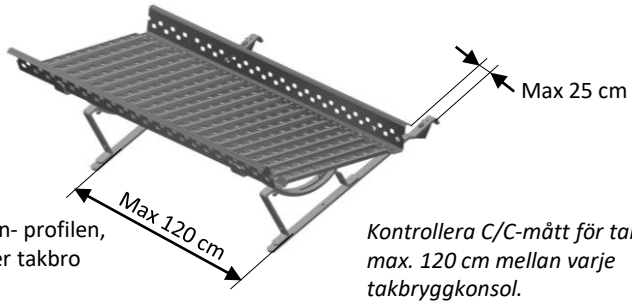

Kontroller C-C mål takstein- profilen, maks. 120 cm mellom hver takbro konsoll.

Det er et krav at takbrokonsollene festes til en innfesteskinne, eller festes til en spesial innfesteskinne (Shingel/papptak). Den frie enden på en rist må ikke stikke lengre ut enn 25 cm (avstand fra takbrokonsoll til ristens ende). Det anbefales bruk av skruedrill ved montering.

Kontrollera C/C-mått för takstenprofilen, max. 120 cm mellan varje takbryggkonsol.

Takbryggkonsolerna måste fästas i en infästningsskena, eller vid en särskild infästningsskena (shingel/ papptak). Den fria änden på ett galler får inte sticka ut längre än 25 cm (avstånd från takbryggkonsolen till gallrets ände). Du bör använda borrmaskin/ skruvdragare vid montering.

Sammenkobling av flere rister til gangbro

Ved sammenkobling av flere rister til gangbro, må ende med 0-0 markering legges med 2 trinns overlapp i neste rist.

Skru sammen med 4 stk. M6x16 låseskruer + flensmutter.

Vid sammankoppling av flera galler till en gångbrygga måste ändar med markeringen 0-0 läggas med 2 stegs överlappning med nästa galler.

Skruva samman med 4 st. M6 x 16 låsskruvar + flänsmuttrar.

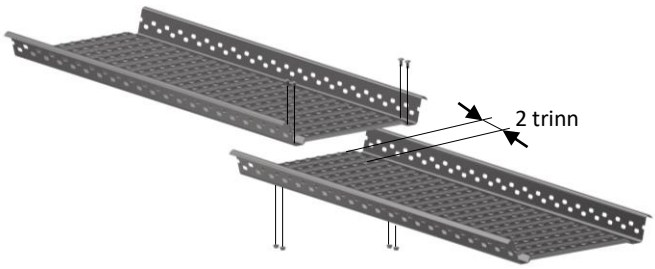

Sammenkobling av flere innfesteskinner

Innfesteskinnen skrues fast til taksperren med rustfrie, selvborende skruer 6,5x80 mm. En skrue i hver takstol (60 cm). Når flere innfesteskinner monteres i rekke, skal de overlappe hverandre.

Overlappsdelen tres inn i enden på neste innfesteskinne.

Infästningsskenan skruvas fast i taksparren med rostfria, självborrande 6,5 x 80mm skruvar. En skruv i varje takstol (60 cm). När flera infästningsskenor monteras i rad ska de överlappa varandra.

Den överlappande delen träs in i änden på nästa infästningsskena.

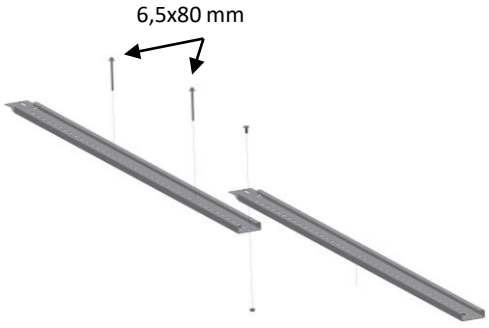

Ettersyn:
Som sikkerhetsutstyr bør produktet kontrolleres årlig, eller før bruk, for eventuelle skader/defekter.

Skruer må eventuelt etterstrammes, og skadde, defekte deler skiftes ut.

Huseier bør ta vare på denne monteringsanvisningen.

CE
0402

Lonevåg Beslagfabrikk AS
N-5282 Lonevåg
Norway
22

EN 516:2006
Gangbro/trinn
Arbeidsplatform eller adkomst på skrå tak på bygninger

Klasse 2-B
Ekstern brannytelse
Ansees å tilfredstille

DIVERSE ENRADS TAKPANNER **TBK F-460 /TBK TY-650**

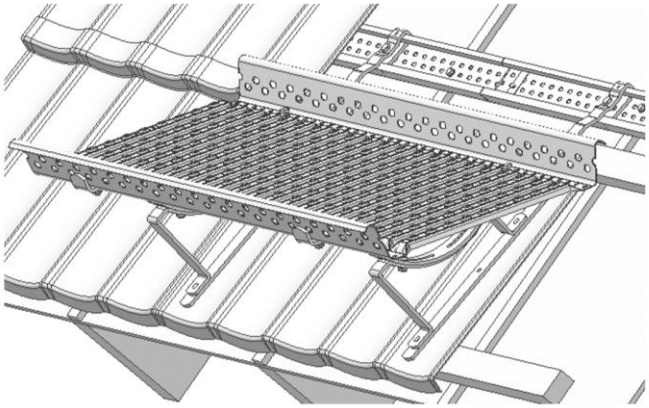

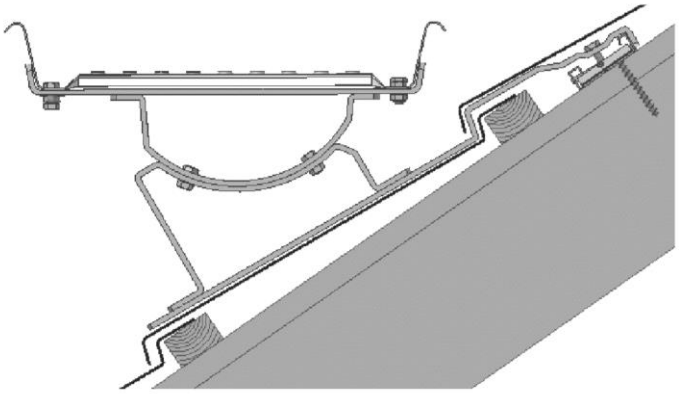

a) Det er et krav at konsollene festes til en innfesteskinne. Den frie enden på en rist må ikke stikke lengre ut enn 25 cm (avstand fra konsoll til ristens ende). Det må brukes skruedrill ved montering. Se forøvrig leggeanvisning til takpannen.

b) Pannene legges ovenfra og nedover. Hopp over panneraden der innfesteskinnen skal monteres, og legg neste pannerad løst på.

c) Legg en konsoll over innfesteskinnen og vri låsebeslaget fast ned i innfesteskinne. Påse at konsollen ligger i bølgebunnen. Konsollen skyves opp mot lekten, mål avstand fra lekt til innfesteskinnen. Monter innfesteskinnene bortover taket etter dette målet. (Se nederst side 1 for sammenkobling av innfesteskinne). Innfesteskinnene skrues til taksperrene med rustfri, selvborende skruer 6,5x80 mm. Påse at skruen treffer mest mulig midt i sperren. Det er et krav at skruen får godt feste i sperren! Minimum 30 mm av skruen må gå ned i sperren. Ved tykkere undertak/sløyfer må lengre skruer benyttes. Legg konsollene over innfesteskinnen og vri låsebeslagene fast ned i innfesteskinnen, skru fast skruen. Husk at konsollene skal ligge i bølgebunnen, og maks 120 cm mellom hver konsoll.

d) Så legges panneraden over innfesteskinnen og pannen festes

e) Bøyler skrues til takbrokonsollene med 2 stk. 8x20 mm rustfri sekskantskruer med mutter, og justeres i forhold til takvinkelen. Ristene skrues til bøylene med 2 stk. 6x16 mm låseskrue med flensmutter.

f) Ved sammenkobling av flere rister til gangbro, se side 1.

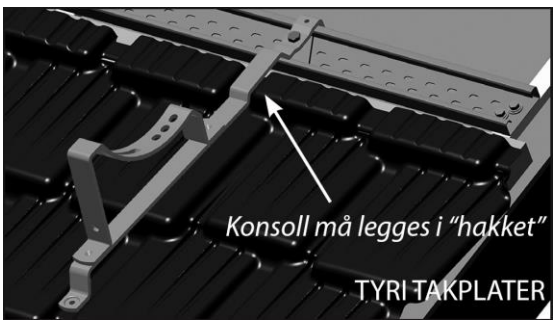

a) Konsolerna måste fästas i en infästningsskena. Den fria änden på ett galler får inte sticka ut längre än 25 cm (avstånd från konsol till gallrets ände). Du bör använda borrmaskin/skruvdragare vid montering. Se övriga läggningsanvisningar för takpannorna.

b) Pannorna läggs uppifrån och nedåt. Hoppa över pannraden där infästningsskenan ska monteras och lägg nästa pannrad löst ovanpå.

c) Lägg en konsol över infästningsskenan och vrid fast låsbeslaget i infästningsskenan. Se till att konsolen ligger i vågbotten. Konsolen skjuts upp mot läkten. Mät avståndet från läkt till infästningsskena. Montera infästningsskenan på taket utifrån det här måttet. (Se längst ned på sidan 1 hur infästningsskenorna kopplas samman.) Infästningsskenorna skruvas fast i taksparren med rostfria, självborrande 6,5 x 80 mm skruvar. Se till att skruvarna fästs så nära mitten av taksparren som möjligt. Skruven måste få bra fäste i taksparren! Minst 30 mm av skruven måste gå ned i taksparren. Vid tjockare undertak/läkt måste längre skruvar användas. Lägg konsolen över infästningsskenan och vrid fast låsbeslaget i infästningsskenan. Skruva sedan fast skruven. Kom ihåg att konsolerna ska ligga i vågbotten och att det får vara max. 120 cm mellan varje konsol.

d) Lägg sedan pannraden över infästningsskenan och fäst pannorna.

e) Byglarna skruvas fast i takbryggkonsolen med 2 st. rostfria 8 x 20 mm sexkantsskruvar med muttrar och justeras i förhållande till takvinkeln. Gallren fästs i byglarna med 2 st. 6 x 16 mm låsskruvar med flänsmuttrar.

f) Vid sammankoppling av flera galler till en gångbrygga, se på sidan 1