MONTERINGSBESKRIVELSE

GITTERFORHØYER GG-11

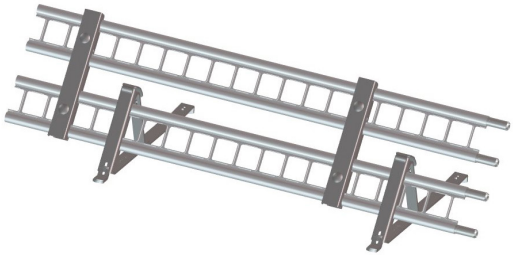

KOMPONENTOVERSIKT

I anvisningen beskrives montering av LOBAS Gitterforhøyer GF GG-11.

Innhold i konsollpakke:
Gitterforhøyer del1
Gitterforhøyer del2
M10x55 Låseskrue DIN 603 A2
M10 Mutter DIN 6923 A2-70

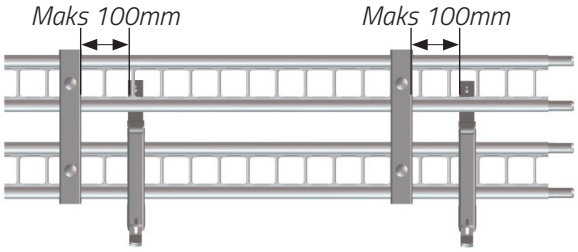

NB! VED MONTERING AV GITTERFORHØYER MÅ ANTALL KONSOLLER OPPJUSTERES IIHT TABELL. SKANN QR-KODE FOR MER INFORMASJON

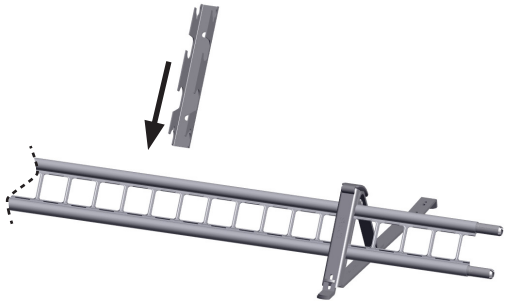

1) Tre Gitterforhøyer del 1 i gitter GG-11 - Maks **100mm** fra konsoll.

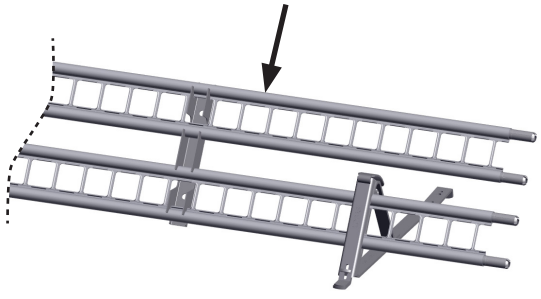

2) Sett gitter GG-11 i øvre del av gitterforhøyer del 1.

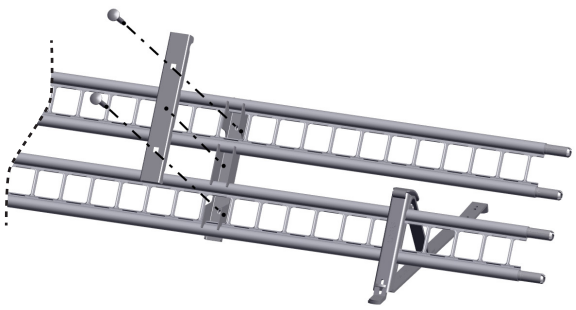

3) Plasser Gitterforhøyer del 2 slik at den klemmer fast begge gitterne, og fest med 2x **M10x55** skrue og **M10** mutter.

TA-4-23-169

30.11.2023 / R1

PRODUKT

GITTERFORHØYER
GF GG-11

Lonevåg Beslagfabrikk AS
N-5282 Lonevåg
Norway
23

Ekstern brannytelse
Ansees å tilfredsstille
Reaksjon på brann Klasse A1