# MONTERINGSBESKRIVELSE

LOBAS®

## HORISONTAL FALLSIKRING

MØNESIKRING STÅLPLATETAK

**TA-4-22-130**

07.05.2024 / R5

**PRODUKT**

FS TP-610

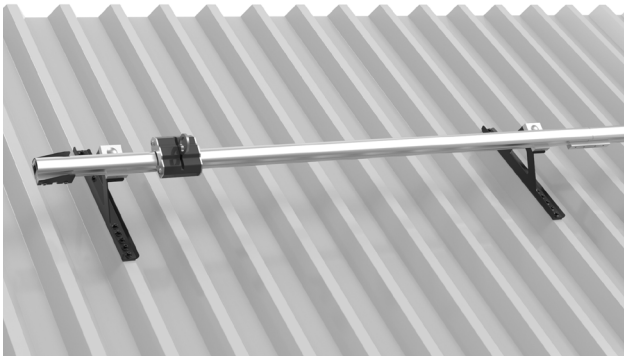

### KOMPONENTOVERSIKT

I anvisningen beskrives montering av LOBAS Fallsikringsystem for skrå tak med mønekonsoll på platetak.

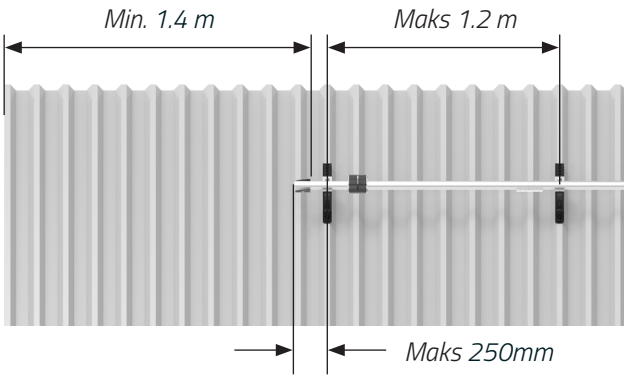


### VIKTIGE AVSTANDER

Maks avstand mellom konsoller skal være **1.2 meter**. Minimum avstand fra endestopper til takende er **1.4 meter**. Skinneende skal ha maks utstikk fra konsoll på **250mm.**

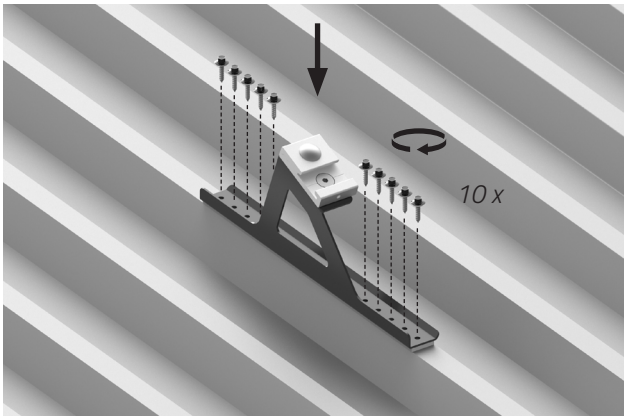


### MONTERING AV KONSOLL PÅ TAK

1) Plasser konsoll på en trapestopp på ønsket lokasjon. Fest konsoll til tak med **10 stk. 6.3x19mm** plateskruer.

**NB!** Unngå å overtrekke skruene.

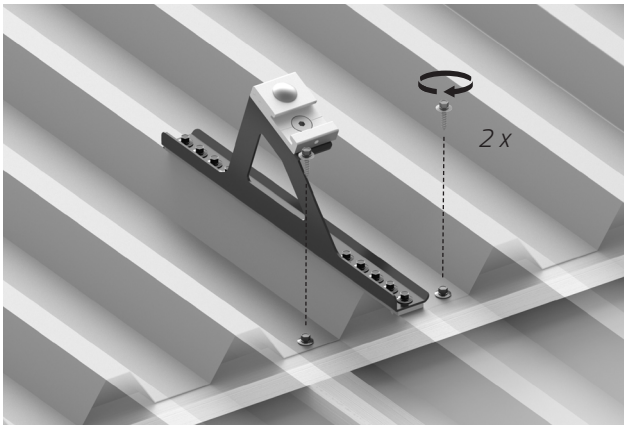


2) Fest så takplate med konsoll til nærmeste underliggende taksperre. Takplate festes i trapesbunn på hver side av konsoll med egnede skruer. Hør med din plateleverandør hvilke skruer de anbefaler.

Lonevåg Beslagfabrikk AS
N-5282 Lonevåg
Norway
22

Ekstern brannytelse
Ansees å tilfredsstille
Reaksjon på brann Klasse A1

**INSTALLASJONEN SKAL REGISTRERES I LOBAS® DOC. PORTAL. SCAN QR-KODE PÅ SKILTET SOM MEDFØLGER PROSJEKTET.**

# MONTERINGSBESKRIVELSE

LOBAS®

## HORISONTAL FALLSIKRING

MØNESIKRING STÅLPLATETAK

**TA-4-22-130**

**PRODUKT**

FS TP-610

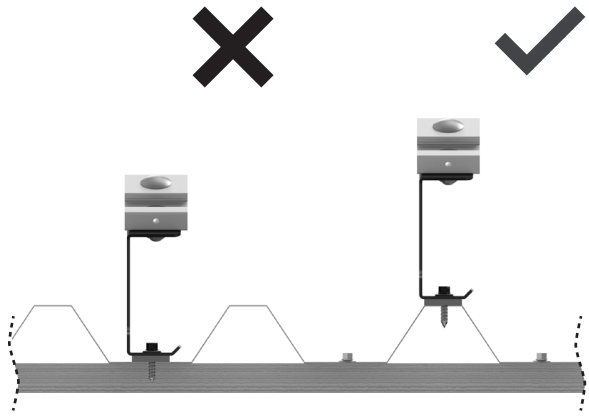

**NB!** Konsoller skal monteres på platetakets trapestopper. Skruene skal ikke treffe underliggende lekter.

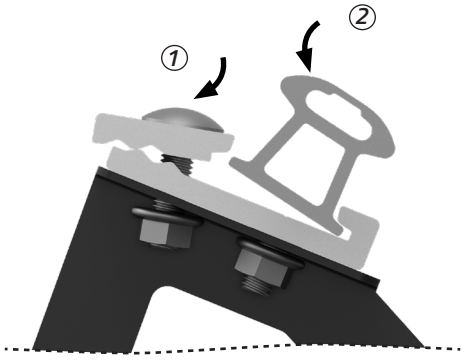


**MONTERING AV SKINNE**

1) Trekk den løse halvdelen av klemmen ut til siden.

2) Med klemmen åpen, tre skinne inn i klemmen sitt spor. Sett løs klemmehalvdel mot skinnen når den er på plass.

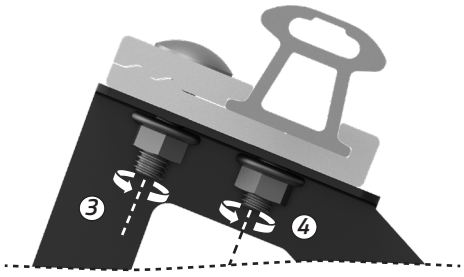


3) Festeklemme er utstyrt med **M10** låseskrue. Når skinne er plassert i klemme festes den ved å trekke til **M10** mutter **12 Nm**. Påse at klemme og skinne ligger parallelt.

4) Trekk til **M10** mutter **12Nm.**

Lonevåg Beslagfabrikk AS
N-5282 Lonevåg
Norway
22

Ekstern brannytelse
Ansees å tilfredsstille
Reaksjon på brann Klasse A1