Monteringsbeskrivelse, Snøfangerutstyr

TA-4-20-110

07.09.20 R1

GENERELL INFO
Alle tverrgående lekter/festebord der snøfangerkonsoller skal monteres, må skrues fast til sperrene. (Ref.: Byggdetaljer 525.931 - Snøfangere)
NB! Nederste rad snøfanger bør plasseres over bærevegg (normalt 2. panne fra raft)

TEGL-, BETONG- OG SKIFERTAK / *Tegel-, betong- och skiffertak:* Konsoll SN S-103

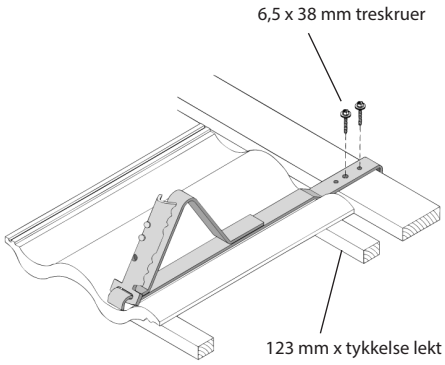

Festemateriell følger med i hver kartong. Konsollen monteres i bunnen av profilen.
Påse at nedre del av gelenderfeste (klypen) kommer nedenfor stein. Se tegning.
C/C avstand mellom konsollene avleses i diagrammet.

TEGL-, BETONG- OG SKIFERTAK / *Tegel-, betong- och skiffertak:* Konsoll SN S-201 / SN P-144

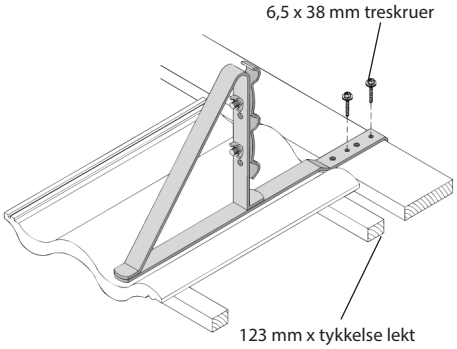

Festemateriell følger med i hver kartong. Konsollen monteres i bunnen av profilen.
Påse at nedre del av konsoll ligger kant i kant med stein. Se tegning.
C/C avstand mellom konsollene avleses i diagrammet.

GELENDER SN G-22 / SN G-32

SN G-22 *L - 198 cm / H - 11 cm*
SN G-32 *L - 198 cm / H - 18,9 cm*

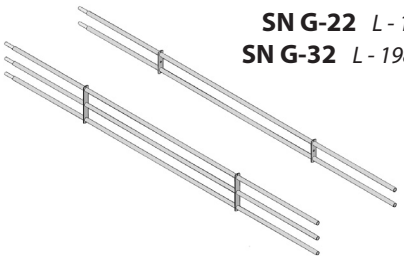

Gelendere kan heves eller senkes i forhold til taket ved hjelp av hullene i konsollen.

ISSTOPPER SNT I-19

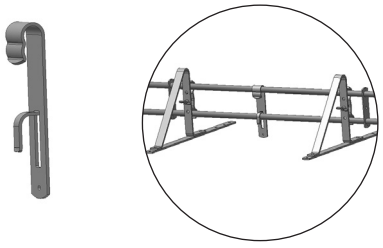

Isstopper henges på oversiden av gelenderet og trykkes ned på røret. Den har to mulige posisjoner etter hvor dyp bølgebunnen er.

TABELL FOR MAKS C-C AVSTAND MELLOM KONSOLLER

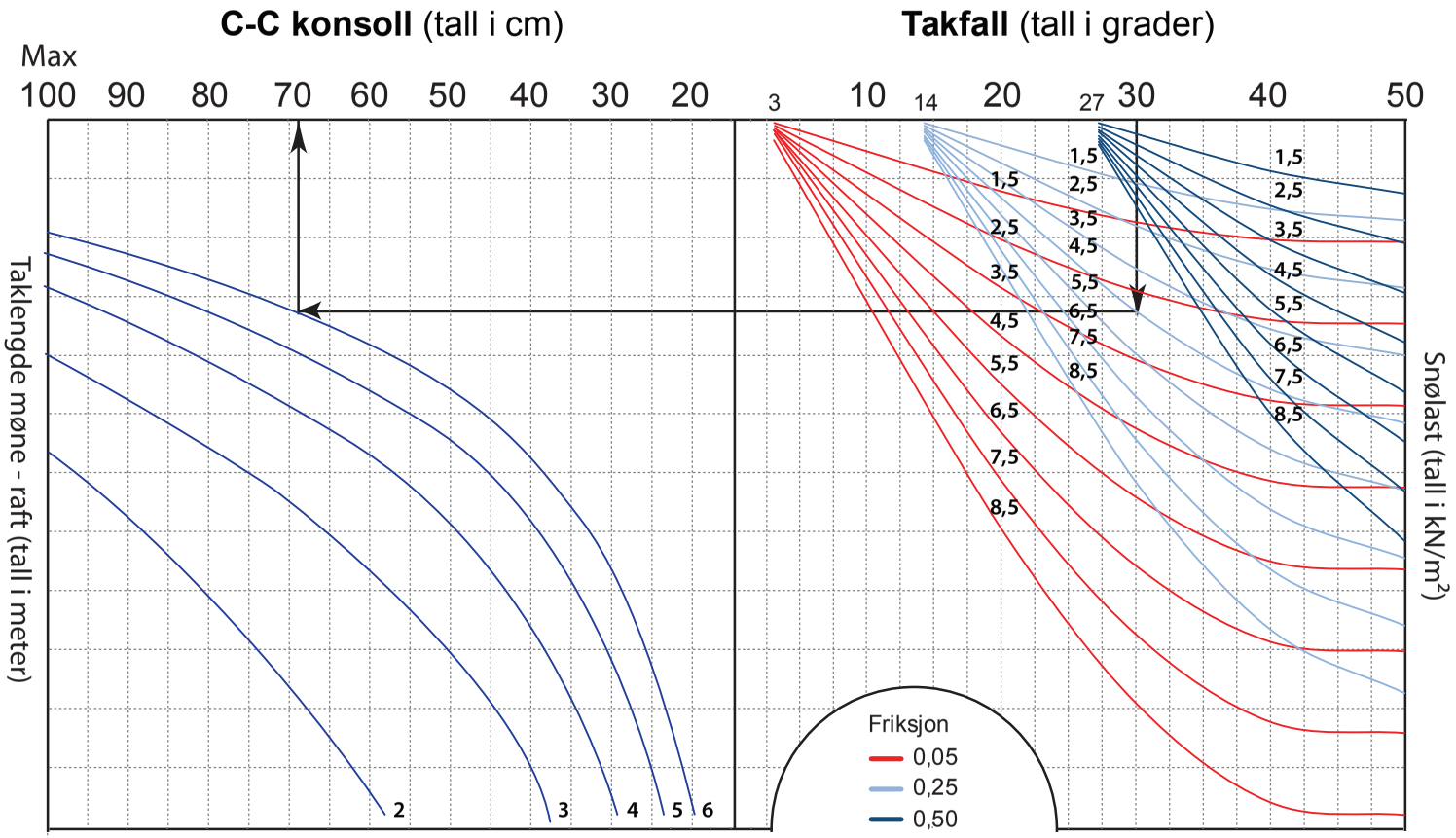

EKSEMPEL:
- Takfall 30 °
- Tegelstein, f = 0,25
- Snølast 4,5 kN/m²,
- Taklengde = 6 meter

C-C avstand konsoller blir 67 cm

OBS!
Denne tabellen gjelder IKKE for båndtekket tak. (Se egne tabeller)

Tabellen gjelder KUN for skråtak med formfaktor 0,8 (ikke buet tak etc)

- Ved sperrelengde over 6 m skal det brukes flere rader med maks 6 m avstand pr. rad. Avstander mellom radene skal deles opp i like stor felt.
- I sløyser og saksinger hvor det lett kan bli opphoping av snø, må konsollene settes tettere sammen enn tabellen viser. Likeledes skal snøfangerne være uavbrutt langs hele taklengden og ikke stykkes opp over altaner eller inngangs-partier. Dette pga at det kan oppstå skivevirkning av snømassene.
- NB! Diagrammet er kun veiledende. Vær oppmerksom der hvor man er kjent med at ekstraordinære snøforhold kan oppstå.

Tabellen dekker 3 forskjellige friksjonskoeffisienter:
- F=0,05 dekker metallplater, glassert takstein og folie uten preging
- F=0,25 dekker betongtakstein med eller uten overflatebehandling, teglstein, skifer, takfolie med preget overflate og asfalt takbelegg uten skiferbestrøing
- F=0,5 dekker asfaltbelegg med skiferbestrøing, shingel, ru betongtakstein, taksteinsprofilert metallplatetekning med ru overflatebehandling

LOBAS®
Telefon: +47 56 19 31 00 | E-post: lobas@lobas.no | www.lobas.no