Monteringsanvisning

Snöglidhinder för takpannor

TA-4-16-71

06.05.26 R3

Konsoll snöglidhinder SN BS-906 art. 0819xx / SN BMC-905 art. 0829xx / SN BK-905 art. 0828xx

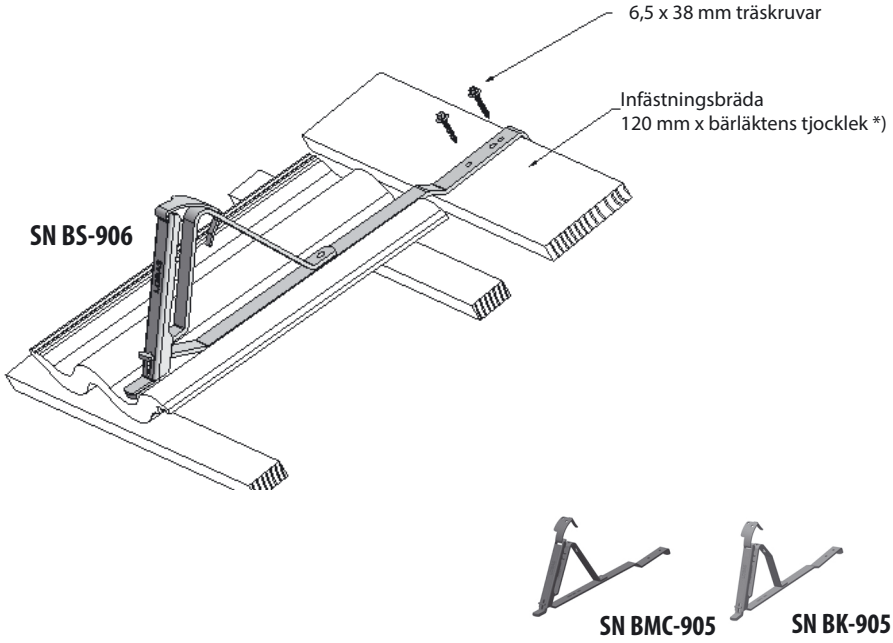

*) Infästningsbrädan ska ha samma tjocklek som bärläkten, men avvikelser kan förekomma. Prova gärna innan infästning. Montering av konsoler sker i takpannans dal. Infästningsbrädan ska vara av hög kvalitet och måste skruvast i takstolarna.

Infästningsbrädans bredd bör vara 120 mm. Se til at nedre delen av konsolen ligger kant i kant med pannan. Övre takpannan bör jackas ur för att säkerställa tätheten. På Hansa och Tvilling måste falsarna på pannans ovanside slipas ur. Konsolen fästs med de medföljande skruvarna.

Snöglidhinder monteras på hus med fasadhöjd under 4 meter och är ej godkänt som livlinefäste.

För C-C avstånd mellan konsolerna, läs tabellen på baksidan av monteringsanvisningen. När alla konsolerna är monterade, starta montering av snöglidhinder - se nedan

Snöglidhinder SN GG-11 art. 0817xx

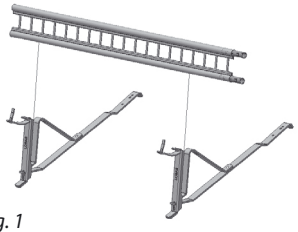

Fig. 1

Snöglidhinderet förs ner i konsolen.



Fig. 2

Se til att räcket ligger så långt ner i konsolen som möjligt.

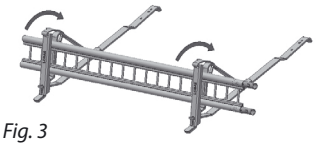

Fig. 3

Låsklämman vikes över och slås ner med mjuk klubba i hålet där den låser.

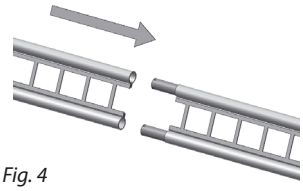

Fig. 4

Räcket kopplas ihop med föregående räcke med hjälp av kopplingsänden. Se till at den går helt ihop. Fortsätt på samma sätt.... **Räcket bör ej sticka ut mer än 20 cm utanför konsolen.**

www.benders.se

TABELL FÖR MAX C-C AVSTÅND MELLAN KONSOLER

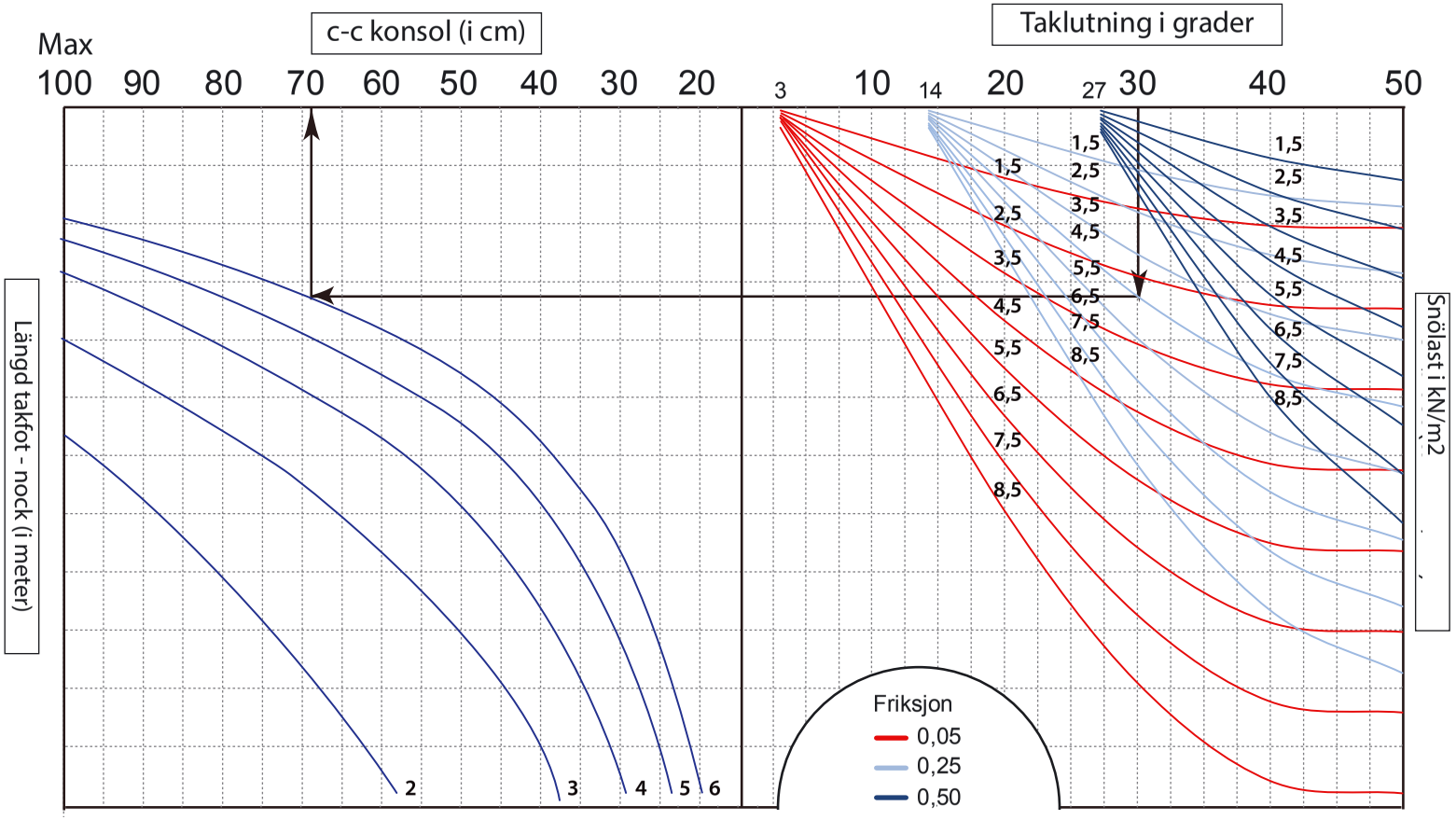

EXEMPEL:
- Taklutning 30 °
- Takpanna , f = 0,25
- Snölast 4,5 kN/m²,
- Längd takfall = 6 meter

C-C avstånd konsoler :
67 cm

- Då takfallets längd överskrider 6 m skall flera rader med snöglidhinder användas.
- In mot ränndalar och där man av erfarenhet vet att större mängder snö lägger sig monteras konsolerna tätare. Snöglidhinder bör monteras över hela takets längd och inte bara över balkong, entré, garageinfart m.m.
- OBS! Diagrammet är illustrativt. Var uppmärksam på platser där man vet att extraordinära snöförhållanden kan uppstå.

Tabellen omfattar 3 olika friktionskoefficienter:
- F=0,05 som täcker glasserad tegelpanna
- F=0,25 som täcker betongpannor med eller utan ytbehandling, obehandlad tegelpanna, skiffer
- F=0,5 som täcker grova betongpannor