LÅS T-GREP FLEX

20.01.25 / R0 **GA-4-25-90**

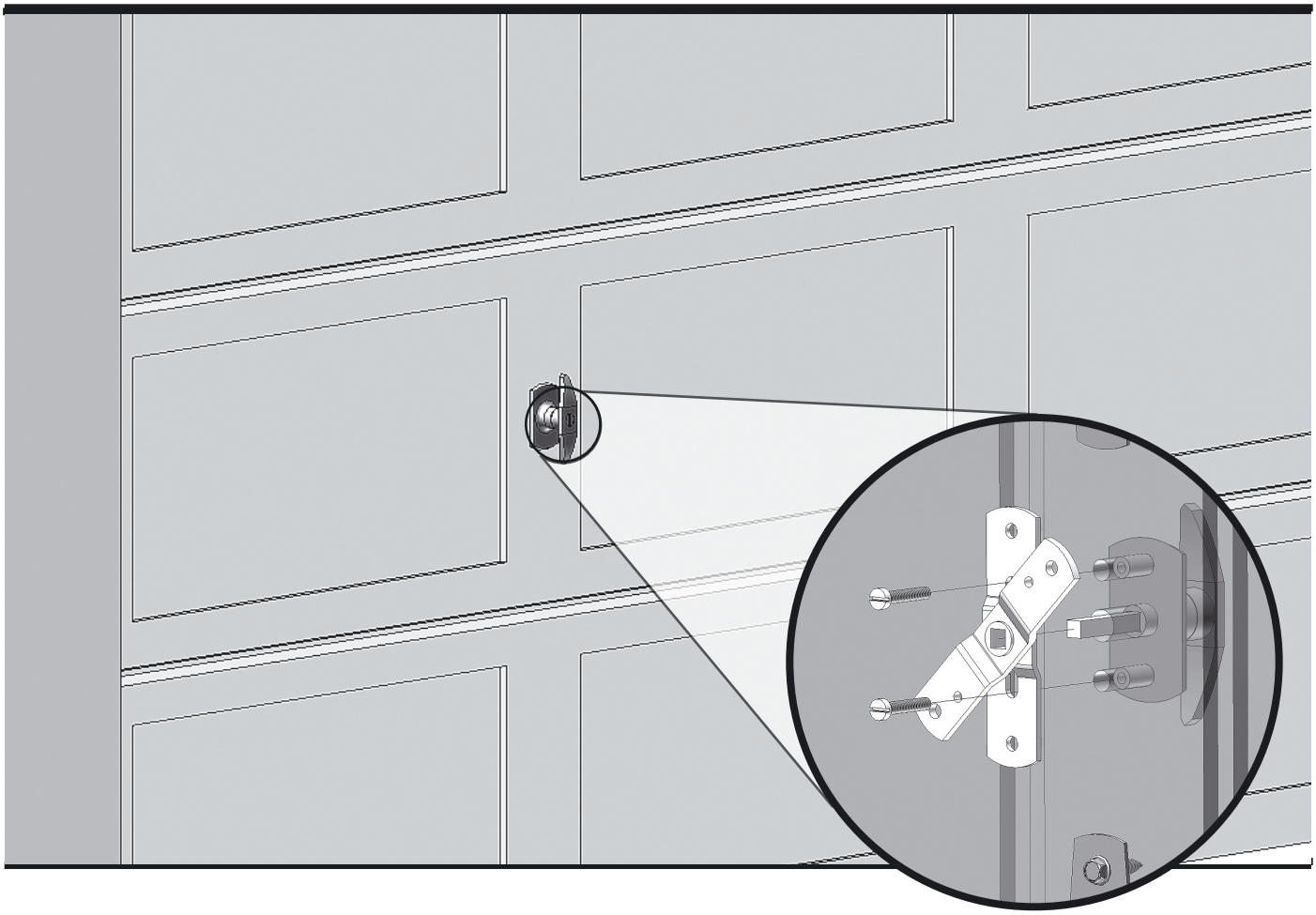

Innhold

Skruer:
4 stk. selvborende skruer
Pose L-31
Pose V-28

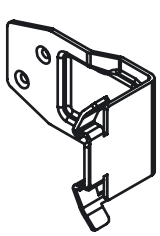

Keeper Flex

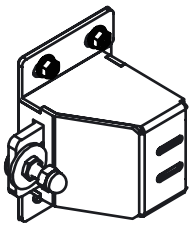

Sneppert

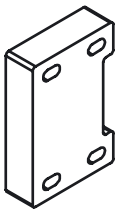

Avstandsstykke for Sneppert

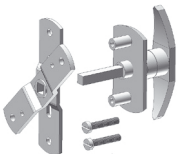

Låsbart håndtak, sort m/svivel



Vaier 2,7 m

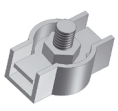

2 stk Vaierlås (Pose L-73)

Fig. 1

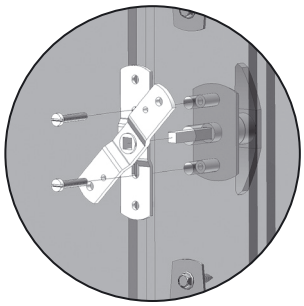

Fig. 2

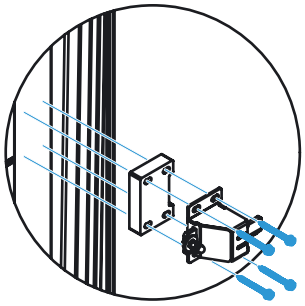

Fig. 3

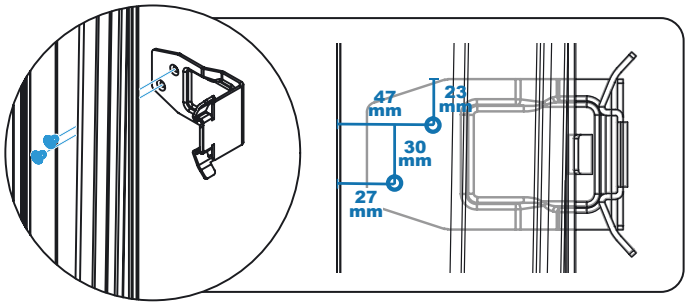

Fig. 4

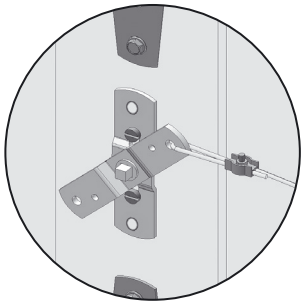

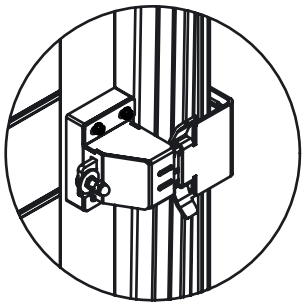

1. Bor hull til håndtaket ved hjelp av hullmalen og skru dette fast (Pose V-28).

NB! Maks høyde for låsen er midt på andre portblad

TIPS VED MONTERING: Dersom du er alene kan Snap Lock med fordel monteres samtidig som det aktuelle leddet blir satt i sideskinnene.

2. Snepperten festes med borskruer. Pass på at snepperten er i rett avstand fra sideskinnen.

3. Finn keeperens plassering på vertikalskinnen, marker og bor de to hullene. Skru keeperen fast med 2 stk medfølgende M8 bolter. Skruene må gå fra innsiden og utover.

4. Legg vaieren rundt bolt på snepperten og fest med vaierlås. (Pose L-73)

5. Den andre vaierenden tres i hull i svivelen, se figur 4. Fest med vaierlås. Vaier kan strammes opp i hvilken som helst ende og overskytende vaier kan kappes av. Hvis porten er låst på utsiden kan porten likevel åpnes innenfra ved å dra i vaieren.

6. Om man ikke har portåpner vil porten normalt henge litt ned i portåpningen når den er oppe.

