MONTERINGSBESKRIVELSE

Lås Snap Minor Heavy, Ekslusiv

LOBAS®

GA-4-13-51

28.06.13 / R1

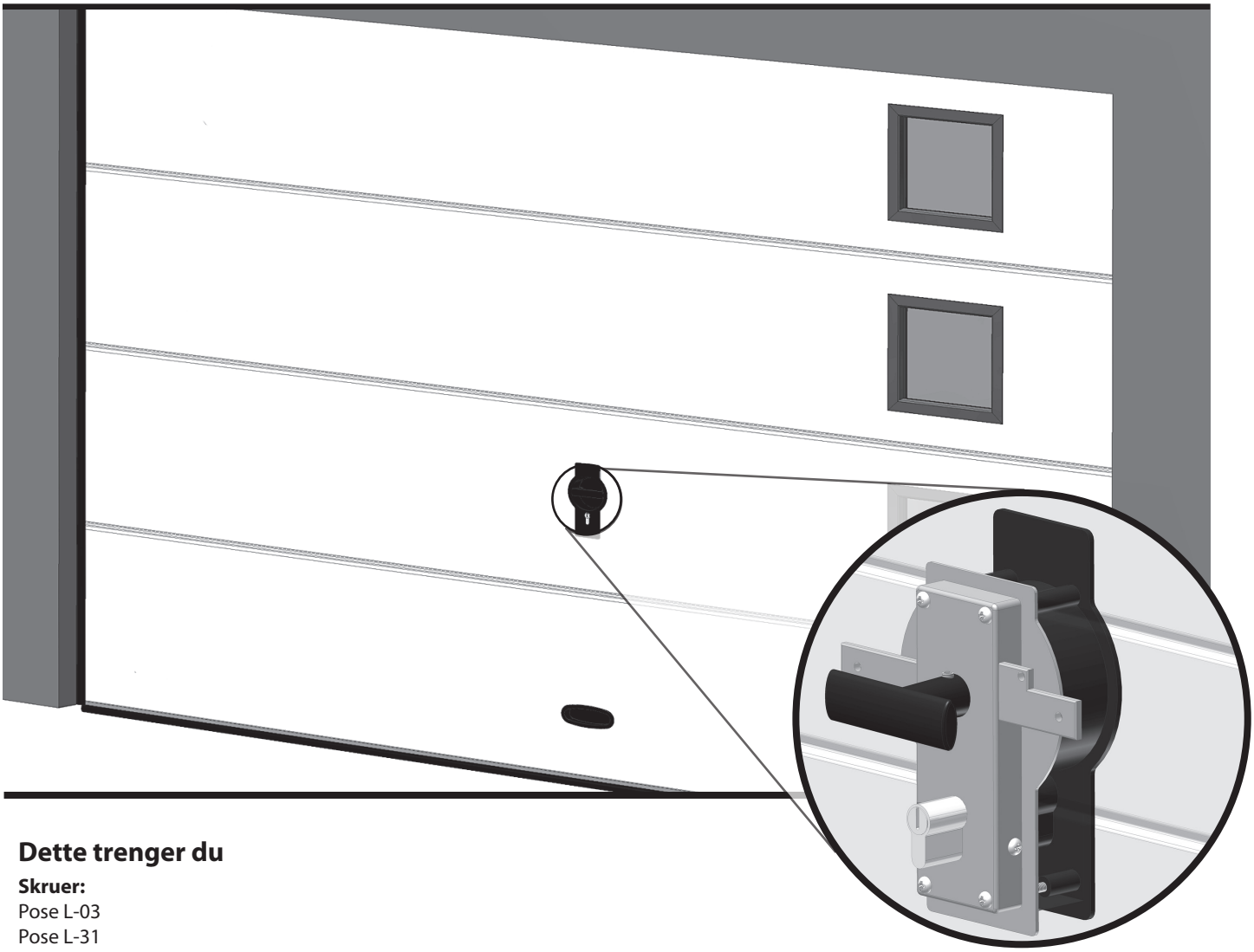

Dette trenger du

Skruer:
Pose L-03
Pose L-31
1 stk M8x16 sekskantskrue



1 stk Keeper Minor

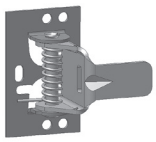

Sneppert



1 stk Keeper takskinne UNV



1 stk Låseklemme til innf.sk

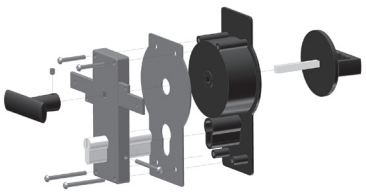

Lås Eksklusiv serie

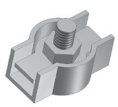

2 stk Vaierlås
(Pose L-73)



Vaier, 2,7 m

Telefon: +47 56 19 31 00
E-post: lobas@lobas.no
www.lobas.no

LOBAS®

Fig. 1

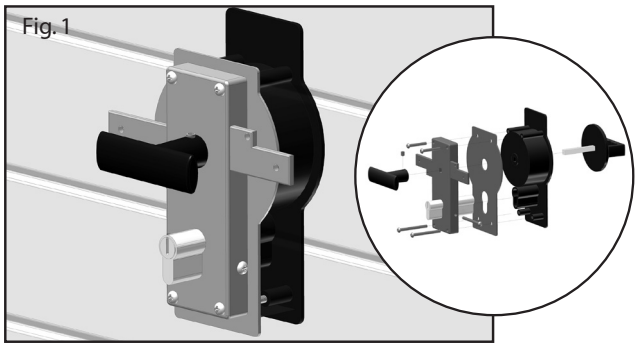

Fig. 2

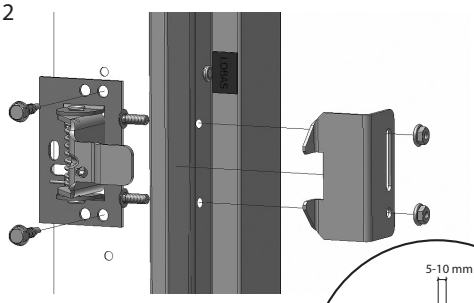

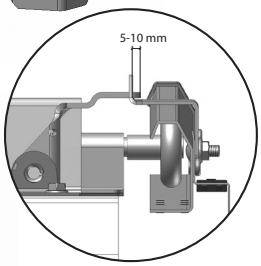

Fig. 3

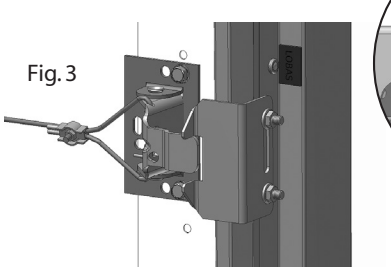

1. Hull er forborret for lås.
   Seksjonen monteres som 2. seksjon nedenfra.

   Monteres sammen som vist i figur 1.

   TIPS VED MONTERING:
   Dersom du er alene kan låsen med fordel monteres samtidig som den aktuelle seksjonen blir satt i sideskinnene.

2. Snepperten festes med borskruer. Pass på at snepperten er i rett avstand fra sideskinnen.

   Finn keeperens plassering på sideskinnen, marker og bor de to hullene. Skru keeperen fast med 2 stk M6 x12 skinnebolter med mutter. Skruene må gå fra innsiden og utover.

3. Tre vaieren gjennom hull i snepperten og fest med vaierlås

4. Den andre vaierenden tres i Simplex-lås som vist på figur 4. Vaier kan strammes opp i hvilken som helst ende og overskytende vaier kan kappes av.
   Hvis porten er låst på utsiden kan porten likevel åpnes innenfra ved å trykke inn tappen på håndtaket.

5. Om man ikke har portåpner vil porten normalt henge litt ned i portåpningen når den er oppe. Ved å montere en keeper på takskinnen kan man oppnå ekstra innkjøring-shøyde.

   Før M8x16 sekskantskruen gjennom keeper som vist (fig. 5.1) og skru den litt inn i låsebrikken. Løft porten opp til den åpenposisjonen du ønsker porten skal stoppe i. Plasser keeperen som vist på figuren (fig. 5.2) og vri låsebrikken slik at den griper inne i profilen. Trekk skruen godt til.

   For å frigjøre snepperten når porten skal lukkes kan man dra i vaieren.

   TIPS: Om man har problemer med å nå opp til vaieren man kan henge på en ekstra utløsersnor fra snepperten.

Fig. 4

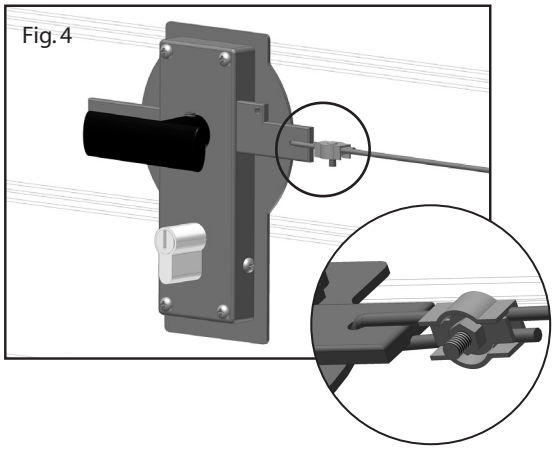

Fig. 5.1

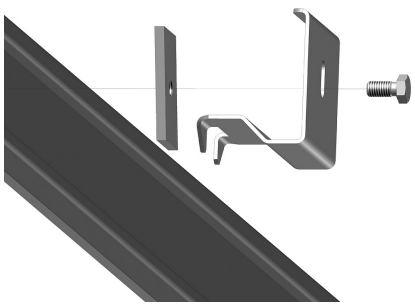

Fig. 5.2

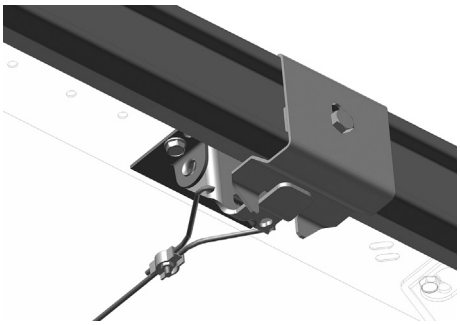

Telefon: +47 56 19 31 00
E-post: lobas@lobas.no
www.lobas.no