LOBAS®

- et sikkert valg



GA-4-13-56

12.05.2020 / R2

LOBAS Viking

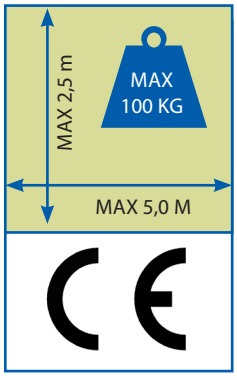

www.lobas.no

Garasjeporter

INNHOLD

Innhold i pakke 3

Skruer 3

1 Montering av overlist og bøylegrep 4

2 Forboring av hull til hevearn 5

3 Sett inn port - Justering 5

4 Montering av underlist og fjærfeste 6

5 Montering av hevearm - i karm 7

6 Montering av horisontalskinner 8

7 Montering av hevearm - på port 9

8 Montering av fjærer 10

9 Justering av port i åpen stilling - endelig feste av oppheng 11

- Det er forutsatt at portkarmen er tre, derfor medfølger treskruer for å feste lister og oppheng. For feste i andre materialer, kontakt leverandør. (forutsetning om solid nok portkarm og "riktige" mål???)

Alle deler og verktøy tas med inn i garasjen før montering starter dersom det ikke finnes noen annen utgang enn porten.

NØDVENDIG VERKTØY
Pipesett/fastnøkkler (str 19), hammer, spiker, vater, drill (m/trebor Ø6 og pipe 10 og 13), stjerneskrujern.

NØDVENDIG STØRRELSE PÅ PORTÅPNINGEN
Bredde: portbredde + 16 mm
Høyde: porthøyde + 25 mm

NØDVENDIG PLASSBEHOV OVER OG PÅ SIDER AV KARM (INNE I GARASJE):
Over: porttykkelse
Sider: 65 mm

INNHOLD I PAKKE



Overlist H & V

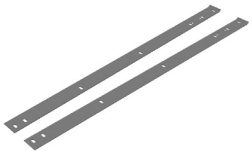

Underlist H & V



Hevearm H & V



Opphengsvinkel



Avstiver oppheng



Støtte oppheng



Festekopp til fjær (nede) - 2 stk



Fjærfeste (nede) - 2 stk



Bøylegrep



Fjærer (x stk)

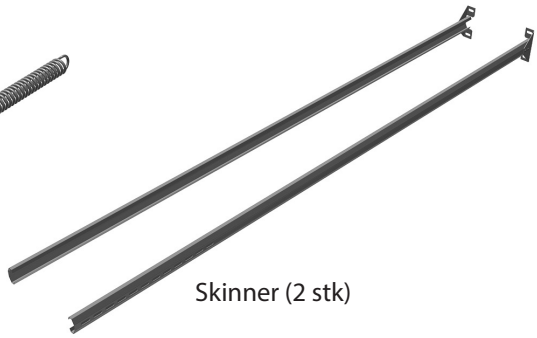

Skinner (2 stk)



Fjærståldemper - 2 stk

SKRUER



A 4,5 x 25 mm treskrue pozidreiv (Pose V-20) — 4 stk



B 8 x 65 treskrue Råtas VZ (Pose V-20) — 8 stk



C M12x110 sekskantskrue (Pose V-25) — 2 stk



D M12 sekskantmutter (Pose V-25) — 4 stk



E M8 spesial låseskrue m/spor (Pose V-26) — 8 stk
(Pose L-104) vekt>70kg — 4 stk



F M8 sekskantmutter m/flens (Pose V-26) — 8 stk
(Pose L-104) vekt>70kg — 4 stk



G 8 x 45 treskrue flens (Pose V-27) — 26 stk
(Pose L-104) vekt>70kg — 4 stk



H 6 x 30 treskrue (Pose V-10) — 2 stk



I Endekopp (Pose L-22) — 2 stk

E-post: lobas@lobas.no
www.lobas.no

LOBAS®

1 MONTERING AV OVERLIST OG BØYLEGREP - PÅ PORT

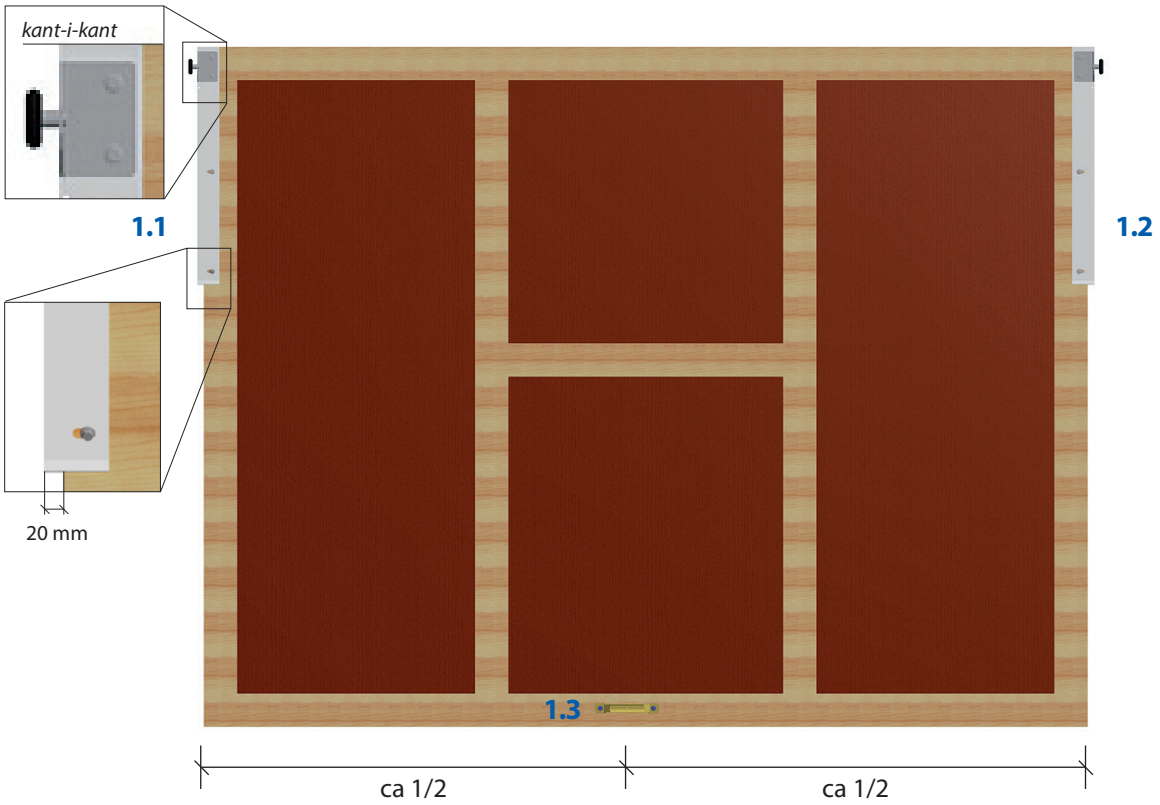

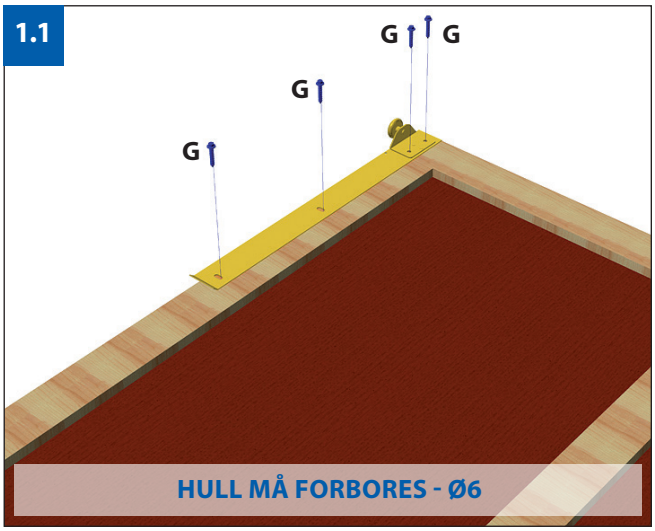

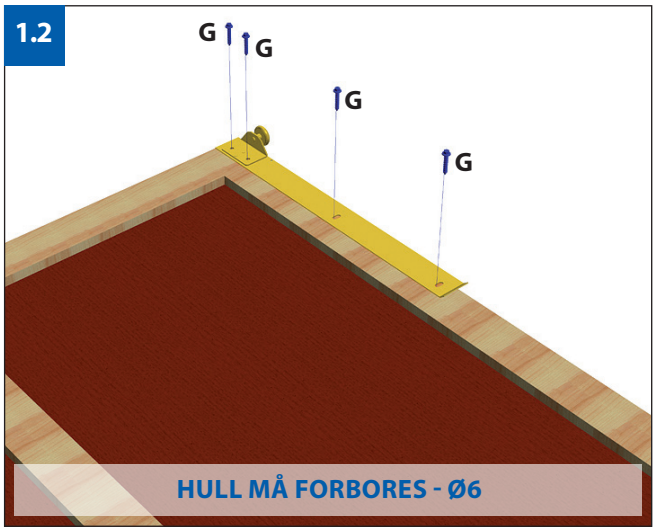

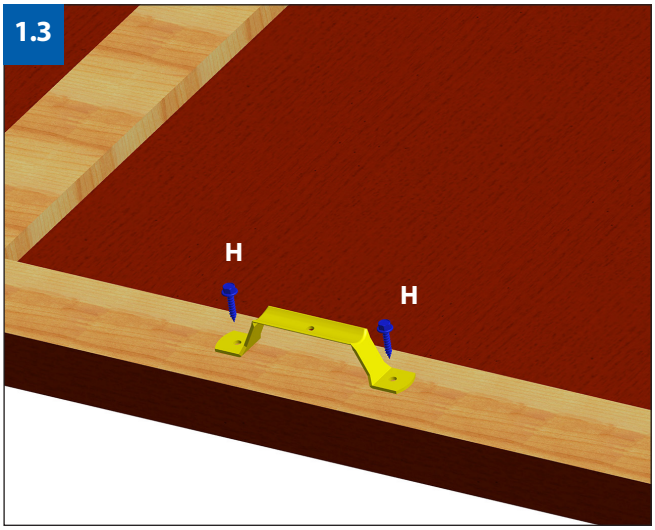

2 FORBORING AV HULL TIL HEVEARM (monteres i pkt 5)

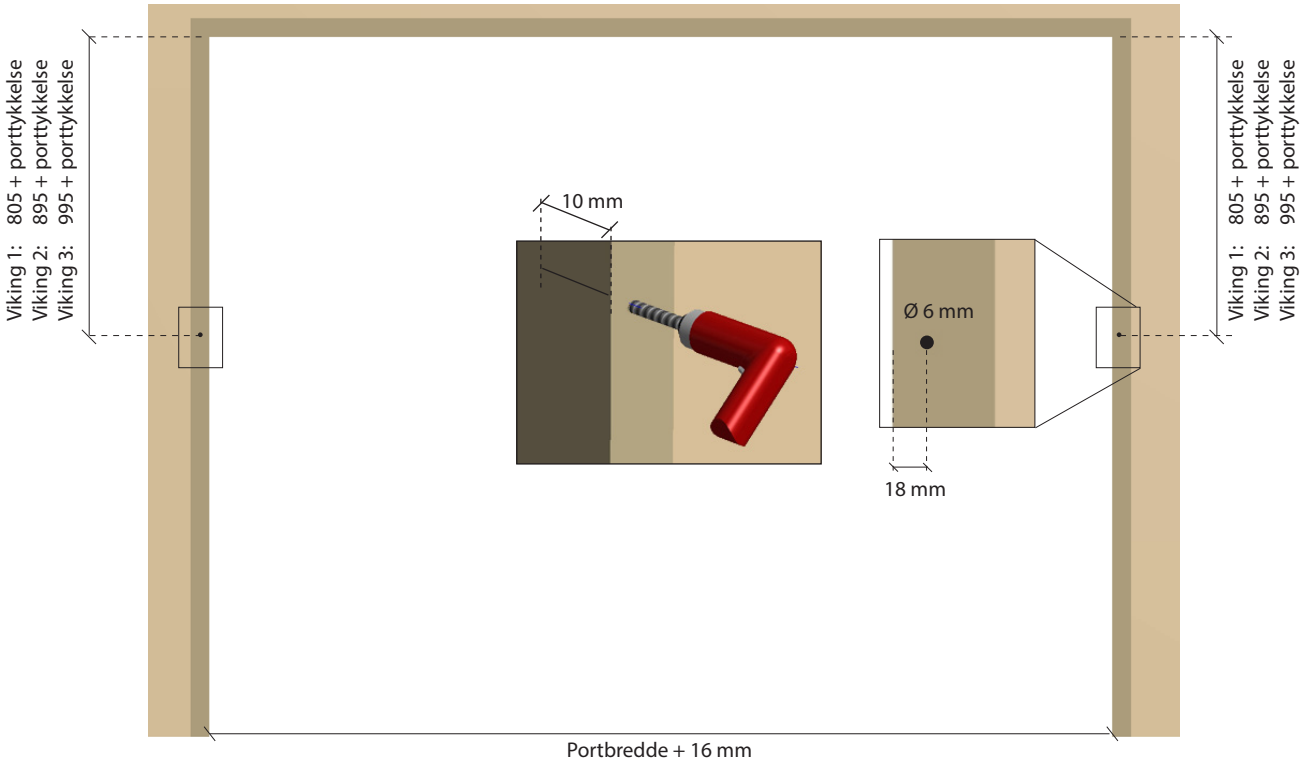

3 SETT INN PORT / JUSTERING

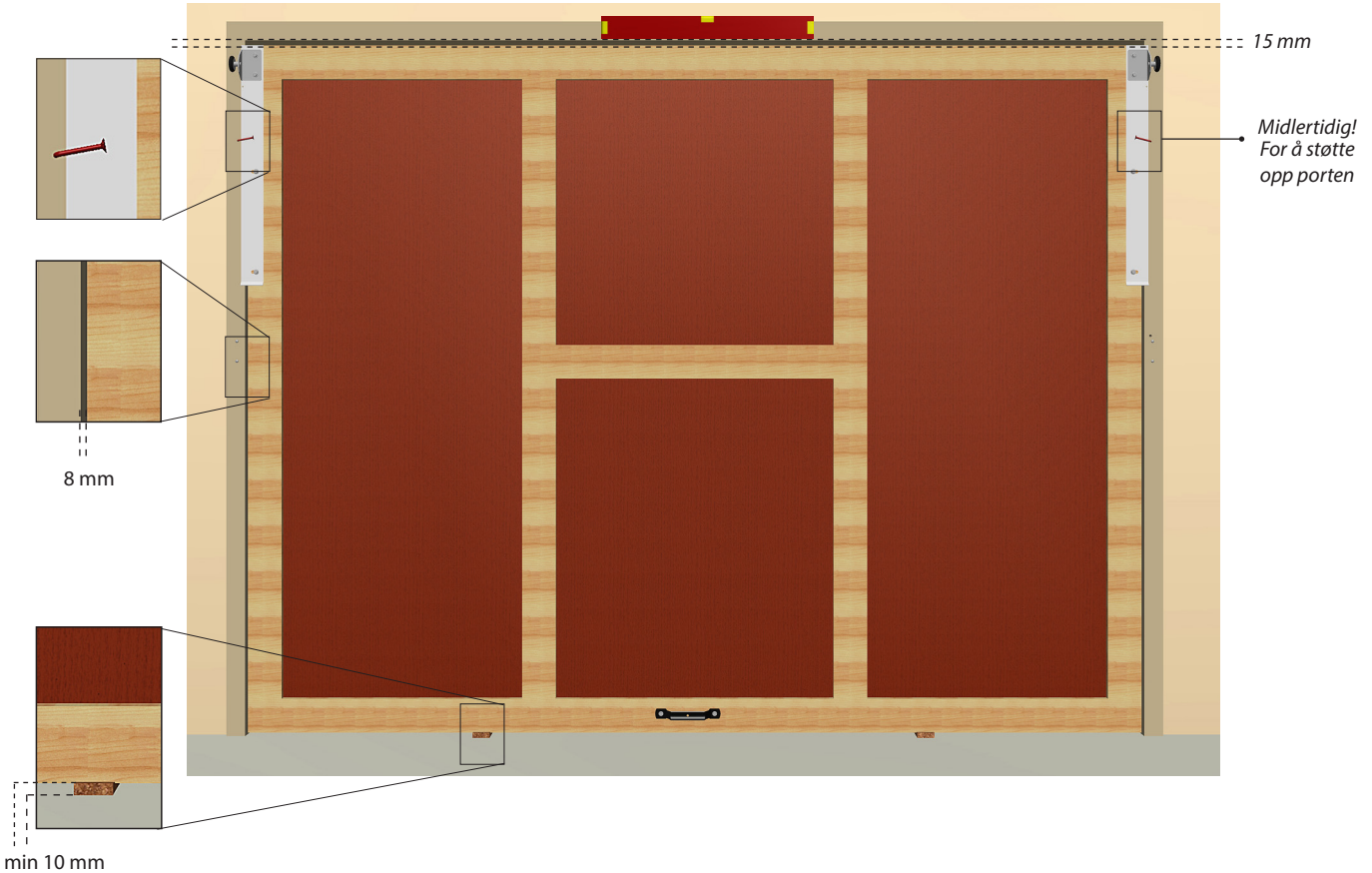

E-post: lobas@lobas.no
www.lobas.no

4 MONTERING UNDERLIST OG FJÆRFESTE

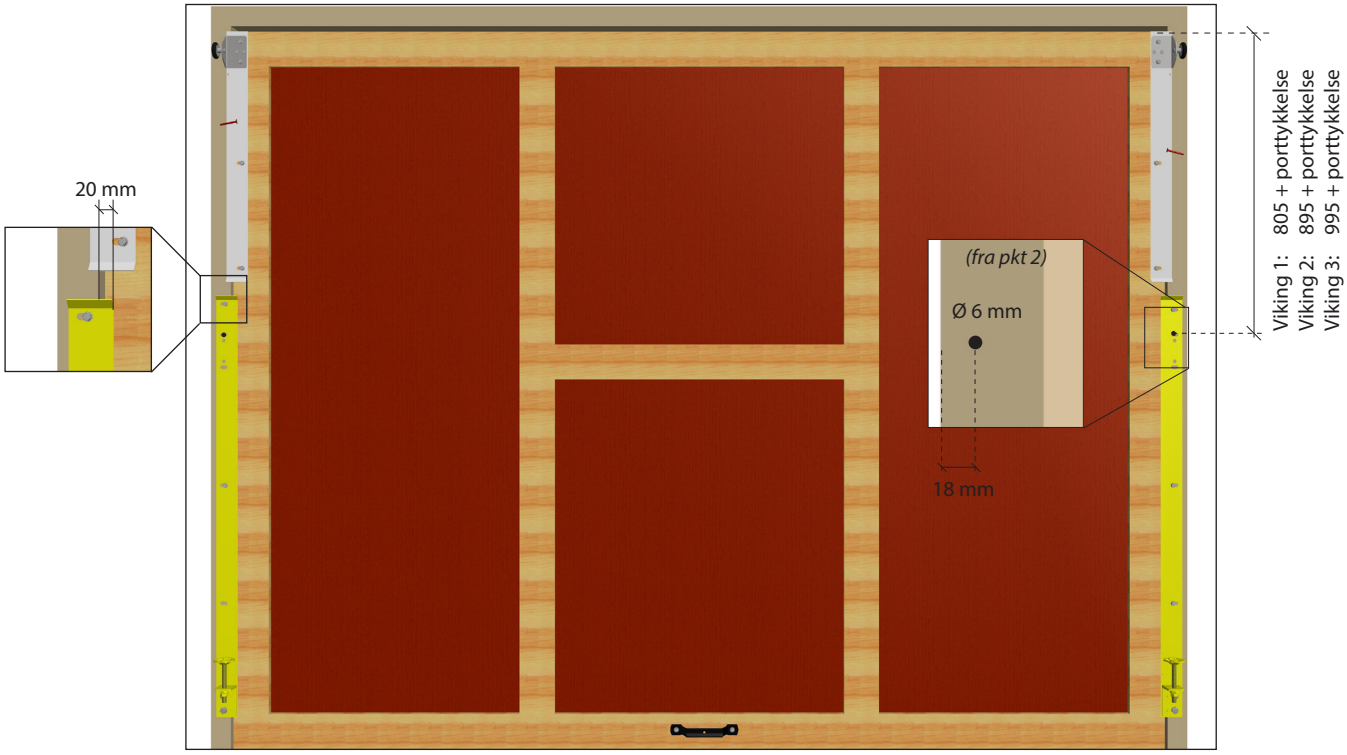

4.1

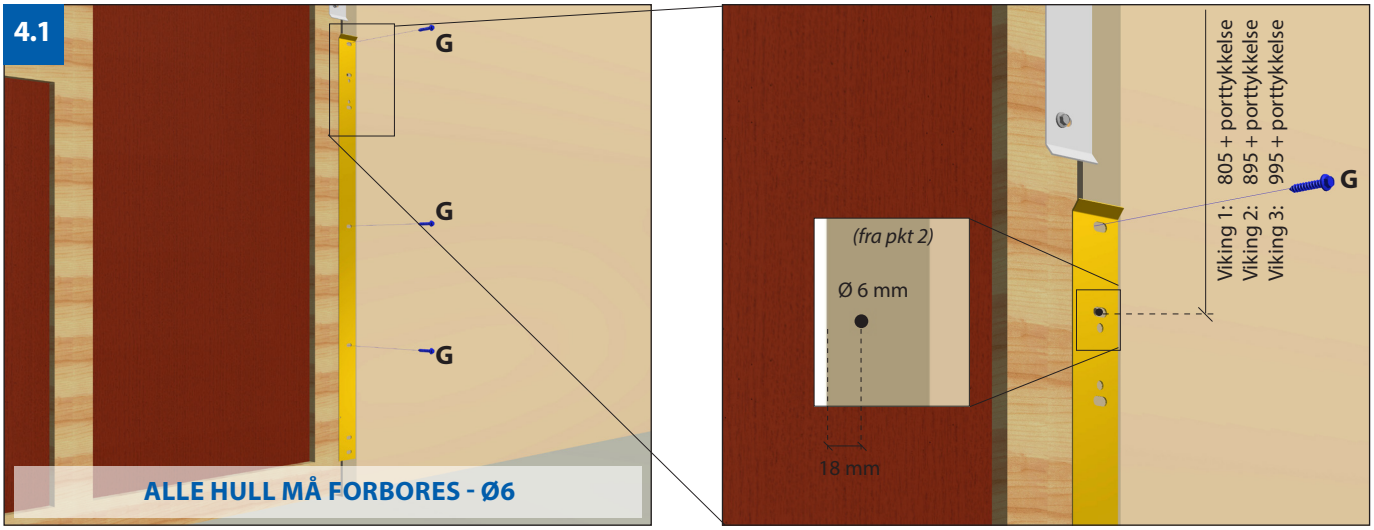

4.2

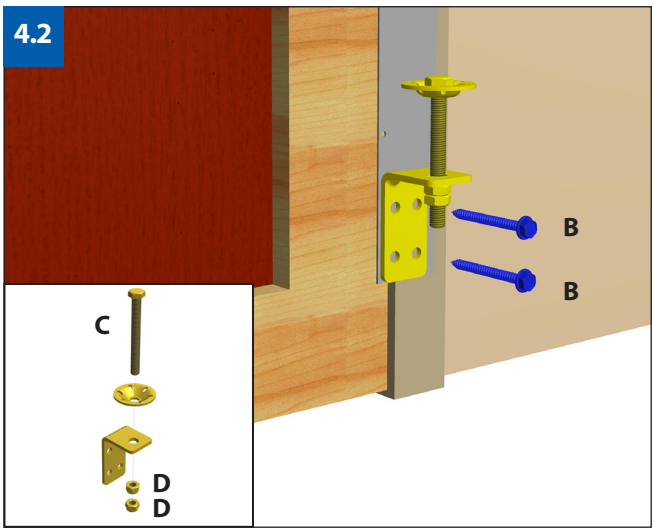

5 MONTERING AV HEVEARM

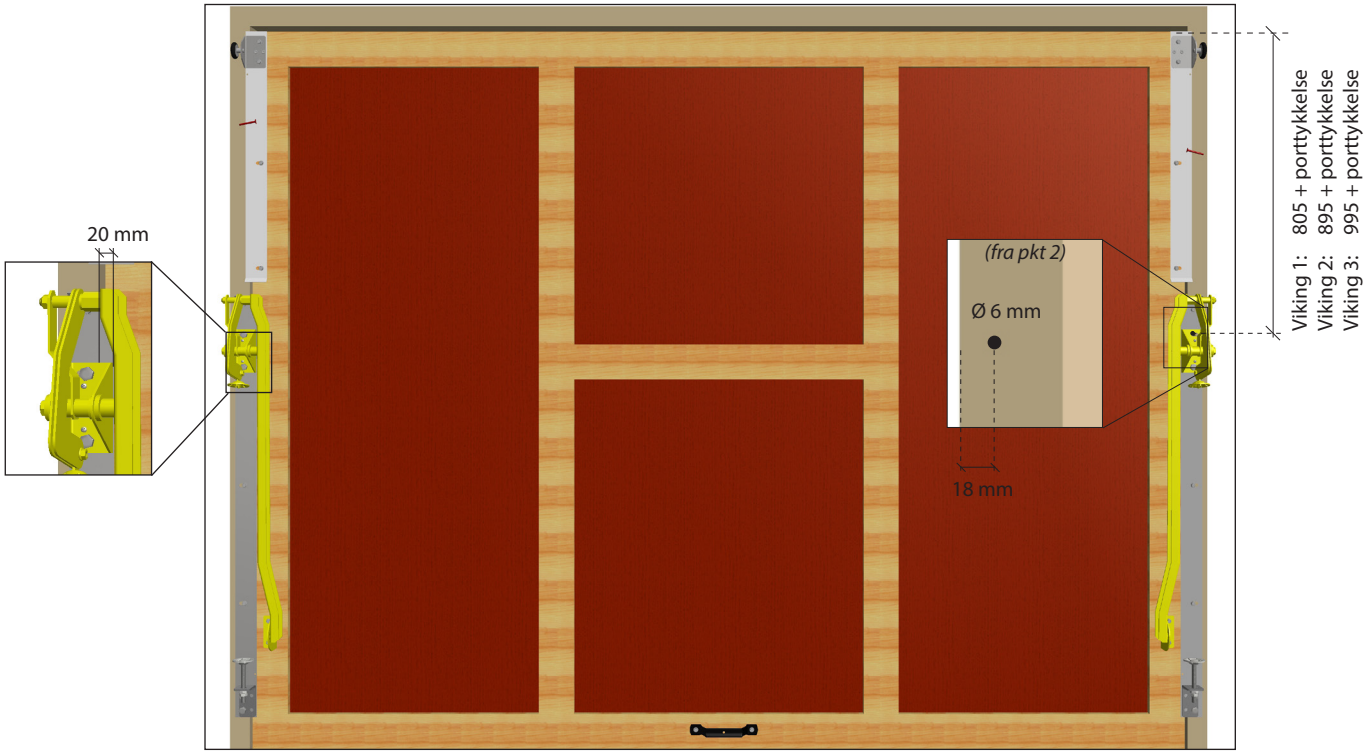

5.1

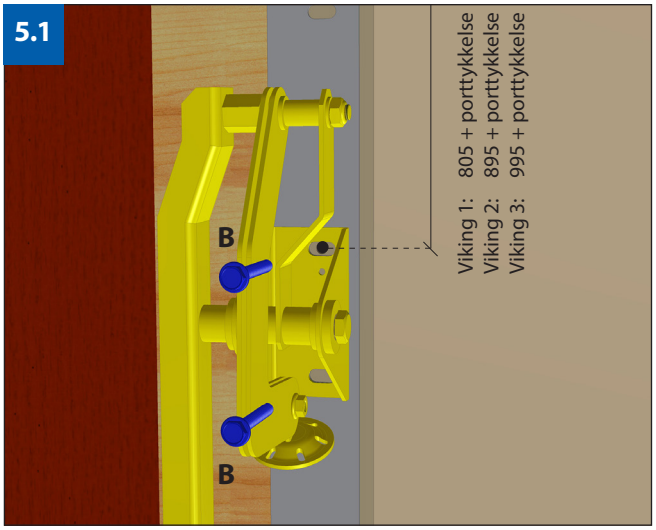

E-post: lobas@lobas.no
www.lobas.no

6 MONTERING HORISONTALSKINNER

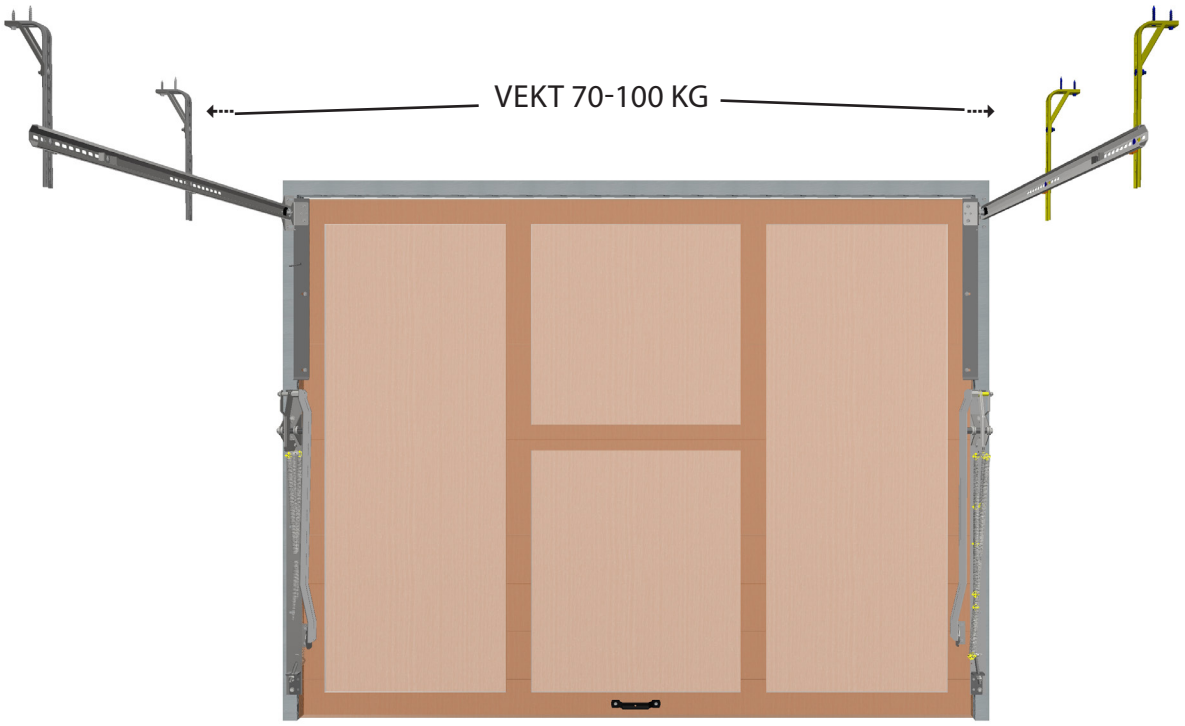

6.1

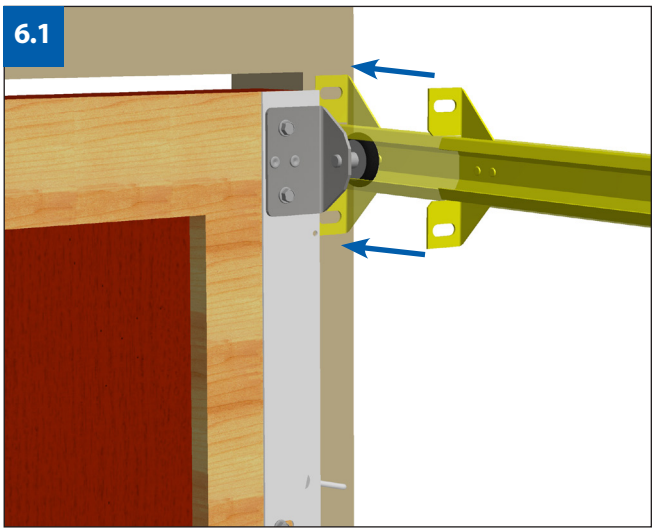

6.2



6.3

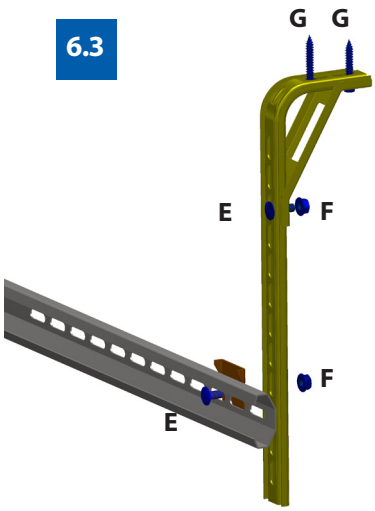

6.4

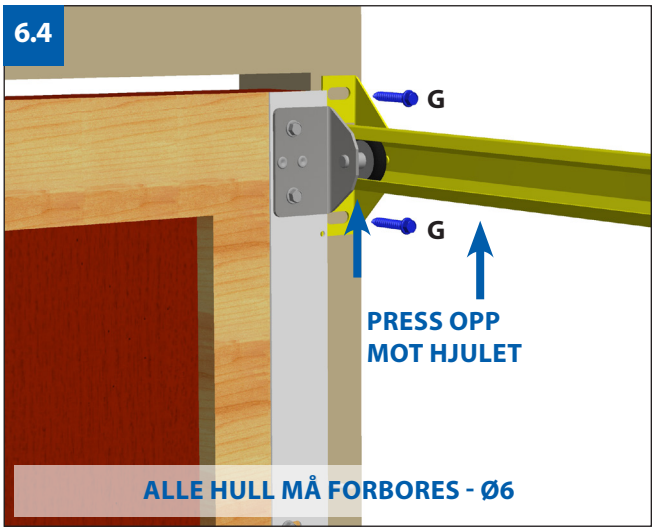

6.5

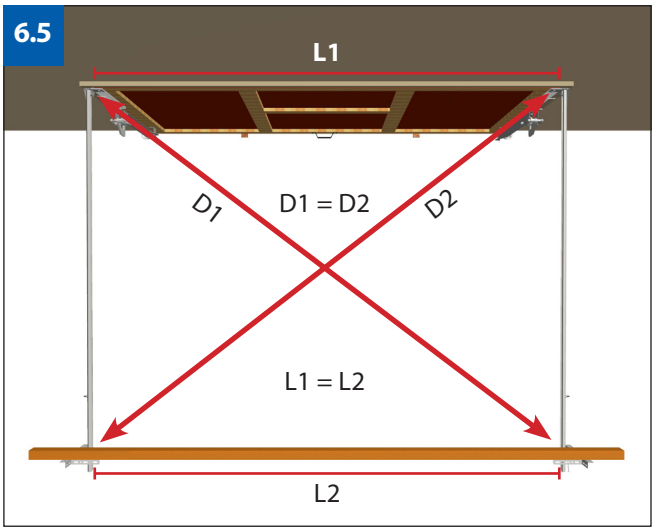

7 MONTERING AV HEVEARM (PÅ PORT)

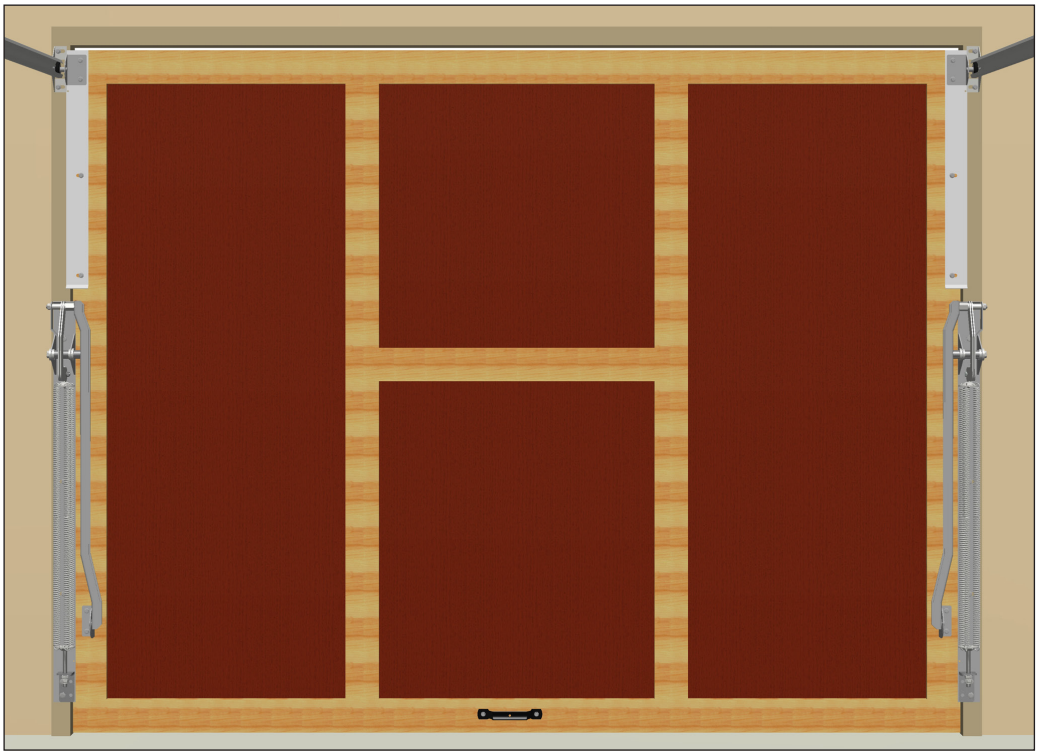

7.1

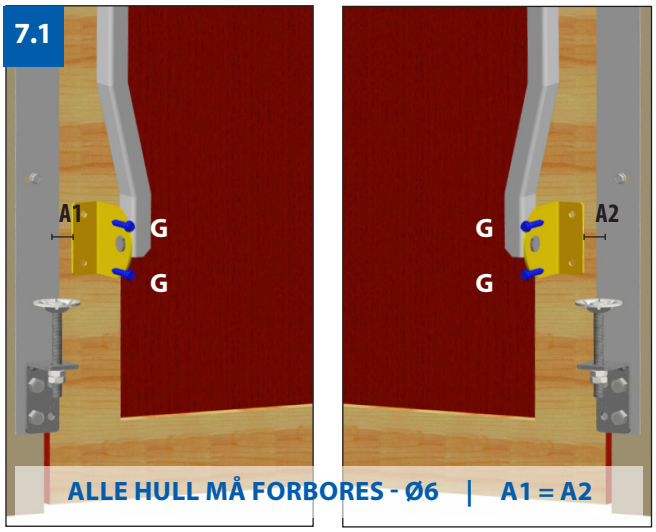

ALLE HULL MÅ FORBORES - Ø6 | A1 = A2

7.2

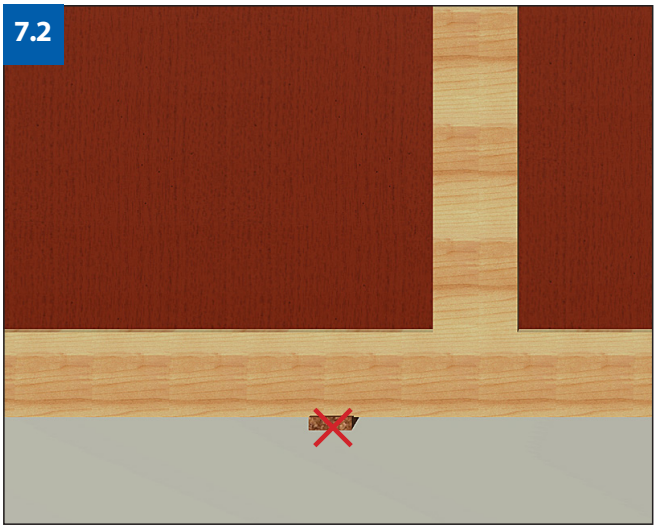

7.3

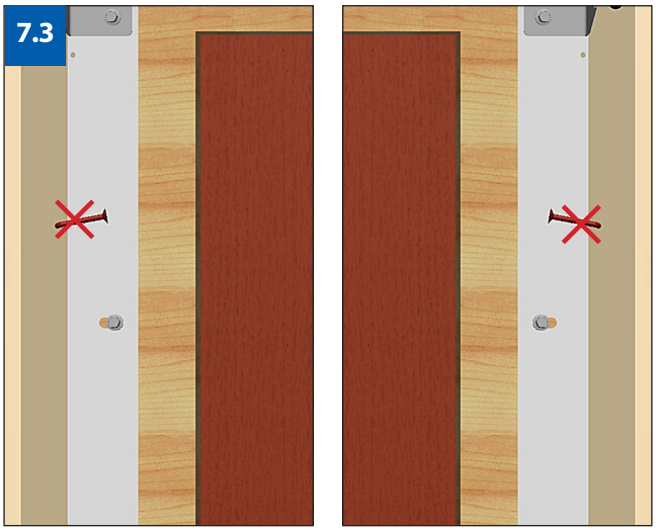

E-post: lobas@lobas.no
www.lobas.no

LOBAS®

8 MONTERING AV FJÆRER

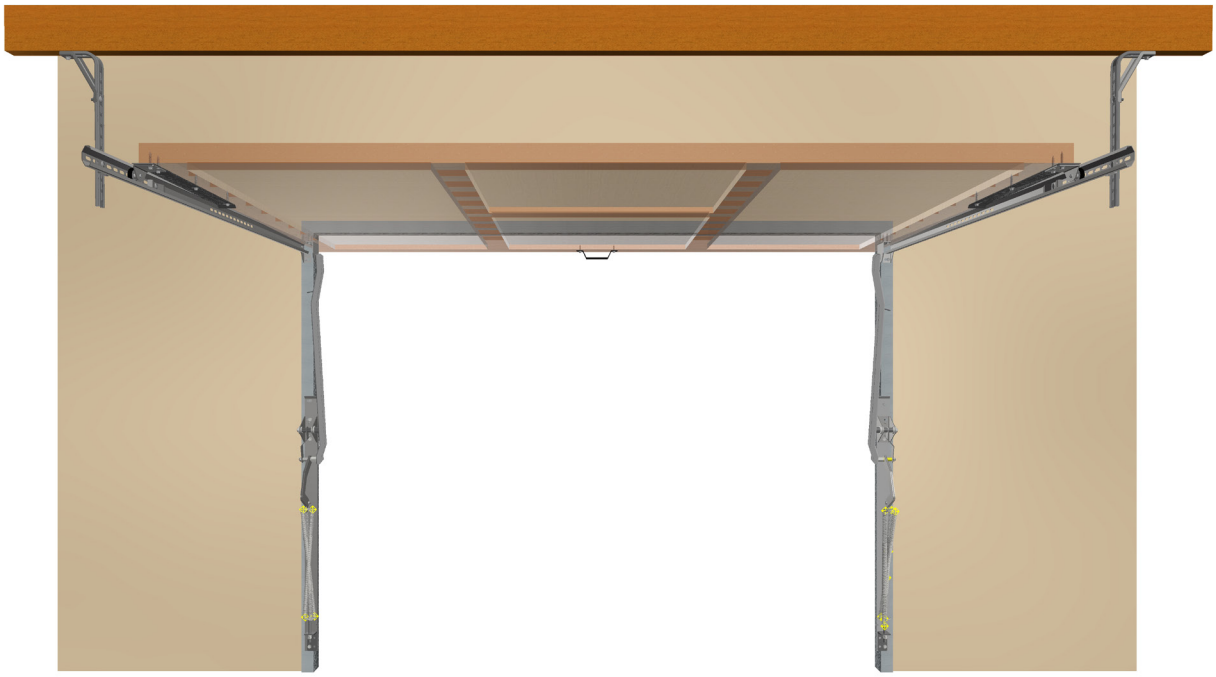

8.1

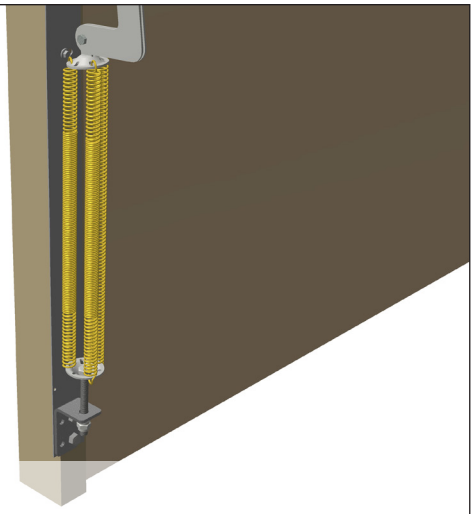

Port må være ÅPEN - og SIKRET mot å falle - når fjærer monteres

Antall fjærer	Viking 1	Viking 2	Viking 3
4	30-40 kg		
6	40-50 kg	30-40 kg	30-40 kg
8	50-65 kg	40-60 kg	40-60 kg
10	65-85 kg	60-75 kg	60-75 kg
12	85-100 kg	75-100 kg	75-100 kg

Feste av 3 fjærer



Feste av 4 fjærer



Feste av 5 fjærer



Feste av 6 fjærer



Kontroller og eventuelt juster fjærstramming.
Trekk til kontramutter nederst når OK!

9 JUSTERING AV PORT I ÅPEN STILLING - ENDELIG FESTE AV OPPHENG

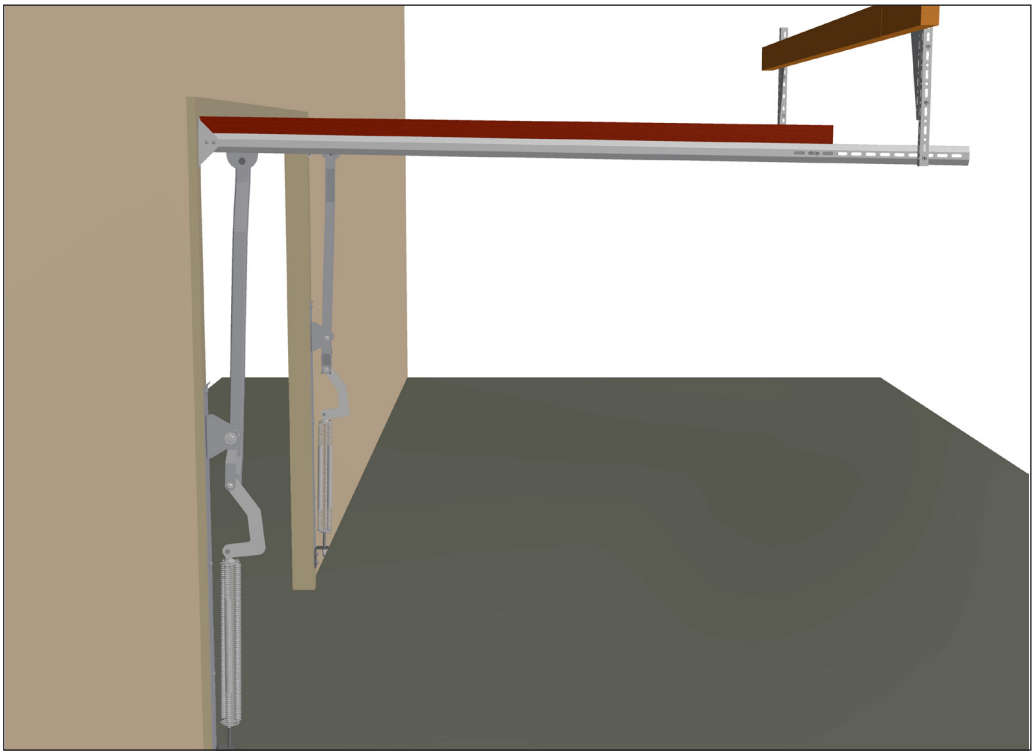

9.1

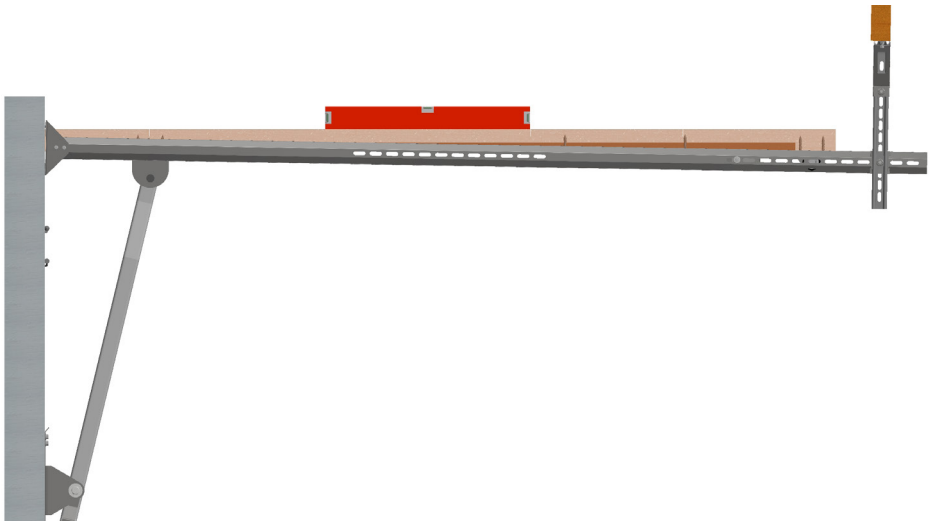

9.2

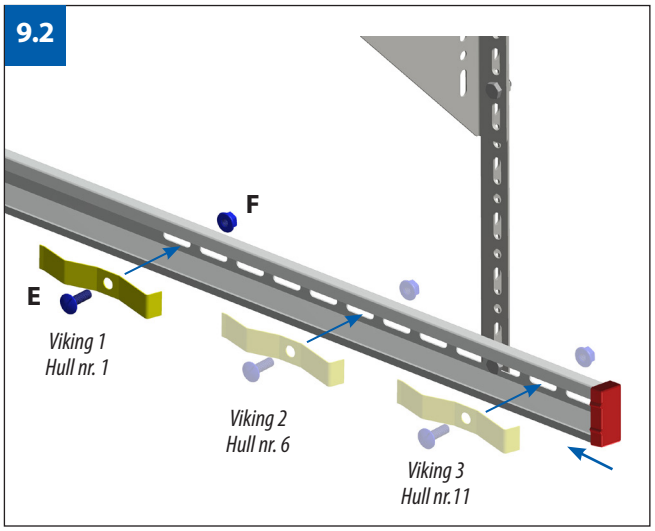

9.3

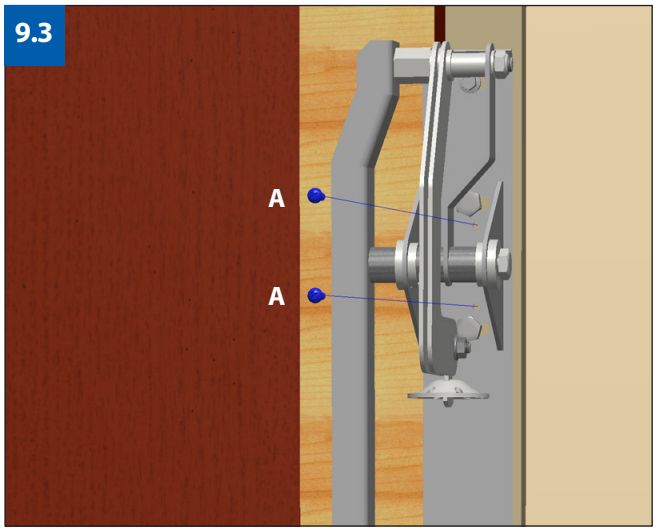

E-post: lobas@lobas.no
www.lobas.no

LOBAS®

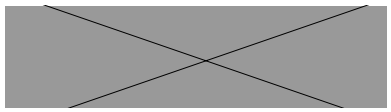





Lonevåg Beslagfabrikk AS
N-5282 Lonevåg

Tel.: +47 56 19 31 00
Fax: +47 56 19 31 19

E-mail: lobas@lobas.no

www.lobas.no