LOBAS® SOLAR

MONTERINGSBESKRIVELSE

SOLAR SKRÅTAK
CLICKFALS

SOL-4-23-11

KONSOLL: SOK B-855

Skann denne QR-koden med din mobil for å gå direkte til produktsiden i vår nettbutikk. På produktsiden finner du alle gjeldende dokumenter for dette produktet, som f.eks. FDV, DOP, denne monteringsanvisningen, 3D-illustrasjon og høyoppløselige produktbilder.

Montering av LOBAS® SOLAR-komponenter gjøres i samsvar med arbeidstegninger fra LOBAS® SOLAR Config. Montør bør gjøre seg kjent med gjeldende regler og forskrifter for montering av utstyr på tak for kommunen/ området dette skal monteres i.

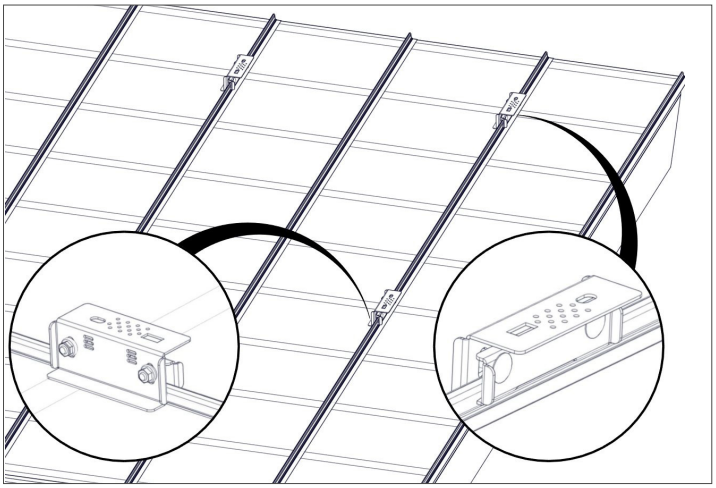

MONTERING

Solarkonsoll SOK B-855 kommer med 3 høydeinnstillinger:

Posisjon 1: Stålprofil
Posisjon 2: Plannja Trend, Tata clickfals
Posisjon 3: Tata Clickfals ALU

1. Velg høyde på konsoll som passer til skjøten på takplaten.
2. Konsollen føres ned på falsen. Venstre halvdel av konsoll skal lande mot taket.
3. Trekk til **2 stk. M10** muttere **35 Nm**. Falsen skal deformere seg slik at konsollen får god låsning på taket.

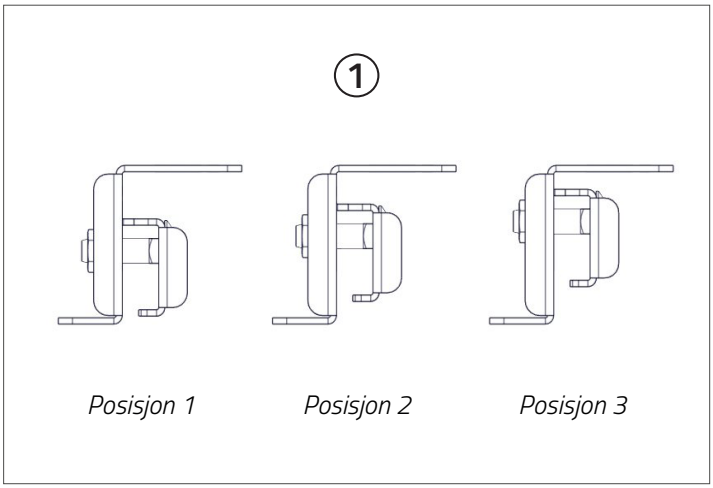

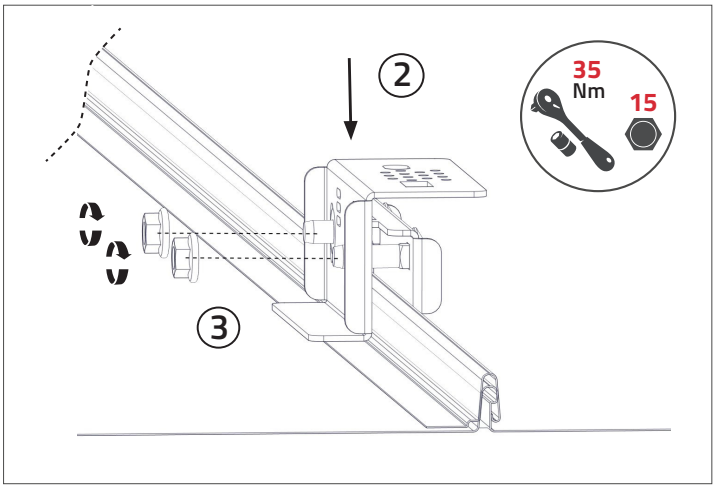

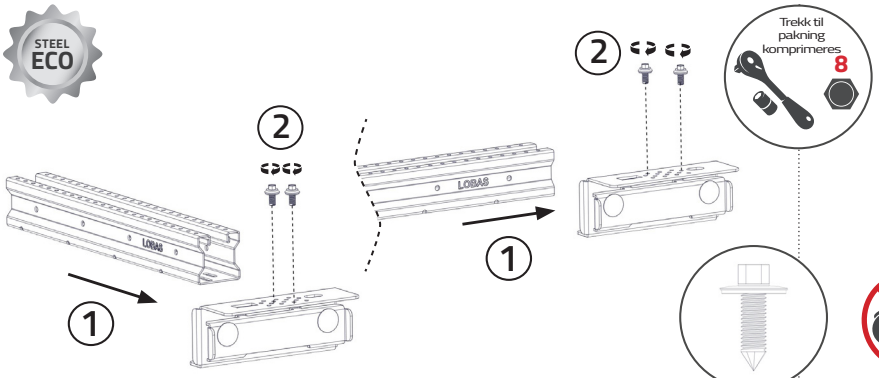

Horisontal montering

Vertikal montering

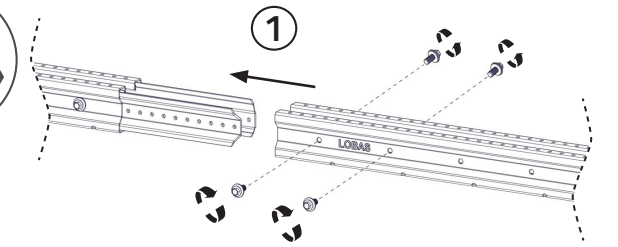



For kapping av Solarprofil ECO må det IKKE benyttes vinkelsliper

MONTERING AV SOLARPROFIL ECO TIL SOLARKONSOLL B-855

1. Plasser profil på konsoll, og finn et passende hullmønster.
2. Profilen festes med **2 stk. 6.3x19** skruer i hver konsoll.

SKJØTING AV SOLARPROFIL ECO

1. Tre neste SOLARPROFIL ECO på skjøt og skru denne fast med **4 stk. 6.3x12** skruer (2 i hver side).

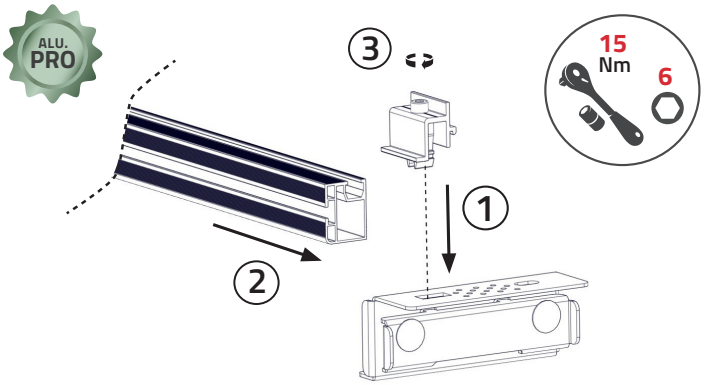

NB!! Solarprofil PRO kan ikke plasseres vertikalt på denne konsollen

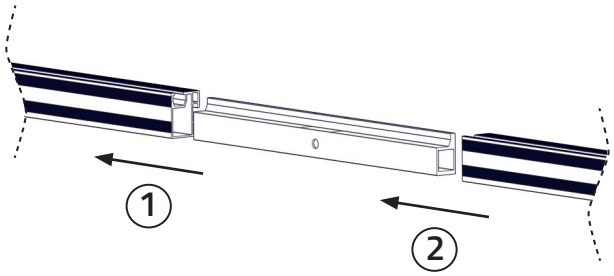

REGLER FOR SKJØT: SOLARPROFIL PRO
Hver profillengde skal være festet mot minst to konsoller

MONTERING AV SOLARPROFIL PRO TIL SOLARKONSOLL B-855

1. Klikk Solaprofilklemme i sporet på konsollen.
2. Plasser profil på konsoll så klemmen treffer i sporet til profilen
3. Trekk til skrue på klemme **15Nm.**

SKJØTING AV SOLARPROFIL PRO

1. Tre halve lengden av skjøteprofil inn skråtakprofil til den treffer den utpregede tappen.
2. Tre på neste SOLARPROFIL PRO.

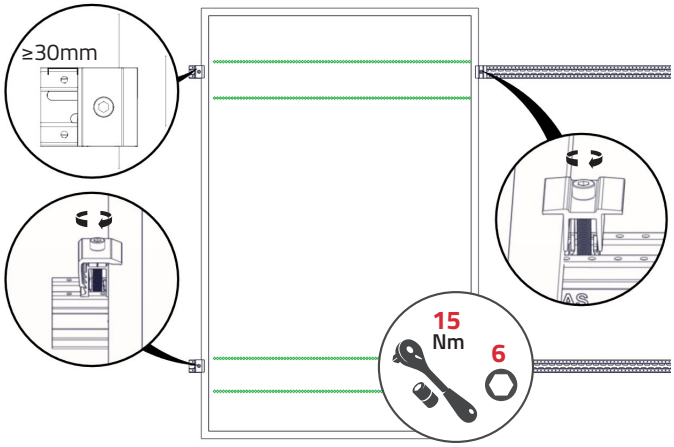

Solcellepanel monteres i henhold til panelets festesone;
sjekk produktdatablad for panel for informasjon.

Solarklemmer monteres med medfølgende klemme til solarprofil. Tlpass slik at det er **minimum 30mm** avstand fra enden a profilen til klemmen.

Solarklemme justeres i høyden for å tilpasses paneltykkelse. Trekkes til med anvist moment.