SOLAR ECO ØST/VEST

Skan QR-koden med mobilen din for å lese mer om produktene på nettsiden

Solar ECO ØST/VEST er et en-nøkkel-system som baserer seg på LOBAS sin egenproduserte Solarprofil 50x50 i ZM310 stål. Systemet settes enkelt sammen med klikkfester og få skruepunkt. Alle skruer har samme nøkkelvidde og tiltrekkingsmoment. I LOBAS® SOLAR Config beregnes hvor mange av innfestepunktene som skal være mekanisk festet og tekket og hvor mange som kun skal kompensere for trykk. Systemet legger til rette for enkelt å sette inn en tredje profilstøtte i de tilfeller det trengs. Solarprofil behøver ingen kapping utenom på enden av en rekke - dette gir lite svinn.

Tilvirket:	Norge
Snøsone:	1,5-5
Feste til tak:	Solar baseplate (Tekkes)
	Solar baseplate ECO (Utekket)
Fx+	**1,8kN**
Fy-	**8kN**
Fz+	**1,3kN**
Relaterte produkter:	Solarklemme, Solarprofil ECO Endedeksel

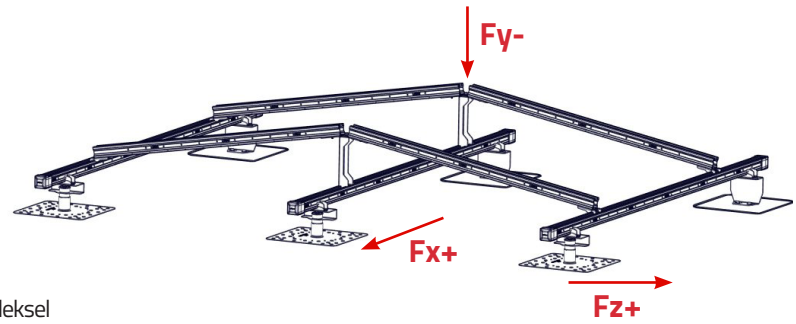

Galvanisk spenning og kompabilitet:
Zink-magnesium ZM310 gjør innfestningen fullstendig kompatibel med stål, rustfritt stål og aluminium.

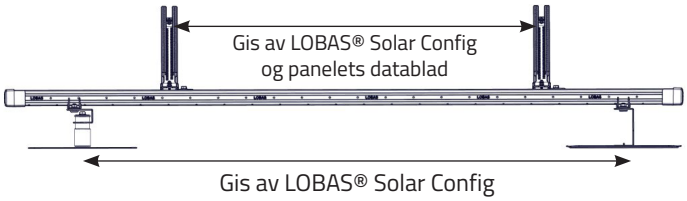

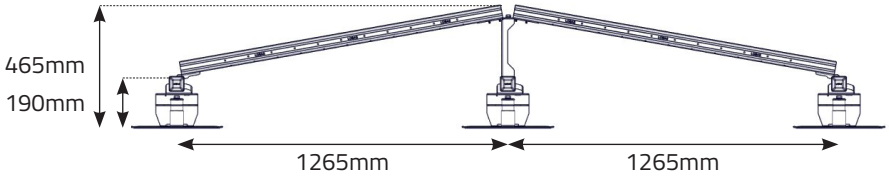

Varenavn: Solar ECO ØST/VEST

Taktyper:	Flate tak	
Material:	**Eco profil, festeplate, profilstøtte, midtstøtte:** DX51D ZM310	
	Utekket baseplate og festeplate: DX52D Z275 + 60µ pulverlakk Alu-Butyl	
Festemateriell:	**M10 sekskantskrue A2-70**	
	T-Mutter ECO C4	
Monteringsanv.:	SOL-4-24-19	
Vekt:	**Innfestesystem per m²:** 6,24kg	
Forpakninger:	**Festeplate begge:**	Kartong: 10, pall: 300
	Midtstøtte:	Kartong: 10, pall: 300
	Profilstøtte:	Kartong: 10, pall: 300
Oppløft baseplate tekket:	3kN, 6kN eller 8kN	

KOMPONENTER

