LOBAS®

TA-4-07-26
10.03.2023 / R5

Monteringsbeskrivelse, sikringslinekrok
SK I-PAPP B

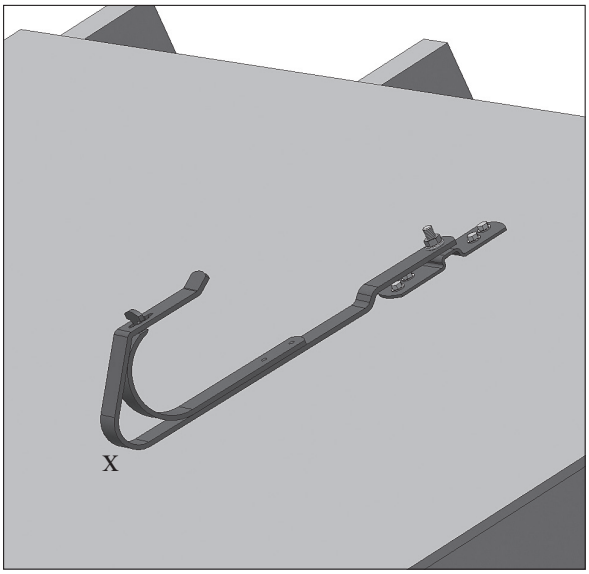

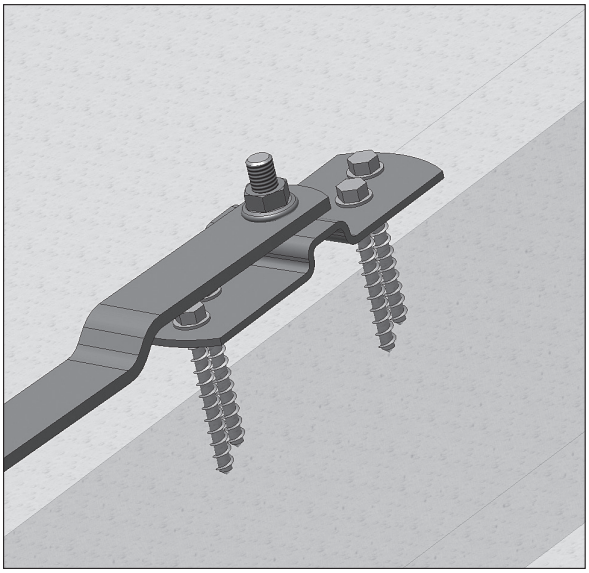

1 Sikringslinekroken må skrues direkte i taksperren (bærende konstruksjon).

2 Under innfestebøylen limes neoprenskiver på alle 4 hull. Bøylen plasseres over sperre og skrues med 4 stk 6,5x80 mm rustfrie borskruer.

3 Senterskruen skal ikke være mer tiltrukket enn at kroken kan rotere fritt.

4 Sikringsline hektes innpå den nederste bøylen (merket X)

ETTERSYN:

Som sikkerhetsutstyr må produktet kontrolleres årlig, eller før bruk, for eventuelle skader/ defekter.

Skruer må eventuelt etterstrammes, og skadde, defekte deler skiftes ut.

Huseier bør ta vare på monteringsanvisningen

CE
0402

Lonevåg Beslagfabrikk AS
N-5282 Lonevåg
Norway
14

EN 517:2006
Taksikringskrok
Fastmontert krok på skråtak for sikring av personer

Type B
Ekstern brannytelse
Ansees å tilfredstille
Reaksjon på brann Klasse A1

DoP SK-0003 finnes på:

http://www.lobas.no/dokumentasjon/dop