LOBAS®

MONTERINGSBESKRIVELSE

TAKSIKRING
SKRÅTAK
FLERRADSPLATE

TA-4-25-186

PRODUKT: TLS FR-200

Skann denne QR-koden med din mobil for å gå direkte til produktsiden i vår nettbutikk. På produktsiden finner du alle gjeldende dokumenter for dette produktet, som f.eks. FDV, DOP, denne monteringsanvisningen, 3D-illustrasjon og høyoppløselige produktbilder.

Montør bør gjøre seg kjent med gjeldende regler og forskrifter for montering av stige for kommunen/området dette skal monteres i.

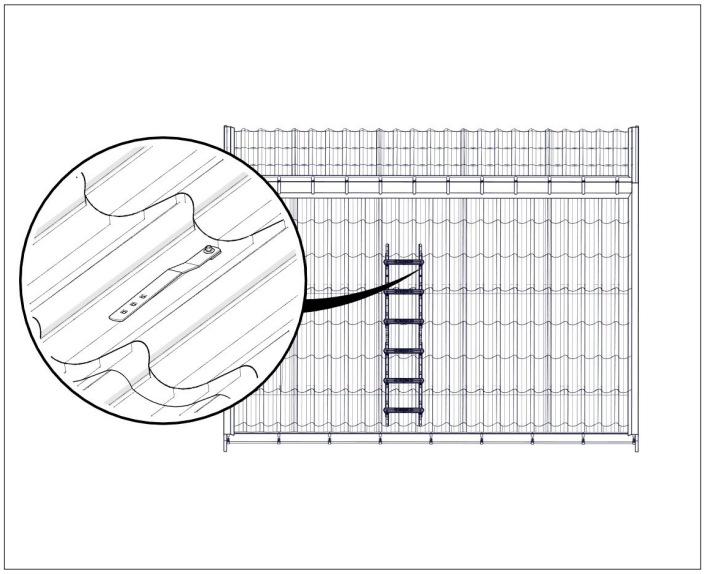

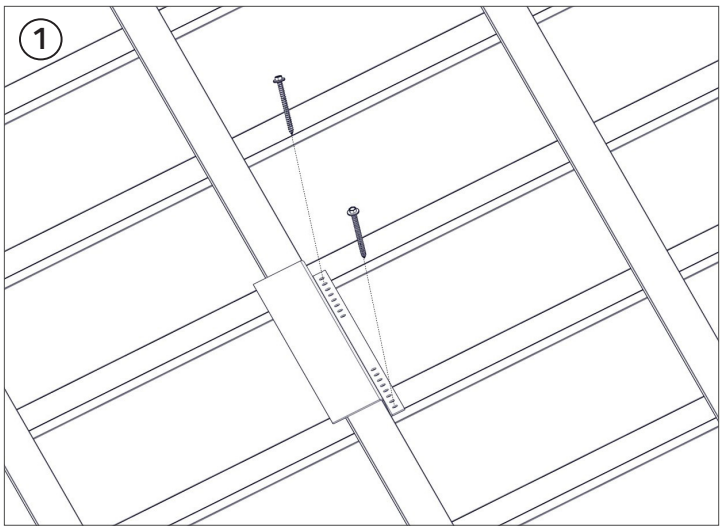

MONTERING

1. Plasser innfesteskinne på lekt og fest med **2x M6.5x75/100** Byggskrue i takstol.
2. Påse at alle konsoller har pakning limt på flaten som hviler mot takplaten.
3. Takplater monteres og konsoller plasseres i riktig avstand for stigens bredde over platene hvor det er innfesteskinne under. Dersom stigen er regulerbar i bredden må den justeres til riktig bredde for å passe i takplatens bølgebunn. Fest med **2x M6.3x25** Borskruer.
4. Konsoller i bunnen plasseres over takplate uten innfesteskinne. Skrus rett ned i lekt med **2x M6.3x25** Borskruer.
5. Stigen plasseres på innfestene, og vangene på stigen stikker forbi takplaten over innfestekonsollen. Skru fast med **2x M8x20** Flathodeskrue og **2x M8** flensmutter i topp.
6. I bunn festes innfestebrakett mellom stigevange og klemme. Skru fast med **M8x20** skrue og **M8** mutter.

   Kontroller at alle bolter/skruer er strammet og at stigen sitter stødig.

2

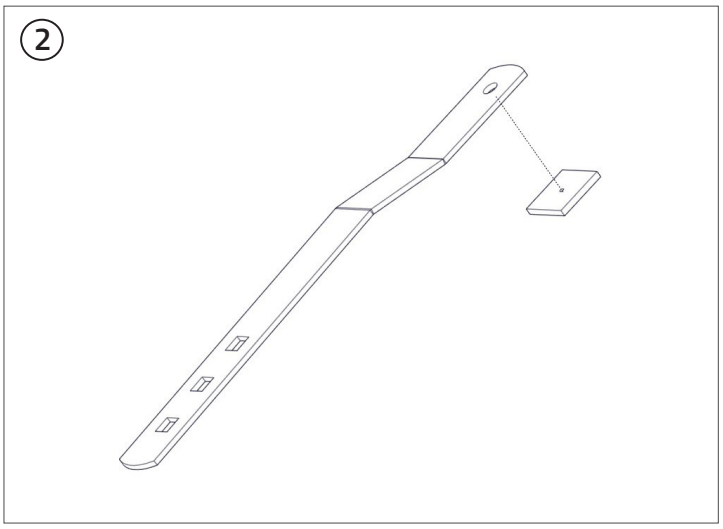

3

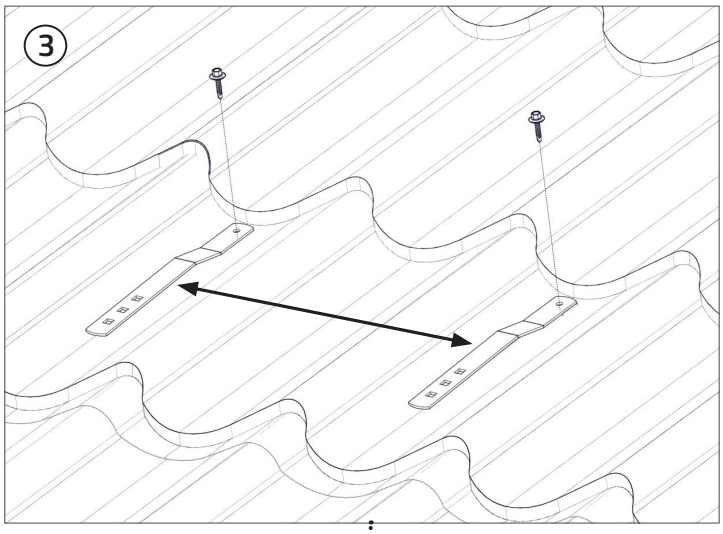

4

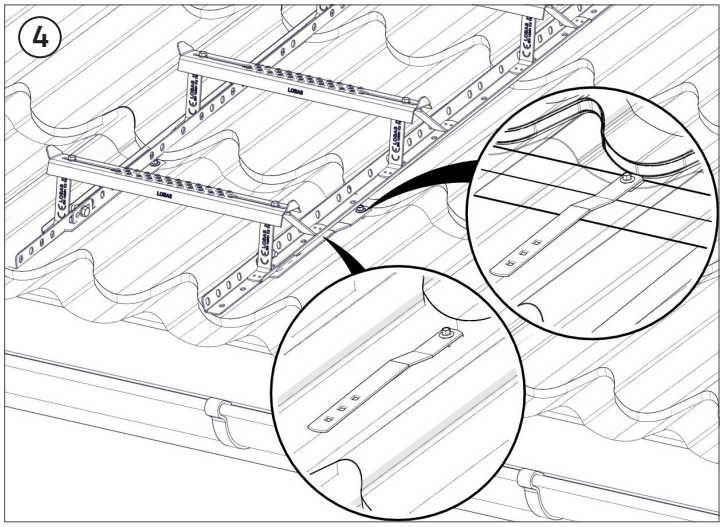

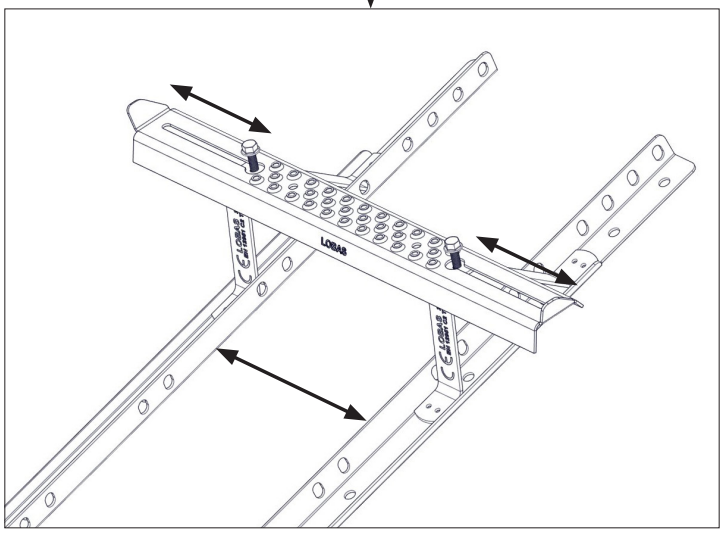

5

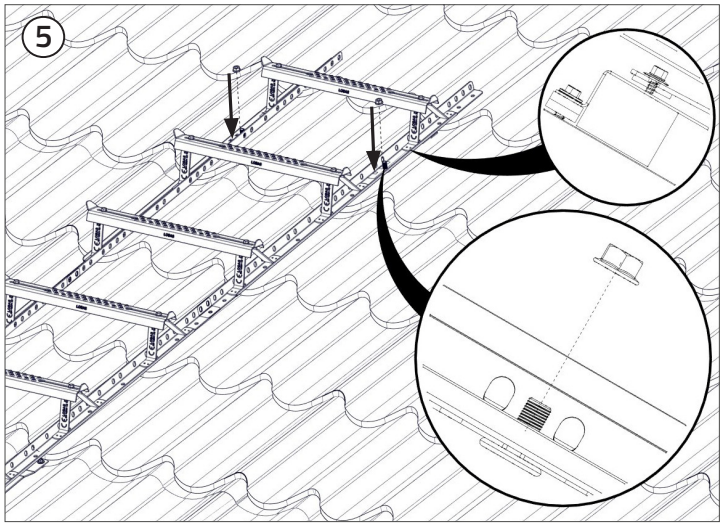

6

