LOBAS® SOLAR

MONTERINGSBESKRIVELSE

HORISONTAL FALLSIKRING

ENDEFESTE OG SIDEFESTE TIL LOBAS® SOLARPROFIL

SOL-4-24-17

FS SOLAR PRO: PE-100, PS-100

Skann denne QR-koden med din mobil for å gå direkte til produktsiden i vår nettbutikk. På produktsiden finner du alle gjeldende dokumenter for dette produktet, som f.eks. FDV, DOP, denne monteringsanvisningen, 3D-illustrasjon og høyoppløselige produktbilder.

Montering av LOBAS® SOLAR-komponenter gjøres i samsvar med arbeidstegninger fra LOBAS® SOLAR Config. Montør bør gjøre seg kjent med gjeldende regler og forskrifter for montering av utstyr på tak for kommunen/ området dette skal monteres i.

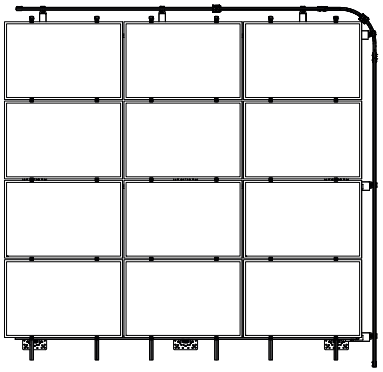

MONTERING

Monteringsanvisningen viser innfeste til fallsikring til en solarprofil i et solarsystem. Anvisningen tar for seg innfeste til front av profil og langs side av profil. Dette er to forskjellige produkter som kan brukes i samme system.

INSTALLASJONEN SKAL REGISTRERES I LOBAS® DOC. PORTAL. SCAN QR-KODE PÅ SKILTET SOM MEDFØLGER PROSJEKTET.

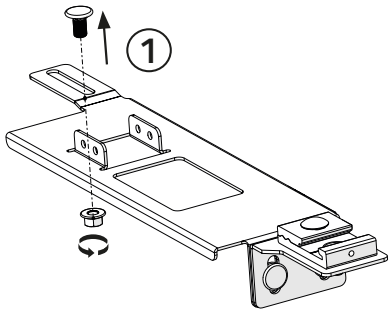

MONTERING AV SKINNEFESTE

1. Løs midlertidig av **M10 låseskrue** og mutter fra FS Solar PRO PE-100. Skruesettet hentes fram igjen i trinn 2.
2. Tre skinnefestet inn på ende av solarprofil som anvist. Se til at skruefestet ligger oppå profilfestet.
3. Hent frem igjen **M10 låseskrue** med mutter. Sett skrue i krysset mellom FS-innfeste og profilfeste. Trekk til mutter **15Nm**.
4. Skru fast solarprofil til FS-innfeste med **2 stk.** boreskruer - en fra hver side.

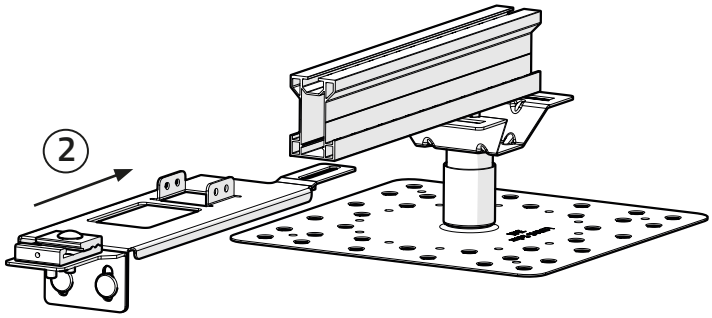

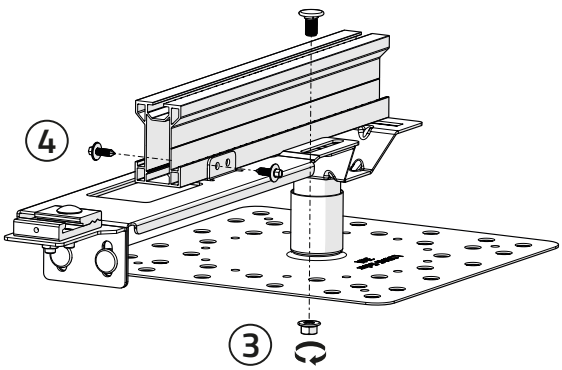

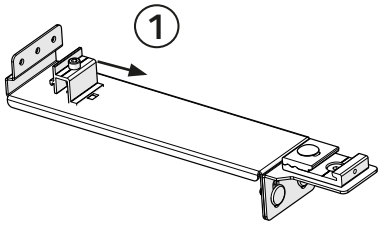

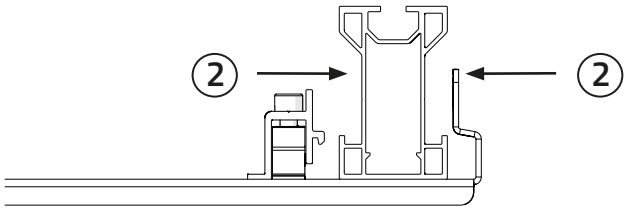

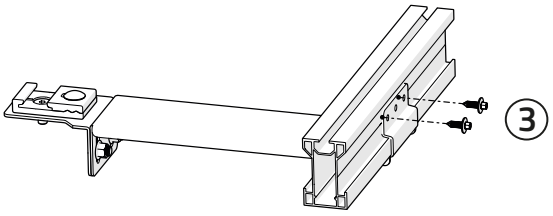

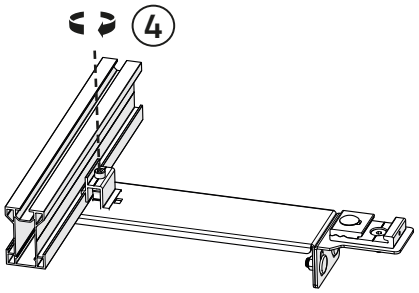

MONTERING AV SIDEFESTE

1. Dra profilklemme bak i sporet.
2. Hekte FS-innfeste på innsiden av solarprofil. Dytt profil-klemme inntil solarprofil og fest profilklemme lett.
3. Skru profilfestet fast i solarprofil med **2stk. boreskruer**.
4. Fest profilklemmen ved å trekke **M8 skrue** til **15Nm**.

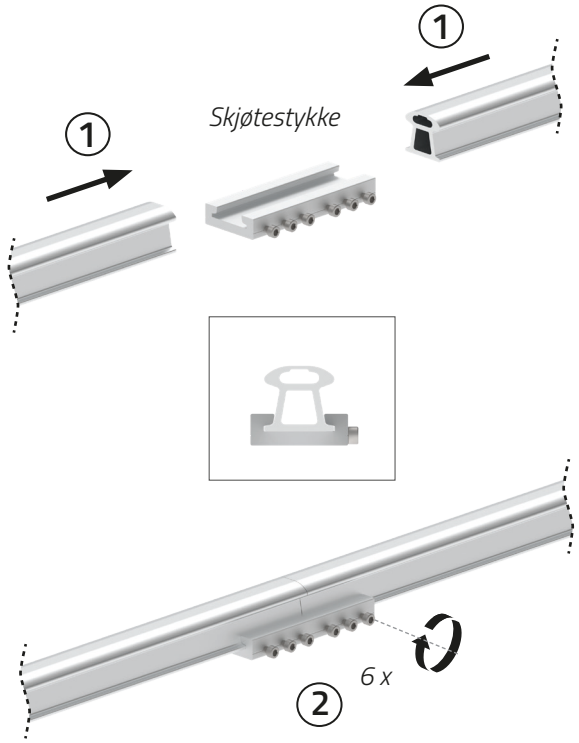

SKJØTING AV SKINNE

1. Mellom hver skinnelengde skjøtes profilene. Fallsikringsskinner settes inn på skjøtestykket slik at profilene møtes på midten av skjøtestykket.
2. Trekk til **6 stk. M6 skruer 8 Nm**. Sørg for at skinneprofiler fortsatt står sentrert på skjøtestykket og er inntil hverandre.

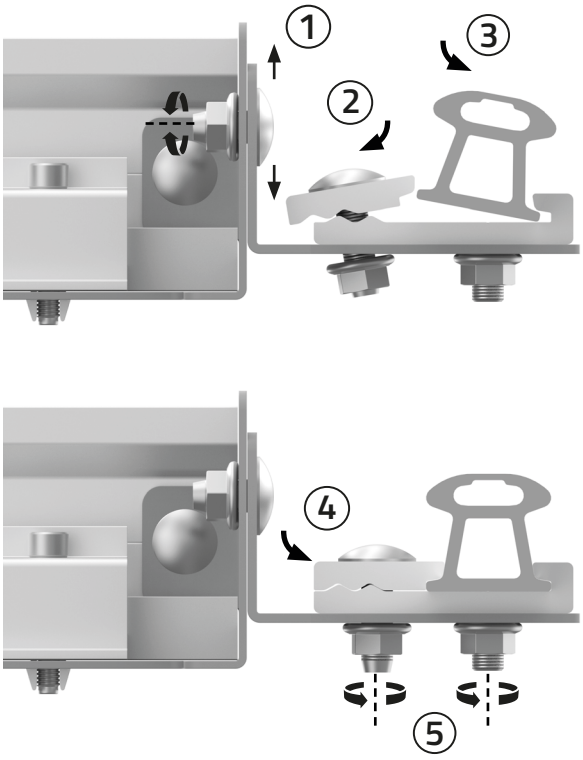

MONTERING AV SKINNE

1) Høyde på beslag kan reguleres etter behov. Start med å løsne 2 stk. sidestilte **M10 muttere**. Sett ønsket beslaghøyde og stram de to **M10** mutterne **35 Nm.**

2) Trekk den løse halvdelen av klemmen ut til siden.

3) Med klemmen åpen, tre skinne inn i klemmen som angitt.

4) Sett løs klemmehalvdel mot skinne når den er på plass. Påse at klemme og skinne ligger parallelt.

5) Fest skinnen ved å trekke til **M10** mutter **35 Nm.**

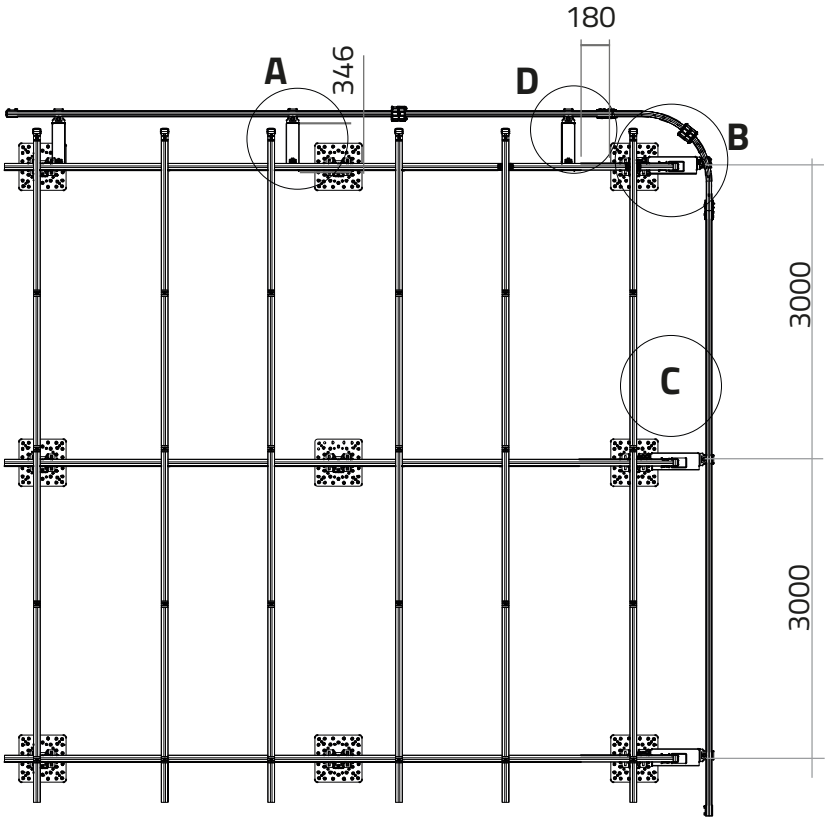

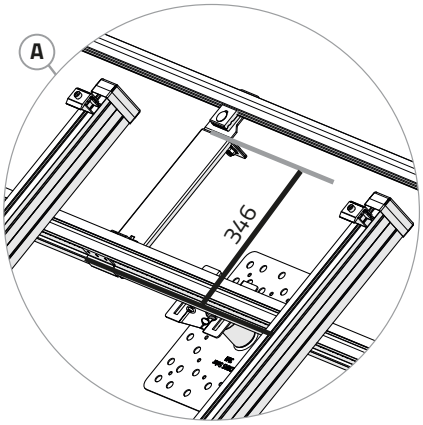

A) Innfeste PS-100 måler 346mm fra bakkant av profil til railfeste-beslag.

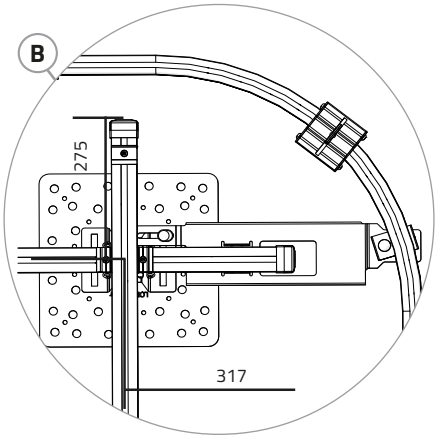

B) Profilene skal ha et fast utstikk fra senter av baseplate. Dette forsikrer at det alltid er plass til FS Solar PRO. Denne verdien gis fra LOBAS® SOLAR Config.

NB! I svingen kan man ta senkhode-skrue i fremkant av railfeste og tilpasse vinkelen på railfestet til hvor den treffer i svingen.

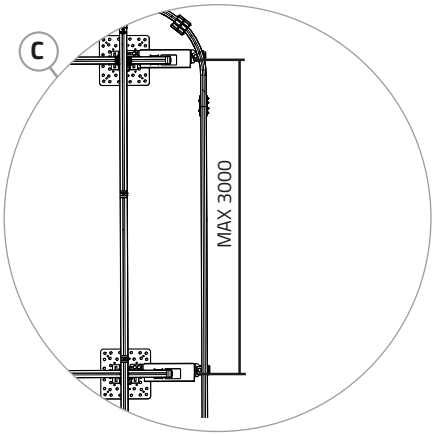

C) Festepunktene langs endeprofilene skal ha maksimum **3000mm** mellomrom, men må følge avstanden mellom baseplatene som gitt fra LOBAS® SOLAR Config.

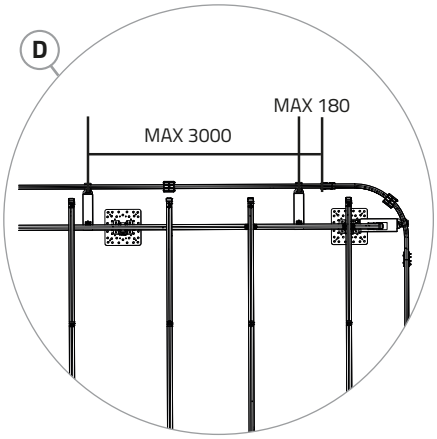

D) Festepunktene langs sideprofil skal ha maksimum **3000mm** mellomrom. Første festepunkt etter en sving skal festes maksimum **180mm** fra enden på skjøten.