MONTERINGSBESKRIVELSE

SNØFANGERUTSTYR MED GITTERGELENDER
TEGL- BETONG- OG SKIFERTAK

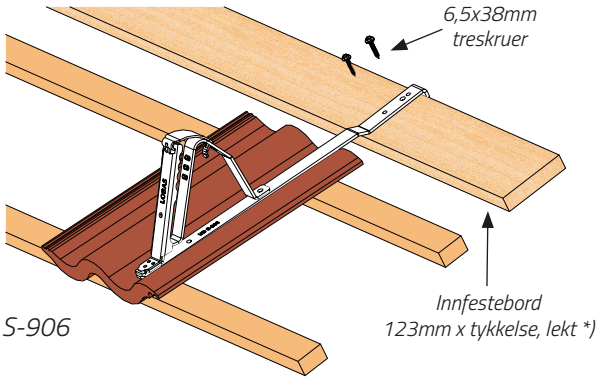

S-906


S-906 N-905 MC-905 TU-905 K-905

MONTERING

*) Innfestebordet skal i de fleste tilfeller ha tilnærmet samme tykkelse som lektene steinen ligger på, men det finnes en del unntak der steinen er tykkere eller tynnere (en del teglsteiner) og festebordet også må da være tilsvarende tykkere eller tynnere. Konsollen må flukte i profilbunnen når den blir skrudd til festebordet. Innfeste-bordet må være av god kvalitet og må skrues til bærende konstruksjon. Ref. Byggdetaljer 525.931

Innfestebordets bredde bør være 123 mm. Påse at nedre del av konsollen ligger kant i kant med steinen. Konsollen monteres i bunnen av profilen og skrues til festebordet med skruene som medfølger. Knaster og tilsvarende på steinene må slipes bort slik at konsollen ligger godt i bunnen og steinene slutter godt sammen.

Skifer kan ha mange ulike typer/størrelser og det er vanskelig å vite hvilken konsoll som er best egnet. Som hovedprinsipp må steinen ha god understøtte der nedre labb på konsollen ligger. Det kan således være nødvendig å fore på lekten under midten av steinen for å unngå at steinen knekker.

C-C avstand mellom konsollene avleses i diagrammet på baksiden av monterings-anvisningen. Når alle konsollene er montert, starter monteringen av gelender - se under:

FELLES FOR ALLE KONSOLLER: GITTERGELENDER SN GG-11 (HER VIST MED SN S-906)

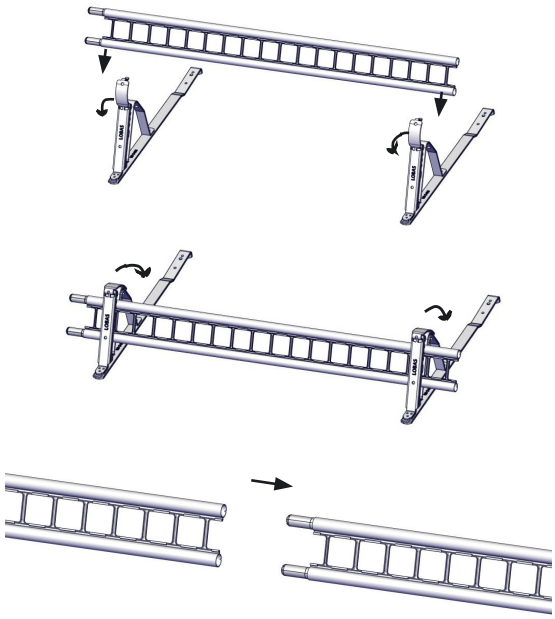

1. Låseklemme vippes opp
2. Gelender føres ned i konsollene
3. Påse at gelender er i riktig høyde
4. Låseklemmen vippes opp og presses ned i firkanthull i konsoll.

   NB! Gi låsen et slag til slutt slik at knasten går i inngrep i hullet
5. Neste gelender føres ned i konsollen på samme måte og skyves deretter inn på det forrige ved hjelp av koblingsenden. Gi gelenderet et lite dunk slik at skjøten i gelenderet går helt inn.
   Hvert gelender bør ikke stikke mer enn 20 cm ut fra endekonsollene

TA-4-24-170
28.01.2025 / R0

PRODUKT
KONSOLL
SN S-906
SN N-905
SN MC-905
SN TU-905
SN K-905

Skann QR-kodene for å gå til følgende nettsider:

Produktsider i nettbutikken:

Taktabell:

Legg inn produktsegment **Taksikkerhet**, og kategori **Konsoll SN** og **Snøfangersystem**.

Ekstern brannytelse
Ansees å tilfredsstille
Reaksjon på brann Klasse A1

Lonevåg Beslagfabrikk AS
N-5282 Lonevåg
Norway

TABELL FOR MAKS C-C AVSTAND MELLOM KONSOLLER

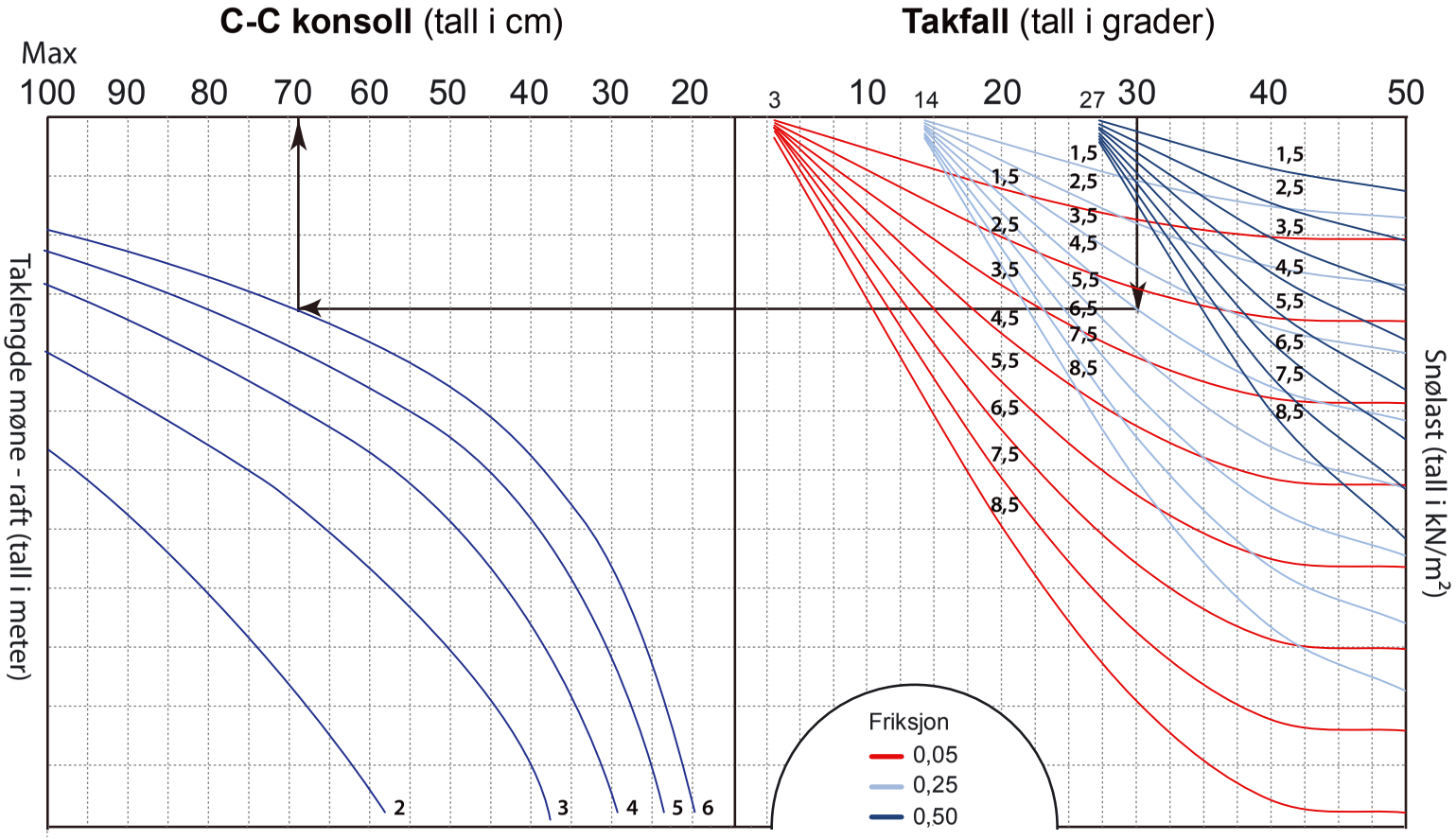

EKSEMPEL:
- Takfall 30 °
- Tegelstein, f = 0,25
- Snølast 4,5 kN/m^2,
- Taklengde = 6 meter

C-C avstand konsoller blir 67 cm

OBS!
Denne tabellen gjelder IKKE for båndtekket tak. (Se egne tabeller)

Tabellen gjelder KUN for skråtak med formfaktor 0,8 (ikke buet tak etc)

- Ved sperrelengde over 6 m skal det brukes flere rader med maks 6 m avstand pr. rad. Avstander mellom radene skal deles opp i like stor felt.
- I sløyser og saksinger hvor det lett kan bli opphoping av snø, må konsollene settes tettere sammen enn tabellen viser. Likeledes skal snøfangerne være uavbrutt langs hele taklengden og ikke stykkes opp over altaner eller inngangs-partier. Dette pga at det kan oppstå skivevirkning av snømassene.
- NB! Diagrammet er kun veilledende. Vær oppmerksom der hvor man er kjent med at ekstraordinære snøforhold kan oppstå.

Tabellen dekker 3 forskjellige friksjonskoeffisienter:
- F=0,05 dekker metallplater, glassert takstein og folie uten preging
- F=0,25 dekker betongtakstein med eller uten overflatebehandling, teglstein, skifer, takfolie med preget overflate og asfalt takbelegg uten skiferbestrøing
- F=0,5 dekker asfaltbelegg med skiferbestrøing, shingel, ru betongtakstein, taksteinsprofilert metallplatetekning med ru overflatebehandling

LOBAS®